СДЕЛАЙ САМ

Подписная
научно-популярная
серия

4/2020

Октябрь-декабрь

Издается с 1989 г.

Читайте в номере:

Что такое армирование и для чего используется?

Как перевесить дверь холодильника

За погоду в доме отвечают кварцевые обогреватели

Отделка камнем дверных проемов: идеи дизайна

Чем занять пустое место на неудачной кухне?

Индоутки: тонкости содержания и разведения

Готовим глинтвейн для зимних вечеров

Маленькие хитрости самостоятельного ремонт

Почему телефон заряжается медленно

Гранат – от ста балезней

Москва
Издательство
«Знание»
2020

ББК 37.279
С 27

СОДЕРЖАНИЕ

Шеф по призванию 4
Керамзитобетонные блоки своими руками 10
Сила в стержне 17
Грибок на бетоне 29
Вышибалы 33
Как почистить конфорки 34
Укладка ламината на бетонный пол 36
Задача: перевесить дверь 42
Это важно 45
Удар, еще удар 46
Как правильно выбрать автомобильный аккумулятор 58
Главней всего погода в доме 59
Сим-сим, откройся! 65
Отделка камнем дверных проемов: идеи дизайна 71
Гостиная и детская в одной комнате 75
Раз, два, три – дерево, гори! 81
Тайские фонарики в российском интерьере 85
Семь причин выбрать рулонные шторы 88
Чем занять пустое место на неудачной кухне 89
Новогодние игрушки из джутового шпагата 92
Что нам стоит под землей теплицу построить 95
Индоутки: тонкости содержания
и разведения 101
Не по зубам 111
Чем удивить гостей? 117
Как уцелеть в новогоднюю ночь 123
В нем природы дары 124

ИДЕИ, СОВЕТЫ, РЕЦЕПТЫ

Гибкие резервуары 128
Сильно греется Macbook, что делать? 128
Маленькие хитрости самостоятельного ремонта
в новостройке 129
Чистим от накипи подручными средствами 130
Экономичный сугрев 132
Какие детали кровати портят ваш сон? 134
Выбор 21 века 135
Уход за паркетным полом 136
Ватные матрасы: плюсы и минусы 137
О реставрации мебели 137
Почему телефон стал заряжаться медленно 138
От ста балезней 139
Свет имеет значение 140
Точнее, быстрее и удобнее 142
Как отмыть водоэмульсионную краску 144

3404000000

СДЕЛАЙ САМ

Свидетельство
о регистрации
ПИ № ФС77-67968
от 06 декабря 2016 года

Главный редактор
Наталия ЗАХАРОВА

ПРИ ПЕРЕПЕЧАТКЕ
ССЫЛКА НА ЖУРНАЛ
«СДЕЛАЙ САМ»
ИЗДАТЕЛЬСТВА
«НОВЫЕ ЗНАНИЯ»
ОБЯЗАТЕЛЬНА

Рукописи
не рецензируются
и не возвращаются

Подписано к печати 10.11.2020
Формат бумаги 70x100 1/16.
Бумага офсетная.
Гарнитура «NewtonC».
Усл. печ. л. 11,70. Уч.-изд. л. 13,81.
Тираж 1800 экз.
Цена в рознице договорная.
Заказ №

Учредитель:
НП «Новые Знания»
119019, Москва,
ул. Новый Арбат, д. 11, стр. 1
Тел. (495) 691-07-42
E-mail: znanie2007@mail.ru

Отпечатано в АО «Первая
Образцовая типография»
Филиал «Чеховский
Печатный Двор»
142300, Московская область,
г. Чехов, ул. Полиграфистов, д.1
Сайт: www.chpd.ru
E-mail: sales@chpd.ru
Тел. 8(499)270-73-59

ББК 37.279
©Издательство «Знание», 2020

В каждой шутке есть доля...

Главный редактор **Н.Захарова**

Шеф по призванию

О работе шеф-повара, ресторанном деле, развитии гастрономического кругозора, возможностях заработать рассказывает шеф-повар Василий Емельяненко, которого многие знают не только как одного из лучших представителей профессии, но и как популярного фуд-блогера сети Интернет.

В.Емельяненко: Я – шеф-повар, в профессии нахожусь уже 12 лет. Мне сейчас ровно 41.

– Поскольку вы человек многогранный даже в плане кулинарии, объясните, сколько сейчас у современного шеф-повара есть возможностей заработать?

В.Емельяненко: Если в рамках ресторана, шеф-повар зарабатывает в среднем от 85 до 150. Насколько мне известно, в каких-то городах, южные регионы России, курорты Краснодарского края, есть отели, где шефы, имея 4-5 ресторанов, получают 500-600 тысяч рублей в месяц. Но это дорогие очень отели, и это нужно, чтобы ты был семи пядей во лбу. То есть, даже не столько суперспособный, сколько распиаренный, и у тебя должно быть много проектов проведенных, открытых, и ты должен различные кухни знать.

– Хорошо, что вы сказали про деньги, но на самом деле я вас спрашивал немножко про другое. Потому что вот у вас же, вы не только работаете в ресторане, вы еще блогер, у вас много различных мероприятий... Я, скорее, про возможности заработать. То есть, где шеф-повар себя еще может применить?

В.Емельяненко: Возможностей масса. Во-первых, быть лицом какого-то бренда. Я сейчас являюсь лицом бренда «Помидорка», который выпускает томатную пасту, все ее знают. Потом, есть Ютуб, который монетизирует. Спонсоры приходят на канал, когда у тебя уже есть определенная, большая аудитория. У тебя на Ютуб-канале появляется цена среднерыночная. Это тоже возможность заработать,

– К вам приходят спонсоры, потому что понимают, что можно на эту вашу аудиторию транслировать.

В.Емельяненко: Да. Потом, проводятся по России масса мероприятий, крупных фестивалей. И меня очень часто приглашают в разные регионы страны для того, чтобы сделать какое-то одно огромное блюдо. И такого рода мероприятия всегда неплохо оплачиваются, потому что это, как правило, хедлайнерская история. То есть, я — хедлайнер фестиваля, меня приглашают, на меня делают ставку, меня везде рекламируют для того, чтобы приезжали люди и попробовали то, что я готовлю.

Кроме того, мастер-классы в рамках гастрономических выставок и так далее.

– Я читал истории разных поваров, и обычно истории эти очень похожи. Обычно говорят, что все мальчики нормальные во дворе ходили играть в футбол, «а я почему-то шел в магазин, покупал продукты и готовил, мне было 10-12-14 лет». Почему вы так поздно к этому пришли? То есть, вам 40 лет, только немного больше десятка лет вы готовите. До 29 лет у вас какой профиль был, вы кем работали, как вы зарабатывали?

В.Емельяненко: Я 8 лет работал на одном телеканале, рекламой занимался. А до этого...

– Жизнь помотала.

В.Емельяненко: Да. Я – чайный мастер китайской чайной культуры... Даже работая чайным мастером, я сейчас вспоминаю, что я каждый божий день... Днем делать нечего, вечером же все чайные церемонии. Ходил на Бауманский рынок... Я перезнакомился со всеми продавцами всех специй и прочего, я с ними консультировался, что бы я сегодня хотел приготовить, они мне рекомендовали какие-то там вещи, продукты. Я приходил, готовил еду. А потом, когда жена говорит: «У тебя классно получается», я понял, что у меня мозг впитывает все как губка, все по полочкам раскладывается. Я начинаю четко понимать, где какое блюдо, как и что соединяется, какой вкус получается.

То есть, изображение еды... Дайте мне любое блюдо, я расскажу, как оно готовится, его технология.

– А вы можете, увидев рецепт, сразу понять, какой в итоге вкус получится?

В.Емельяненко: Да, конечно. Я попробовал чай, попробовал сахар, хлеб черный, белый, такой, сякой, с зернами, без зерен... И у меня память вкусовая откладывается. И все, что я попробовал за свою жизнь, я помню на вкус. И поэтому мне не сложно представить черный хлеб бородинский, намазанный маслом, например, и посыпанный черной какой-нибудь копченой солью. То есть, я четко осознаю этот вкус, я знаю, что это будет.

– То есть, вы – самоучка? Никаких техникумов, мастер-классов...

В.Емельяненко: Если говорить о профессиональном образовании, то у меня его нет. Долгое время я почему-то этого стыдился, а потом, когда понял, что есть масса людей с профессиональным образованием, но они вообще не понимают в еде и не умеют готовить. Я перестал этого стыдиться, и всегда говорю: «Да, у меня нет профессионального образования, но у меня есть... план своей жизни». То есть, вот этот год, он у меня построен на обучении. То есть, я понял, что мне недостаточно образования, и поэтому я в этом году все вкладываю в обучение. Стажировки в ресторанах Мишлен, кондитерский курс...

– Ваши кумиры? Повара, которые придумали какие-то рецепты крутые... Кто эти люди, есть ли они?

В.Емельяненко: Из блогеров, наверное, Джейми Оливер. Он один из самых талантливых в мире говорителей и делателей одновременно. И как он собирает блюда... Они же у него простейшие. Ведь простейшие. И когда каждый раз пересматриваешь, думаешь: блин, как он это придумывает? Почему он это создает?

Но вот меня ютуб-каналы и подписчики сподвигли к тому, что я переквалифицировался на простую кухню, я перестал делать сложную кухню.

– Работать в мишленовском ресторане – это мечта для шеф-повара?

В.Емельяненко: Если в какой-то момент времени у меня была мечта, наверное, в первую очередь побывать, а не работать там, я побывал и понял, что у меня не будет мечты работать там. Я не хочу работать в таком ресторане.

– Почему? Можно на это сказать, что вы какой-то не амбициозный.

В.Емельяненко: У меня в другом амбиции проявляются. Ресторан, все-таки, это такая сложная штука, которая заставляет тебя сидеть в четырех стенах. Мишлен – это когда ты в итоге доходишь до точки, стабильно выстраивая работу с хорошим продуктом при 100% гарантии качества. Большое количество персонала, который очень скрупулезно обрабатывает продукты, везде все снимает пленочки, аккуратно подрезает, везде у каждого свой нож, чтобы все острое, было красиво. Очень сложный технологический процесс.

Три звезды – это блюда, которые оттачиваются годами, вкусы ради которых люди приходят.

– Три звезды мишленовские, вы вот понимаете как повар, для чего это людям?

В.Емельяненко: Это некое искусство на тарелке. То есть, когда тебе приносят и ты понимаешь, что то, что лежит на тарелке, сделано не просто с идеей, это довольно сложный продукт. И люди ценят сложность этого продукта, понимая, насколько большое количество времени и сил затрачивает штат, чтобы его создать. Я не знаю, с чем это сравнимо. Наверное, с Мерседесом. То есть, ты садишься в Мерседес и думаешь: «Зачем я заплатил столько денег? Руль есть, четыре колеса». Пересаживаешься в Запорожец и понимаешь: ну да, ясно, за что я заплатил такие деньги.

– Ваша профессиональная мечта в чем заключается?

В.Емельяненко: Моя профессиональная мечта... Я хочу как-то передвинуться, например, в области какой-то помощи в гастрономическом развитии нашего российского населения. Короче, некое начать обучение.

– Свою школу большую открыть?

В.Емельяненко: Не совсем... Мы школу планируем, но больше в онлайн-сфере. Я в видео-роликах очень часто говорю, что я надеюсь, что благодаря мне вы развиваете свой гастрономический кругозор.

То есть, например, ребенок вырастает, превращается во взрослого человека со стереотипами, которые ему заложили родители. Если родители его не развивают с детства гастрономически, он так и вырастает на одних макаронах. То не есть, к этому не привык, третье не нравится. Говорит: «Зачем я буду пробовать устрицы?» И когда она ему попадает в рот, а он знает только текстуру макарон и сыра, то для него этот деликатес превращается в сопли. А устрицы – это самый полезный морепродукт в мире. Людям надо просто рассказывать и показывать, что в мире много продуктов и блюд, которые тоже вкусные.

Человек начинает задумываться, интересоваться, что же там такого вкусного. Дай я попробую. Даже если ему это не понравится, у него все равно появится опыт.

– Как шеф-повар придумывает рецепт? Доля рецептов, которые он придумывает действительно сам, доля рецептов, которые он где-то подсмотрел, переработал и которые он тупо своровал у кого-то?

В.Емельяненко: Я думаю, что 90/10. 90 – это какой-то заимствованный опыт, а 10 – это, наверное, то, что придумываешь сам. Как правило, просыпаешься утром: «Я придумал блюдо!» В интернет лезешь и видишь, что там уже миллион роликов снято про это блюдо, кем-то давно придуманное. Но как бы там ни было, мы в течение своей жизни что-то слышим, черпаем, как-то нам информация падает в голову. И если с детства я слышал от тетушки, что эти, эти и эти ингредиенты можно так-то сочетать, это у меня откладывалось, а потом, когда я стал профессиональным поваром, я научился те знания вынимать. И я понял, что у меня в голове уже все есть, просто нужно всего лишь это как-то видоизменить и выбрать то, что нравится мне.

– Кулинария на музыку в этом смысле похожа? То есть, получается, что все спели, все сыграли, нот одинаковое количество много-много веков подряд. Все равно каждый раз и стили разные, и направления.

В.Емельяненко: Это те самые ноты, которых у кого-то больше, у кого-то меньше. И ты из них собираешь. Можно из 600 ингредиентов собирать просто тысячи блюд. Это конструктор.

– У шеф-поваров, у вас, ваших коллег, процесс готовки – это интуиция или четкое следование каким-то рецептам, пропорциям, которые ты сам для себя определил?

В.Емельяненко: Всем или большинству поваров известно, что все, что не касается кондитерского мастерства, это все интуиция. Мы все опираемся на свой вкус, и каждый использует количество жидкости, твердых веществ, ингридиентов, приправ, соли интуитивно. Нас, конечно, обязывает работа делать техкарты для того, чтобы можно было калькулировать затраты и получать прибыль. Но, в принципе, все знают, как интуитивно приготовить. Даже если человек не готовил никогда щи, он знает, что нужны: капуста, мясной бульон, картошка, лук или вариация на тему грибов. Остальное – дело вкуса

– Просто знаю домохозяек... Я не скажу, что они доводят процесс готовки до абсурда, но, например, они видят какой-то рецепт, хотят удивить своего мужа, и начинают на весах взвешивать: мне нужно 200 граммов говядины, листики капусты разложу, чтобы все четко было... Но можно же просто добавлять по ощущениям...

В.Емельяненко: Я, когда учился в училище, у меня было первое образование техник-электромеханик по ремонту подвижного состава Горэлектротранспорта. У нас была учительница черчения, я не помню, как ее зовут, такая прям поджарая. И она на первом занятии говорит: «Ребята, а ваш учитель черчения, но есть маленький нюанс. Я не понимаю 3D-изображения, у меня в голове нет 3D-изображения, и я, короче, изометрию начертить не могу. Я не понимаю, как линии будут там, пунктирные с той стороны грань кубика, я ее сзади не вижу». Я говорю: «Я вижу, можно я вам буду помогать что-то чертить?». Она такая: «Прекрасно, давай».

И у меня пятерка была по черчению. Так вот, эти люди не понимают 3D изображение еды, у них нет интуитивного понимания, как варится или жарится. И поэтому им нужно следовать четко инструкциям, они как роботы.

– Даже не обязательно, что получится...

В.Емельяненко: Да, даже не обязательно, что получится. Он скажет: «Я следовал рецепту, рецепт – гомно». У меня на канале тоже есть такие комменты. «Я следовал вашему рецепту, у меня ничего не получилось». У ТЕБЯ не получилось ничего – ключевое, а не рецепт плохой. Это потому что ты неправильно сопоставил все элементы процесса.

– Как шеф-повар относится к обилию кулинарных приспособлений и дорогостоящих гаджетов? Настоящему повару вот эти все приблуды нужны?

В.Емельяненко: Я всегда говорю, что можно обойтись без многих гаджетов за исключением миксеров и блендеров. Потому что что-то взбивать руками тяжело. Миксер взбивает. А блендер – измельчает. И у кого газ, им вообще обязательно нужно иметь сковроду-гриль. Мыть легко, использовать легко, хранить легко – не надо огромного количества места.

Тушить – мультиварки. Мультиварка хорошо для каш, для круп, она выдерживает, замкнутое пространство, вода впитывается, все хорошо.

– Сковродок сколько должно быть у шеф-повара?

В.Емельяненко: Минимум три, наверное. Одна – чугунная гриль, одна – стальная, для того, чтобы она прекрасно накалялась, сталь очень хорошо передает тепло и быстро остывает. И алюминиевую без толстого дна для какого-то тушения.

– Про вашу интернет-деятельность еще несколько вопросов. Что нужно сделать, если хочешь стать фуд-блогером. Сам готовишь, друзьям нравится, и ты хочешь выйти в Ютуб-пространство. Надо ли влезать вообще?

В.Емельяненко: На сегодняшний день уже поздно влезать, уже высокая конкуренция. Например, у одного известного повара 3,5 млн подписчиков. Он начал делать контент почти 10 лет назад. Тогда он был первым. Рекламодатели, которые с ним все эти, разве пойдут к какому-то незнакомому блогеру? Ты должен понимать, что человек сам вырос на своих ошибках. А новичку – это только предстоит постигать.

Я вообще не понимаю, как у меня так получилось, я в последний вагон. Многие ребята-повара, я смотрю, есть ютуб-каналы, они готовят неплохо. Но там такая масса нюансов, которые так сразу не расскажешь. Во-первых, нужно, чтобы было много контента.

– Это рецепты?

В.Емельяненко: Контент – в принципе количество роликов. Выходить в интернет надо, когда ты наснимаешь 50-70 роликов. Мы очень много и долго делали. Целый год вообще никаких движений не делали в область распространения нашего контента. Но потом, когда мы начали активно это продвигать, народу стало интересно.

Кроме того нужно выбрать свою аудиторию, для кого ты будешь работать. Если это молодежь, значит, нужно готовить что-то сумасшедшее. Но очень простое, очень хипстерское, современное: хот-доги, бургеры, всякую шаурму и так далее.

Если это бабушки дедушки, значит, нужно что-то фундаментальное делать. Есть бабушки-блогеры, которые готовят исключительно консервацию. У них подписчиков – адское количество, потому что все старушки в мире этим интересуются. По пирожкам, есть канал. Простая выпечка: пирожки такие-то, слойки такие, простые ватрушки, еще что-то. Если аудитория увеличивается, значит, тебе нужно в этом направлении работать. Но в какой-то момент времени нужно менять контент, нужно добавлять что-то новое. Все анализировать, смотреть, пробовать и не бояться. Но самое главное – это много надо снимать. Много-много-много.

– Как выглядит рабочий день у шеф-повара в ресторане? Каждый день приходит и, руководствуясь меню, он что-то действительно режет? Или для этого есть кулинарные работники?

В.Емельяненко: Есть работники, да, довольно интересные творческие люди. Во-первых, сушефа надо подыскать такого, который будет понимать тебя. Это – правая рука. И, как правило, сушеф – человек, который следит за всей кухней. За чистотой, за временем отдачи, за наличием заготовок. Он контролирует повара-универсала или поварова холодного или горячего цеха.

А шеф либо стоит на отдаче и финализирует блюдо и говорит: «Так, не надо мне складывать кальмары на ризотто, кальмара принести на отдельной сковородке, вы же обжариваете на отдельной, вот и принесите на отдельной, я сам выложу». Все он финализирует. Он пробует по вкусу, досаливает, где-то масло доливает.

– Скажите, а если какой-то продукт подпорчен, повар всегда это выкидывает? Если половинка огурца стухла, вторую можно использовать?

В.Емельяненко: Вообще нет, но вообще используют. По правилам надо выкинуть, мы же не понимаем, какое количество заражений просочилось в ту часть.

– В общем, используют, но никому не рассказывают?

В.Емельяненко: Да. Этим никто не хвастается. Но вообще как правило команда есть, чтобы следить, чтобы ничего не выкидывать. Например, есть такие методы, когда последний день хранения рыбы, вот завтра ее нужно выкинуть. Рыбы еще килограмм, на 5 порций по 200 граммов, допустим. Жирная порция такая.

Допустим, утром персонал весь собирается, пятиминутка.

– Шеф, что у нас сегодня стоп, что старт?

Старт – это нужно срочно продать. Поэтому официанты говорят: «У нас сегодня шикарная рыба, я вам рекомендую». Таким образом это «старт» называется. Или «стоп». У официантов есть свои каморки или на выходе в зал, колонка «старт» и «стоп». В «стопе» — те блюда, у которых нет закупки и заготовок. Допустим, у нас «стоп» по какой-то причине. Бывает, блюдо не очень хорошо идет, постоянно на него кто-то жалуется. И шеф говорит: «Это блюдо в меню стопим, пока не придумаем новое, оно в стопе».

– А процент заготовок на кухне?

В.Емельяненко: Это все опытным путем. Как у тебя люди ходят. Все знают, что в пятницу и субботу много людей, все там выпить придут, нужно много закусок и меньше горячего. А в будние дни идут офисники, значит, к обеду нужно много горячего и мало закусок. И поэтому в будние дни заготовки больше на горячее блюдо, а в выходные больше на закуски, меньше на горячее, потому что люди, как правило, паштетики всякие...

– Какие бывают профессиональные заболевания у шеф-повара?

В.Емельяненко: Профессиональные заболевания – поясница и ноги, потому что ты стоишь все время.

– А что-нибудь с рецепторами? Нос перестает работать, потому что всю жизнь эти ароматы вдыхаешь...

В.Емельяненко: Нет. Вообще, если нюх откажет, это конец, профнепригоден.

– Почему повара толстые?

В.Емельяненко: Это нарушен обмен веществ.

– Это не потому, что пробуют все?

В.Емельяненко: Это потому что пробуют все. За вечер повар, получается, запихивает в себя огромное количество проб на соль, 40 супов попробовал, того, этого...

– Вместо обеда и ужина.

В.Емельяненко: Это когда ты организму не даешь полноценно, постоянно его

чем-то дразнишь, слюна выделяется. И там начинаются эти болезни всякие 12-перстной кишки, язвы и так далее.

– Нельзя сказать, что прям тяжелая профессия и ты упахиваешься...

В.Емельяненко: Если большой ресторан, большое количество... например, в коренном цехе коренщики – это те, кто зачищают овощи, у них может быть зачищено до 150 кг овощей в день. Им эти овощи нужно принести, потому что в ресторане нет отдельной позиции грузчика, который с места на место переносит. Потом, если варятся супы объемом в 50-60 литров кастрюля, вдвоем даже бывает тяжело унести. Во-первых, ручки, полотенца, ты несешь, у тебя от кастрюли жар идет, нагревается, и так далее. В горячем цеху ты стоишь, у тебя от плит, если они не газовые, а стальные полностью нагреваемые, то человек поворачивается, а он как из бани, у него рожа красная, с него течет. И он стоит в горячем цеху. Это прям тяжеловато.

И на ногах всю смену. Когда все время стоишь, ты привык стоять настолько, что когда садишься, носки надеть трудно, потому что у тебя позвоночник привык, просто не сгибается.

https://echo.msk.ru/programs/iznanka/

Керамзитобетонные блоки своими руками

как получить качественный материал

Керамзитобетон — замечательный материал для стройки. Он отличается небольшой ценой, хорошими теплоизоляционными и конструкционными качествами. К тому же, изделия из него легко можно сделать самостоятельно, что затруднительно, если говорить о силикате или керамике. Как делать керамзитобетонные блоки своими руками рассмотрим подробно.

Что представляет собой керамзитобетон

Это разновидность легкого бетона. В его состав входит керамзит, который играет роль крупного заполнителя, как щебень в привычных нам тяжелым смесям.

Сочетание керамзита и цемента обеспечивает особые свойства материалу:

- **небольшую удельную массу (плотность)**, которая позволяет делать и укладывать блоки большого размера;
- **хорошие теплоизоляционные свойства**, стены из таких блоков не нуждаются в дополнительном утеплении;
- **материал по водостойкости превосходит керамику и силикат**, так как цемент при наличии влаги только упрочняется;
- **он негорюч;**
- **керамзитобетон хорошо штукатурится** и отделывается другими способами;
- **материал хорошо контактирует с конструкциями из тяжелого бетона**, чего не скажешь о теплоизоляции других видов.

К недостаткам керамзита можно отнести только меньшую прочность и морозостойкость чем у тяжелого бетона, это связано с порами внутри заполнителя.

Состав керамзитобетона

Керамзитобетон почти не отличается от состава тяжелого бетона в него входят:

- *цемент;*
- *мелкий заполнитель* — песок;
- *крупный заполнитель* — керамзит, о нем мы расскажем ниже;
- *добавки*, модифицирующие свойства смеси и материала (используются необязательно).

Также к компонентам можно отнести воду, которая необходима для приготовления и твердения. Дополнительно чтобы увеличить прочность блоков, в смесь можно ввести микроволокно (полимерное, стеклянное, базальтовое и т. п.) которое заармирует камень.

Требования к компонентам такие же, как и для обычного бетона: качество, отсутствие посторонних примесей. Песок желательно использовать мытый.

Что такое керамзит

Керамзит — это искусственный строительный материал. Изготавливают его, формируя гранулы из смеси глины и сланца, которые потом обжигают.

При спекании происходит выделение газов, которые и формируют замкнутые поры внутри. Причем внешний слой остается почти монолитным.

Таким образом, несмотря на наличие внутреннего воздушного пространства, гранулы керамзита слабо впитывают воду. К тому же, керамзит дешевле всех остальных пористых заполнителей, и имеет неплохую прочность.

Приобретая керамзит нужно учитывать его марку по плотности — чем меньше плотность, тем меньше его теплопроводность, но и прочность тоже.

По ГОСТу керамзит делят на фракции по размерам гранул в миллиметрах:

- от 5 до 10;
- от 10 до 20;
- от 20 до 40 мм.

Отпускают обычно керамзит либо россыпью, либо фасованным в тару — в том числе и в биг-бэги. Для производства блоков лучше использовать первые две фракции или их смесь (что еще лучше). Хотя, если планируются блоки без внутренних пустот (полнотелые) то можно добавить и фракцию 20-40 мм.

Технология производства керамзитобетона

Технология производства керамзитобетонных блоков, почти не отличается от технологии тяжелой смеси (не учитывая, что крупный заполнитель другой), в нее входят те же операции:

- Смешивание компонентов.
- Укладка раствора в опалубку или форму.
- Уплотнение смеси.
- Формовка блока и удаление опалубки.
- При необходимости ускорить процесс применяют пропаривание.
- Если не проводилось пропаривание, то изделия или конструкции выдерживают при особом уходе до достижения марочной прочности.

Единственное отличие заключается в том, что, делая керамзитобетон своими руками, более эффективно применять не

гравитационные смесители, а принудительные. Это связано с тем, что легкие гранулы керамзита, падая с высоты после захвата лопастями гравитационной бетономешалки, перемешиваются хуже, чем тяжелый гравий или щебень.

Что нужно для домашнего производства керамзитобетонных блоков

Кроме, естественно, материалов, нужен минимальный набор оборудования.

Рассмотрим два варианта:

- вы собираетесь разово изготовить небольшое количество блоков для небольшой постройки;
- нужно поставить производство керамзитобетонных блоков своими руками на поток из-за большого объема строительства, или в планы входит реализация блоков.

Для небольшого объема производства

Для небольшого объема производства вполне достаточно имеющейся почти у каждого хозяина гравитационной бетономешалки

Если нужно сделать несколько сотен штук керамзитобетонных блоков, например, для возведения гаража, то можно обойтись минимальным количеством оборудования.

Это могут быть, всего лишь:

Имеющаяся у вас **гравитационная бетономешалка**. Для качественного смешивания операцию нужно проводить не две-три минуты, как для тяжелого бетона, а в полтора-два раза дольше.

Формы или **станок** для производства керамзитобетонных блоков своими руками.

Вибростол — в крайнем случае, можно уплотнять смесь трамбовкой, но это сделает процесс более длительным и трудоемким. К тому же, работая трамбовкой с керамзитобетоном, нужно точно рассчитывать усилие, чтобы не раздавить гранулы.

Инструмент для загрузки и дозирования компонентов — тележки, ведра, лопаты и т. п.

Если вы собираетесь поставить производство на поток

В этом случае, желательно использовать бетономешалку принудительного действия. Желательно механизировать процесс транспортирования компонентов, смеси и готовых изделий.

Проще всего это сделать, смонтировав на площадке кран-балку, или приобретя электрокар с фронтальным подъемником.

Также для ускорения процесса, и чтобы не занимать большую площадку для полигона, на котором будут твердеть изготовленные блоки, можно смонтировать устройство для пропаривания (об этом чуть ниже).

Рассмотрим подробнее каждую единицу оборудования.

Бетономешалка

Ее конструкция стандартная. Как уже говорилось выше, для керамзитобетона лучше аппарат принудительного смешивания. Объем мешалки выбираем такой, чтобы приготовленную порцию смеси мы могли отформовать за один-два часа, пока не началось твердение.

Вибростол

Не считая смесителя — это самый дорогой агрегат, необходимый для производства блоков. Но без него нельзя обойтись, разве только что при изготовлении полнотелых изделий применить погружной вибратор, который немного дешевле. Но такой подход непрактичен, так как затянет процесс изготовления.

Приобрести вибростол в магазине строительно инструмента затруднительно. Но его легко можно заказать. Цена на этот аппарат начинается, от 10 тысяч рублей. Можно также изготовить его и самостоятельно.

Конструкция несложна, и состоит всего из нескольких узлов:

- основание (рама);
- площадка, на которой происходит уплотнение (сам стол);
- амортизаторы, на которых крепится стол, можно использовать пружины от автомобильной подвески, подходящие резиновые подушки;
- вибратор, вместо промышленного устройства можно установить двигатель с эксцентриком на валу. Или еще лучше — отдельный эксцентрик, связанный с мотором через ременную передачу.

Для более качественной работы желательно, чтобы вибраторов было два или больше. Площадь стола выбираем такой, чтобы на нем уместился станок для изготовления блоков, или максимальное количество форм.

Внимание. При самостоятельном конструировании и сборке вибростола, особенно с одним вибратором, может возникнуть проблема резонанса конструкции. Она выражается в том, что стол резко увеличивает амплитуду своих колебаний, увлекая за собой основание и даже смещая весь агрегат с места. Избавиться от этого явления можно изменив массу груза на эксцентрике или передаточное число или скорость вращения двигателя.

Формы

Простейшие формы нетрудно изготовить при минимуме инструмента. Можно выбрать для своего производства несколько вариантов.

- Изготовить из дерева или комбинации его с другими листовыми материалами, например: деревянный каркас, и жестяные или текстолитовые стенки. Дерево прослужит недолго, но для мелкой серии вполне приемлемый вариант.
- Изготовить из металла, если есть сварочный аппарат и навыки. Металлические формы при должном уходе могут прослужить несколько лет, их легко смазывать и очищать.

Совет. Не делайте формы со съемными боковинами, они менее надежны. При правильном подборе состава смеси, заготовка и так легко извлекается из формы.

- Купить готовые формы металлические, либо полимерные.
- Есть еще один способ изготовления форм — сделать их из стеклопластика. Но он слишком трудоемкий. Для создания формы нужно сделать модель нашего блока, потом оклеить ее несколькими слоями стеклоткани на эпоксидной смоле.

Станок для изготовления блоков

Предназначается для одновременного изготовления заготовок нескольких блоков. Выполняет или только предварительное формование, или сразу же происходит и уплотнение смеси (если в станок встраивают вибраторы).

Можно приобрести готовый станок, или попробовать изготовить самостоятельно. Конструкция его может быть самой разнообразной.

Простейший и наиболее распространенный из следующих узлов:

Блок формы — комбинации из нескольких форм.

Устройство для загрузки бетонной смеси — лотков или транспортеров для подачи

бетона сразу во все формы.

Приспособлений (чаще всего с ручным приводом) — для предварительного уплотнения прессованием смеси, и извлечения заготовки из формы.

Особенности процесса изготовления блоков

Этапы производства мы описали выше, теперь подробно опишем нюансы наиболее важных для качества операций.

Как правильно приготовить смесь для керамзитобетонных блоков

Процесс приготовления смеси ничем не отличается от приготовления обычного бетона (разве что в гравитационной мешалке это требует чуть больше времени). Но нужно учитывать то, что мы будем удалять опалубку сразу после формования и уплотнения. Поэтому, нам нужна смесь с минимальным количеством воды. По этой причине обязательно добавляем пластификатор.

Количественный или объемный состав компонентов можно легко найти в справочниках или интернете. Для сведения, можем вам привести таблицу (таб.1), где указаны пропорции раствора для блоков керамзитобетонных.

Формование

Для того чтобы заготовку можно было легко и без повреждений извлечь, а также для легкой очистки формы, потом нужно обязательно применять смазку. Это может быть промышленно изготовленный состав (инструкция об его применении расскажет, для каких материалов он предназначен, нужно ли и как разбавлять его водой), либо подручные вещества.

Можно, например, использовать раствор отработанного машинного масла в воде. Хотя смешиваются они плохо, но нам и не нужна полноценная эмульсия. Для лучшего растворения можно добавить хозяйственного мыла или вообще применить для смазки мыльный раствор.

Внимание. Применение моющих средств для смазки форм — возможная причина появления высолов на стенах.

Наносится раствор кисточкой или губкой, но более удобно использовать распылитель. Обратите внимание, что после каждой формовки смазывать необязательно — смесь начинает прилипать только после трех четырех циклов.

Второй вопрос, на который стоит обратить внимание при формовке — давление при прессовании. Оно не должно быть чрезмерным, ведь окончательно уплотняем мы вибрацией.

Таблица 1

Плотность готового керамзитобетона, кг/м^3	Расход цемента	Применяется керамзит плотностью	Расход керамзита		Песок	Вода
	тн	кг/м^3	тн	м^3	тн	л
1000	0,250	700	0,720	—	—	140
1500	0,430	700	—	0,8	0,420	140
1600	0,430	600	—	0,68	0,680	140
1600	0,400	700	—	0,72	0,640	140
1700	0,410	600	—	0,56	0,880	140
1700	0,380	700	—	0,62	0,830	140

Пояснения к таблице:
состав смеси для керамзитобетонных блоков дан на метр кубический готового материала;
цемент берется марки М400;
чем больше плотность готового керамзитобетона, тем выше его прочность, но хуже теплоизоляционные свойства.

Гранулы керамзита мы, конечно, не повредим, так как давим по всей площади, но форма, особенно полимерная, может «раздуться». Потом будет сложно извлечь блок и у него будут нестандартные размеры. Это важно, если в нашем станке механический привод, руками мы не передавим.

Уплотнение смеси

Хоть и кажется, что чем дольше мы будем держать форму на вибростоле, тем больше уверенности, что смесь хорошо уплотнится, это не так. Длительное вибрирование приведет к тому, что легкий керамзит начнет двигаться вверх, а песок и цементное тесто вниз, бетон получится слоистым. Также из раствора уйдет чрезмерное количество воды.

Контролировать лучше визуально. Если на поверхности прекращают появляться пузыри воздуха и началось выделение белой жидкости (цементного молока), вибрацию прекращаем. Обычно процесс занимает не более минуты.

Пропаривание смеси

Многие считают, что пропаренный бетон более прочный. Иначе, почему эту операцию проводят на производстве?

Принимается решение, что желательно постараться обработать паром и собственноручно изготовленные изделия. Однако это не совсем правильно. На самом деле, при пропаривании в бетоне могут появиться поры и трещины.

Дело в том, что при нагреве смеси, различные ее составляющие нагреваются и расширяются неравномерно. Также при чрезмерной температуре испаряющаяся во внутреннем объеме изделия вода прокладывает себе дорогу.

Внимание! На заводах пропаривают бетон для того, чтобы ускорить процесс твердения и увеличить оборачиваемость форм. Чтобы снижение качества было минимальным, нужно точно рассчитать и контролировать параметры процесса — что в домашних условиях почти невозможно.

Нельзя только что отформованную смесь пропаривать, нужно ее предварительно выдержать. Причем, для пропарки в форме это время меньше, без нее больше. Однако достигнуть качества при обработке паром в форме трудно, так как ее материал, особенно металл, греются быстрее бетона.

Также стенки мешают испарению воды с поверхности. Для самостоятельного изготовления керамзитобетоннных изделий, лучше обработка паром распалубленных заготовок.

Температура изделия должна плавно, в течение двух-пяти часов, подниматься. Затем, некоторое время держаться на уровне 80 градусов для смесей на основе обыкновенного цемента, и около 100 градусов для шлакопортландцемента.

Выдержка зависит от многих факторов и самостоятельно рассчитать ее невозможно. Даже на заводах чаще используют опытный (эмпирический) метод.

Снижение нагрева тоже должно быть плавным. Кроме того, в домашних условиях сложно создать камеру для обработки, а также оборудование для подачи пара. Не стоит забывать и том, что требуется топливо, цена на которое в наше время приличная.

Поэтому, если только вы не собираетесь на ограниченной площадке основывать массовое производство керамзитоблоков, от пропаривания лучше отказаться.

Уход за блоками во время твердения

Уход за керамзитобетоном такой же, как и за привычным тяжелым. В стандартных условиях (20 градусов Цельсия, 90% влажности) он набирает марочную прочность через те же 28 дней:

- защищаем свежие отформованные блоки от атмосферных осадков и прямого солнечного света;
- обеспечиваем необходимую влажность, укрыв пленкой и периодически проливая водой или обсыпав влажным песком или опилками;
- если это возможно, то оставляем твер-

деть его вообще в воде (в бассейне, после выдержки в течение суток на воздухе). Такой метод, кстати, используют в лабораториях для контрольных образцов.

Последний вариант твердения обеспечивает наибольшую прочность готовых изделий, в отличие от пропарки. Правда потом такие блоки перед укладкой придется просушить.

Надеемся, мы рассказали про то, как делать блоки керамзитобетонные своими руками достаточно понятно. Конечно, это не полностью исчерпывающая информация. Но, все же, прочитав это статью, и приобретя или собрав самостоятельно необходимое оборудование и материалы, вполне можно начать изготавливать этот материал.

СЕБЕСТОИМОСТЬ БЛОКОВ, ИЗГОТОВЛЕННЫХ В ДОМАШНИХ УСЛОВИЯХ

Керамзитобетонные блоки, изготовленные своими руками, по стоимости выйдут гораздо дешевле. Если вы хотите узнать, какую сумму вы сможете сэкономить, произведите следующие несложные вычисления. Из 100 л раствора получают около 10-11 пустотелых блоков. Для замешивания такого количества раствора нам понадобятся: керамзит – 54,5 кг; песок – 27,2 кг; цемент – 9,21; вода – 9.09 кг.

Стоимость 10 блоков составит 201 руб. 60 коп. Соответственно, 1 штука будет стоить 20 руб. 16 коп. Допустим, для строительства гаража 4х7х3 м вам потребуется 776 блоков. Их себестоимость при изготовлении своими руками 15 тыс. 664 руб.

Стоимость же одного готового изделия в среднем составляет 80 руб., то есть 776 блоков будут стоить 62 тыс. руб. 80 руб. Таким образом, изготовление керамзитобетонных блоков в домашних условиях выгодней – ведь мы экономим солидную сумму 46 тыс. 416 руб.

https://yandex.ru/turbo/zamesbetona.ru/s/betonirovanie/keramzitobetonnye-bloki-svoimi-rukami.html

Сила в стержне

Что такое армирование и для чего используется?

При возведении объектов строителям приходится выполнять работы по обеспечению прочности сооружений на протяжении периода эксплуатации. Для повышения надежности бетонных конструкций используется армирование. Главная характеристика бетона – прочность. Однако материал под воздействием факторов природного характера теряет целостность, постепенно разрушаясь. Усиление бетонных конструкций позволяет решить серьезные задачи – повысить их несущую способность и предотвратить растрескивание. Итак, что такое армирование? Разберемся детально.

Многие слышали специальный строительный термин «армирование», но затрудняются правильно ответить, что это за процесс и как он выполняется. Остановимся на этом подробно.

Известно, что бетон, применяемый в строительной сфере, обладает повышенным запасом прочности.

Однако материал имеет свои особенности:

- способен воспринимать значительные сжимающие нагрузки на единицу площади изделия;
- быстро теряет целостность при растягивающих нагрузках и воздействии крутящих моментов.

Бетонному материалу проблематично найти альтернативу. Именно поэтому строителям приходится решать задачи, связанные с укреплением бетонного массива. Усиление бетона – это метод повышения прочностных характеристик материала путем армирования.

Для этих целей применяются следующие материалы:

- стальная арматура;
- базальтовые нити;
- прочная фибра;
- стеклянное волокно.

Строители уверенно утверждают, что бетону необходимо армирование. В результате арматурного усиления получается монолит, соответствующий требованиям нормативных документов, регламентирующих величину предполагаемых усилий. Максимальный запас прочности обеспечивают предварительно напряженные стальные прутки. Они снимают напряжение и повышают механические свойства бетона. Технология положительно зарекомендовала себя при возведении высотных объектов, когда силовые каркасы формируют жесткий контур, повышающий устойчивость здания.

Для чего нужно усиление бетона

При эксплуатации строений на бетонные конструкции воздействуют различные виды усилий:

- реакция грунта;
- перепады температуры;
- масса элементов здания;
- сейсмические факторы;
- нагрузки от ветра и осадков.

В результате бетонные изделия подвергаются изгибу, растяжению или кручению. Указанные факторы отрицательно воздействуют на прочность не укрепленного бетона. Для повышения прочностных характеристик материал укрепляют с помощью армирования.

Назначение армирования:

- повышение прочностных характеристик железобетонных изделий;
- снижение вероятности образования трещин в бетонном массиве;
- увеличение несущей способности строительных конструкций;
- уменьшение влияния факторов природного характера на целостность бетона;
- обеспечение равномерного распределения действующих усилий;
- повышение устойчивости возводимых строительных объектов.

Разобравшись, что такое армирование, рассмотрим конкретные участки здания, нуждающиеся в усилении.

В каких зонах нужно армирование

Различные части здания воспринимают определенные нагрузки. В зависимости от действующих усилий определяется метод укрепления, применяемый материал, а также зоны расположения силовых элементов.

Укрепляют следующие участки:

- фундаменты зданий;
- нижний уровень кладки;
- стены через каждые 3-4 ряда кладки;
- проемы для установки дверей и окон;
- верхний ярус стен под перекрытие;
- части здания, на которые действуют повышенные нагрузки.

В проектной документации оговариваются все проблемные участки строения и даются рекомендации по обеспечению необходимого запаса прочности.

Разновидности усиления

В строительстве используются технологические решения, позволяющие повысить прочностные свойства проблемной зоны. Применяются следующие виды укрепления бетона:

- с использованием мелкофракционного наполнителя. Такой вид усиления также называют дисперсным. В жидкую бетонную смесь вводятся фиброволокна из кусочков проволоки, стекловолоконных нитей или синтетический заполнитель. После твердения бетона, находящиеся в массиве волокна повышают прочность, уменьшают риск растрескивания при усадке и температурных колебаниях. При этом резко возрастает стойкость к воздействию механических факторов и агрессивным средам;
- с применением арматурного каркаса. Силовая конструкция из стальных стержней позволяет равномерно демпфировать усилия, обеспечивая целостность армированного массива в условиях повышенных нагрузок. Каркас представляет собой пространственную металлоконструкцию из рабочей арматуры диаметром 1,4–2,0 см, располагающуюся продольно. Рабочие стержни соединяются с поперечными прутками диаметром 0,6–0,8 см. Фиксация элементов производится вязальной проволокой;
- с помощью специальной сетки, произведенной промышленным образом. Технология послойного укрепления положительно зарекомендовала себя при выполнении отделочных мероприятий внешней поверхности стен, возведенных из различных стройматериалов. Для усиления поверхности используется готовая сетка из стальной проволоки или пластика, на которую наносится слой шпатлевки или отделочный раствор. Такой вид армирования позволяет создать надежную основу для внешнего штукатурного слоя.

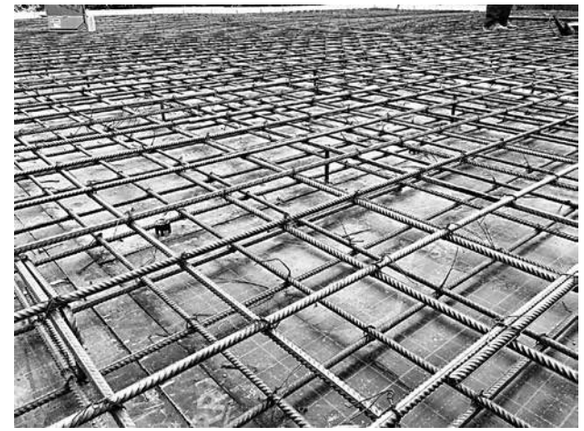

Выбор метода укрепления осуществляется в соответствии с особенностями здания, действующими нагрузками и поставленной перед строителями задачей.

Как классифицируется арматура

Для укрепления бетонных конструкций применяется арматура, изготовленная из различных материалов. **Наиболее широко используются металлические элементы, которые отличаются следующими моментами:**

- способом изготовления. Применяется проволока, полученная методом холодной протяжки через фильеры, или горячекатаные стержни. Технология позволяет улучшить структуру металла, повышая прочность к воздействию разрывных нагрузок;
- методом упрочнения. Для повышения прочностных характеристик широко используется термическая обработка арматуры. Возможны и другие варианты упрочнения металлических стержней без использования нагрева;
- профилем поперечного сечения стержня. В строительной сфере используется арматура с гладкой или рифленой поверхностью. Рифли представляют собой кольцеобразные насечки, которые повышают сцепление арматуры с бетонным массивом;
- способом использования. В зависимости от технологии изготовления железобетонной продукции, действующих усилий и планируемого результата применяют стальные прутки, которые бето-

нируются в предварительно напряженном или ненапряженном состоянии.

Подбор необходимых металлических прутков осуществляется в соответствии с чертежом на основании предварительно выполненных расчетов.

Виды силовых конструкций

С целью повышения прочностных характеристик бетонных конструкций в настоящее время в строительной отрасли используются различные типы силовых элементов:

- каркасные конструкции. Используются плоские каркасы и пространственные решетки. Силовые элементы, выполненные в одной плоскости, изготавливают согласно рабочей документации методом сваривания. Для соединения элементов с помощью сварки применяют промышленное оборудование, позволяющее одновременно выполнить групповую фиксацию прутков. Использование стандартных каркасов, изготовленных промышленным методом, значительно сокращает продолжительность строительных мероприятий. Технология допускает использование вместо сварки стальной проволоки для вязания;
- сетки для армирования. Они изготавливаются путем соединения проволоки с использованием сварочного оборудования, а также методом вязания. Сетчатые конструкции делятся на виды в зависимости от диаметра применяемой проволоки. Легкие сетки изготавливаются из проволоки диаметром не более 10 мм, а в тяжелых конструкциях сечение превышает указанное значение. При диаметре проволоки 0,5–1 см, сетка поставляется в виде рулонов. При отсутствии возможности использовать оборудование для сварки, можно изготовить сетку, связав элементы вязальной проволокой.

Мощные силовые каркасы применяют для усиления нагруженных фундаментов и ответственных частей здания. Используя сетку для армирования можно усилить кирпичную или блочную кладку, а также предотвратить растрескивание бетонной стяжки или дорожного покрытия.

Усиление бетона – это ответственная операция, предотвращающая растрескивание, повышающая жесткость монолита и увеличивающая долговечность возводимых строений. Важно уметь правильно выбрать конкретный вариант укрепления строительных конструкций.

Для чего нужно армировать фундамент?

Ленточный фундамент является одним из самых распространенных видов основания для дома. В процессе его возведения большое значение уделяют армированию опалубки. Арматура позволяет увеличить прочность основания и его устойчивость к растягиванию. Оазберемся какая нужна арматура для ленточного фундамента и на какие детали стоит обращать внимание, чтобы он прослужил долгие годы.

Требования к бетону

После выбора типа фундамента многих волнует вопрос, каким должен быть бетон, его состав и оптимальные пропорции, чтобы произвести качественную заливку основания. Строитель также должен обратить внимание на:

- количество этажей будущего дома;
- вес здания;
- тип грунта;
- уровень подземных вод и промерзания почвы.

Большое значение уделяют качеству бетонного раствора. Любая марка бетона состоит из четырех компонентов:

Цемент. Основная составляющая бетона, которую лучше приобретать в проверенных строительных магазинах. У цемента есть срок хранения, поэтому покупать его про запас не рекомендуется. Для заливки ленточного фундамента часто выбирают цемент или портланцемент марки М400.

Песок. Специалисты рекомендуют использовать песок, в составе которого есть как крупные, так и мелкие частички. Лучше всего выбирать речной песок с небольшой примесью карьерного. Фракция песка под фундамент составляет 2 – 2,5 мм.

Щебень. При строительстве небольших зданий используют гранитный щебень средней фракции от 20 до 40 мм.

Вода. Нужно использовать чистую питьевую воду. Вода с высоким содержанием солей и сульфатов снизит качество бетонного раствора.

Если есть необходимость увеличить свойства бетона, часто добавляют пластификаторы. Такие химические добавки способны повлиять на затвердевание, прочность и текучесть массы. Соотношение пластификаторов в бетонном растворе составляет 0,2-0,3%.

Требования к арматуре

От движения грунтов, от морозного пучения, от давления здания верхняя часть основания испытывает нагрузку на сжатие, а нижняя – на растяжение. Как раз в эти части строители всегда кладут арматуру, которая берет на себя часть этих нагрузок. При выборе арматуры для фундамента обращают внимание на:

- диаметр прутьев;
- устойчивость к коррозии;
- необходимость сваривания;
- устойчивость к отрицательным температурам.

Специализированные магазины предлагают арматурные прутья диаметром от 5 до 32 мм с ребристой и обычной гладкой поверхностью. Ребристые создают лучшее сцепление с бетоном, поэтому их используют как главные элементы. Гладкая арматура выполняет функции дополнительного элемента и устанавливается на зоны не подверженные растяжению.

Для армирования фундамента нужна ребристая арматура диаметром в 8-16 мм и гладкая в 6 мм.

В строительстве фундамента чаще всего используют ребристую арматуру класса А3 (А400). При покупке можно увидеть разную маркировку элементов. Буква «К» в маркировке означает, что прутья покрыты специальным антикоррозийным составом, а буква «С», что стержни можно сваривать.

Требования к армированию

Чтобы провести качественное и надежное армирование фундамента необходимо придерживаться некоторых правил:

Совершайте покупку прутьев в специализированных магазинах, которые могут предоставить сертификаты качества на продукцию.

Сцепленные между собой прутья не должны деформироваться во время заливки бетонной смесью.

Для соединения арматурных элементов лучше использовать ручной способ вязки вместо сваривания стержней.

Кроме того, в строительных документах и нормах для железобетонных конструкций описаны допустимые расстояния между арматурными стержнями:

- не больше 40 см для продольных прутьев;
- не больше 30 см для поперечных стержней;
- не меньше 25 см для элементов расположенных вертикально.

По мнению специалистов, диаметр арматуры для ленточного фундамента должен составлять:

- для легких домов на устойчивой почве подходит диаметр от 8 мм;
- для сыпучих и пучинистых грунтов и тяжелых построек от 12 мм.

Расчет количества и диаметра арматуры

Во время расчета необходимого диаметра арматуры используют показатель ширины и глубины ленточного фундамента. Если ширина фундамента достигает 50 см, а его глубина – 100 см, тогда площадь сечения ленты фундамента составит:

50 см x 100 см = 5000 см^2.

Согласно нормативным документам, площадь сечения арматуры должна быть не меньше чем 0,01% основания, а значит:

Схема типового армирования ленточного фундамента

5000 см2 x 0,01% = 5 см^2.

Полученный результат находим в специальной таблице для расчета диаметра арматурных стержней. Получается, что для основания дома с такой шириной и глубиной можно использовать:

6 стержней диаметром 10 мм;

8 стержней диаметром 9 мм;

3 стержня диаметром 14 мм.

Стоит учитывать, что если длина фундамента больше 3 метров, тогда 12 мм – это минимальный допустимый диаметр для использования.

Подсчет количества арматуры проводят самостоятельно в зависимости от схемы армирования.

Некоторые усиливают основание четырьмя прутьями, другие используют шесть. Отличается также армирование углов. Кто-то совершает их Г-образными хомутами, возможно также П-образные схемы и различные вариации.

Чтобы узнать количество продольных элементов, при подсчете высчитывают периметр дома, к нему добавляют показатели стен, которые размещены над лентами фундамента. Полученное число умножают на запланированное количество продольных стержней находящихся на одной ширине ленты.

Правила армирования ленточного фундамента

Арматурные прутья различаются не только по классу и внешнему виду, они также различаются по своему назначению:

Рабочая продольная (горизонтальная)

Стержни, которые расположены вдоль основания и воспринимают на себя основную нагрузку от факторов сжатия и растяжения. Чтобы увеличить прочность фундамента их устанавливают в нижнюю и верхнюю часть ленты. Диаметр элементов нижнего армирования должен быть больше диаметра верхних прутьев.

Поперечная монтажная

Она устанавливается для связывания между собой отдельных верхних или нижних рабочих стержней. Обеспечивает целостность рабочих элементов и распределяет между ними нагрузку.

Вертикальная

Устанавливается вертикально и соединяет между собой верхнюю и нижнюю продольную арматуру. Правильное армирование ленточного фундамента использует все эти виды прутьев. Только вместе они обеспечат целостность арматурной конструкции и равномерно распределяют нагрузку.

Как правильно армировать фундамент?

Расстояние между прутьями и поверхностью фундамента должно составлять 5 см. Основную нагрузку на себя берут горизонтальные прутья, поперечные только соединяют каркас в единое целое. Нижний слой прутьев улаживается на специальные подставки.

Большое значение уделяют армированию углов. В этих местах стержни не просто соединяют, а используют для этого отдельные изогнутые Г- или П-образные хомуты. На углах прутья устанавливают чаще и плотнее чем в самом основании. Армирование свайно-ленточного фундамента ничем не отличается от армирования обычного ленточного основания.

Главные ошибки армирования фундамента:

- армирование углов не хомутами, а обычным перекрещением прутьев;
- расположение стержней в середине фундамента;
- когда в углах фундамента находится только два согнутых стержня;
- неравномерное расположение арматуры по всему основанию.

Как вязать арматурную сетку самостоятельно

Перед началом работ лучше ознако-

мится с правилами вязания арматуры. Для этого процесса приобретают вязальную проволоку и крючок. Такая проволока хорошо гнется, а средний ее диаметр достигает 1,2-1,3 мм. Крючок можно приобрести в строительном магазине или сделать самостоятельно. Для вязки используются прутья длиной в 5-6 метров. Технология вязания для всех фундаментов одинаковая, а если диаметр прутьев больше 25 мм, тогда стержни соединяют с помощью сварки.

Вязание арматуры можно совершать в удобном для работы месте, потом поместить ее в опалубку, а после устанавливать хомуты по углам основания. Чтобы вязание происходило удобней, не используйте слишком длинные отрезки проволоки. Откусите 20 см металлической нити и сложите ее вдвое. Нахлест арматурных прутьев при связывании достигает 2 см.

Вязание арматуры при помощи специального приспособления

Кроме обычных крюков строительный рынок предлагает множество дополнительных приспособлений и инструментов, чтобы не только ускорить процесс вязания арматуры, но сделать это надежно и прочно.

Пистолет для вязки арматуры

Значительно сокращает трату времени на связывание прутьев. Потребуются дополнительные траты на инструмент, зато он обеспечит более надежную затяжку проволоки. В пистолете проволока находится в специальном барабане, который легко заменить. Однако он имеет вес в 2-3 кг и не всем строителям удобно с ним работать.

Полуавтоматический и автоматический крюк для вязки арматуры

Специализированные инструменты, которые значительно сокращают время сборки арматурного каркаса для фундамента. Вязку стержней можно производить с помощью обычных пассатижей. Некоторые строители в домашних условиях используют шуруповерт, в который вставляют согнутый гвоздь.

Вязка арматуры – важный этап при заливке ленточного фундамента и на качественных инструментах лучше не экономить.

Как вязать армированную сетку в траншее

Вязать арматурный каркас в траншее сложнее, чем на свободной территории. Лучше заранее продумать схему соединения элементов, чтобы в дальнейшем не тратить время на переделку работы. Приобретите в специализированном магазине фиксаторы для арматуры. Они расположат сетку выше опалубки и обеспечат равномерное нанесение бетонного раствора на всю арматуру.

Работать в траншее одному человеку не удастся, при такой работе нужен помощник. В начале, в траншею вбиваются вертикальные прутья, к ним крепится горизонтальная рабочая арматура. В конце приступают к упрочнению углов основания.

Сваривание арматуры для армирования

Сварка арматурных элементов быстрее в сравнении с вязанием прутьев, однако, она значительно снижает прочность металлического каркаса. После сварки прутья становятся более хрупкими, что влияет на качество ленточного основания. Если возводится тяжелое здание в несколько этажей, а местность имеет проблемный грунт, лучше отказаться от такого способа соединения арматурных стержней.

Для сваривания арматуры необходимо приобрести специальные стержни класса А500 и дополнительной маркировкой «С». Сварка арматуры может происходить разными способами:

- контактным;
- ванным;
- стыковым;
- контактно-точечный.

Если арматура сваривается контактным путем очень важно контролировать силу тока, от которой зависит качество шва.

Практические советы

Армирование кирпичных стен укладывается на раствор между кладками кирпича. Процесс работ начинают с самого низа. Особое внимание уделяют дверным и оконным проемам, так как в них часто возникают трещины. Отдельные элементы арматуры можно соединять вязальной проволокой.

«Как армировать газобетонные блоки?»

Армирование газобетона производят арматурной сеткой. Для расположения арматуры проделайте в блоках пазы штраборезом. Канавы очищают от мусора и укладывают арматуру связанную специальным крючком. После укладки арматуры пазы заливают цементным раствором. Правильное угловое армирование должно защитить фундамент от трещин и обеспечить сопротивляемость основания силам растяжения и сжатия. Жесткость соединения обеспечивается как способом вязки, так и свариванием. Качественную прочность угловому основанию создают П- и Г-образные хомуты.

Что такое армирование кирпичной кладки?

При возведении любого сооружения главными характеристиками конструкции являются ее прочность, долговечность и безопасность. Со временем на многих кирпичных стенах появляются заметные трещины, к этому приводят разные причины: неправильное проектирование, неравномерное оседание почвы, несоблюдение технологического процесса укладки кирпича и др. Не допустить подобного поможет армирование кирпичной кладки.

Укрепление стен в процессе строительства поможет избежать последующего их растрескивания и материальных затрат, связанных с ремонтными работами по их восстановлению.

Поэтому армирование кладки из кирпича – очень важный этап возведения здания, но он особенно актуален в случаях:

- если стены будут выдерживать большие нагрузки (например, многоэтажные постройки);
- когда строительство ведется на почвах, дающих усадку. Неравномерность проседания приводит к сдвигам отдельных частей стен и появлению трещин, но армированная кладка удержит постройку на одном уровне;
- в районах с повышенной сейсмичностью. Здесь пользуются продольным каркасом или применяют сразу несколько способов укрепления сооружения;
- если кирпич или бетон неудовлетворительного качества – армированием перекрывают все недостатки материалов.

Принципы ведения работ

Если осуществляется строительство частного дома, то укрепить постройку армированием кирпичных стен можно и своими руками, без привлечения специалистов в этой области.

Главное – соблюдать основные правила:

Сетку, используемую в качестве арматуры, следует полностью погружать в бетонную смесь.

Арматура, изготовленная из черных металлов, подлежит предварительной окраске.

Толщина швов должна превышать толщину стержней арматуры не менее чем на 4 мм.

На одном строении необходимо использовать арматуру с одними и теми же физическими показателями.

Концы сетки должны выходить за пре-

делы простенка на несколько миллиметров.

При изготовлении вручную армирующей сетки соединять ее нужно между собой с помощью вязальной проволоки, сваривать сетку нельзя.

Для районов с сейсмической активностью применяется вертикальное размещение арматуры. Точки расположения вычисляются заранее и указываются в проекте каждого отдельного сооружения.

Виды и особенности усиления

Существует несколько разновидностей армирования кирпичной кладки. Чтобы подобрать подходящий вариант, нужно учитывать такие нюансы:

- какие нагрузки предстоит выдерживать зданию, характер несущей способности стен из кирпича;
- способ, которым производится кладка;
- тип перевязки кирпичей;
- промежутки армирования кирпичной кладки.

Основными усилительными элементами выступают длинные прутья или же армирующая сетка. Для их изготовления используют металлическую проволоку, современные технология также позволяют применять полиэтиленовые или ПВХ-армирующие стержни. Диаметр стержней – от 3 до 8 мм. Чем больше здание, тем большим должен быть диаметр элементов сетки.

В частном строительстве применяют стержни с сечением 3-4 мм. Но допускается использование и прутьев с бóльшим диаметром. В такой ситуации не стоит выполнять армирование кирпичной кладки сеткой, потому что в точках соприкосновения прутьев толщина будет удвоенной. Лучшим решением станет зигзагообразная укладка толстых прутьев.

Располагать элементы арматуры следует на равных промежутках друг от друга, приемлемые отрезки – от 40 до 100 мм, чтобы образовались квадратные звенья. Исходя из предполагаемой нагрузки на стенки определяется частота укладки арматуры. В среднем решетку располагают после 3-5 рядов, а при высоких нагрузках для усиления прочности – после каждого 2 ряда.

Сетка может иметь различное расположение на кладке из кирпича:

- продольное;
- поперечное;
- вертикальное.

Сетку для армирования кирпичной кладки можно купить в магазине строительных материалов или сделать ее собственноручно.

Прежде, чем приступить к работе, необходимо подготовить все материалы – кирпичи, бетон, песок, арматуру, а также инструменты и спецодежду.

Если сетка будет изготавливаться прямо на строительной площадке, то понадобятся следующие материалы и инструменты:

- арматурные прутья, подходящие по диаметру;
- проволока для связывания прутьев;
- специальный крючок для выполнения вязки арматуры.

Вязка решетки не представляет особых сложностей. Размечается длина прутьев, причем длина поперечной арматуры делается несколько больше, чем толщина кладки. Разрезаются стержни и связываются в сетку с одинаковыми звеньями, выполняется это вязальной проволокой и крючком.

Поперечное упрочнение стен

Поперечное армирование кирпича сеткой происходит наложением ее на кирпичный слой. Кроме сетки можно пользоваться и арматурными прутьями. В одном строении допустимо использование только однообразных армирующих элементов, применение и сетки, и стержней одновременно неоправданно. Таким образом достигается увеличение прочности на сжатие и изгиб. Чаще данным видом пользуются для наклонных плоскостей (к примеру, арочные кладки).

Поперечный вид упрочнения выполняется во время кладки стен, перегородок, колонн. На кирпичный ряд помещают арматуру и сверху наносят слой раствора для кладки кирпича, толщина которого должна быть не меньше, чем полтора сантиметра.

Особенности поперечного усиления

Поперечный вид армирования кирпичной кладки предполагает использование сетки или стержней. Более востребованными являются сетки. Они изготовляются с различной формой звеньев:

- прямоугольной;
- квадратной;
- зигзагообразной.

Сетчатая арматура с прямоугольными и квадратными звеньями производится из стальных прутьев с поперечным сечением, не превышающим 5 мм. Звенья имеют стороны от 3 до 10 см. Армированную таким образом сетку располагают на каждом пятом ряду. Если же берется более толстый кирпич, то выполняют армирование чаще – через 4 ряда. Не следует забывать о том, что концы арматуры должны проступать наружу с внутренней стороны стенки. Такое расположение помогает следить за количеством рядов и не пропустить следующий слой. По окончании строительства торчащие концы обрезают и заштукатуривают.

Для получения зигзагообразной армирующей сетки для кирпичной кладки берут стальную проволоку. Ее изгибают зигзагом с расстоянием 5-10 см между каждым коленом. Диаметр арматуры для этого вида сетки – от 5 до 8 мм. В кладке ее размещают в каждом втором слое. При этом меняется расположение в последующих слоях – прямо перпендикулярно предыдущему слою.

Вместо зигзагообразных иногда применяют цельнометаллическую армирующую сетку вытяжную или с просечками.

Стержневое усиление поперечного вида

Стержневой вид армирования выполняется при помощи прямой арматуры или искривленной в виде зигзага. Изготовление искривленных стержней аналогично получению зигзагообразной решетки. Укладку производят в каждом третьем-пятом слое.

Прямой арматурой пользуются для армирования кладки из кирпича в случае ровного расположения рядов. В ширину располагают стержни на равных отрезках один от другого, от 30 до 120 мм. Прутья вставляются в межкирпичный шов поперек, глубина – до 2 см, повторяется процедура через 2-3 ряда. Поперечное сечение арматуры – от 3 до 8 мм, размер зависит от того, какова ширина шва.

Для придания строению еще большей стойкости пользуются стержневой арматурой с формой сечения, отличной от круглой. Применяют и полосы из стали. Параметры армирующих элементов определяют, исходя из характеристик кирпичной кладки.

Технология продольного армирования

С учетом расположения укрепляющих деталей продольное армирование подразделяется на:

- внутренне;
- внешнее.

Самым распространенным элементом при продольном расположении арматуры выступают прутья. Если их размещение внешнее, то промежуток между каждым прутом составляет 15-кратный размер его диаметра, а если внутреннее – не превы-

шает 25-кратный размер.

Вертикальное армирование кирпичных стен состоит в размещении прутьев вдоль стенки вверх и их цементировании у основания кладки. Стержни для таких работ выбирают с диаметром 100-150 мм, для строений с большими нагрузками – 300 мм и более.

При горизонтальном армировании преследуются цели укрепления по продольному типу. Это дает связку вертикально расположенных арматурных прутьев. Горизонтальный вид допускает применение стальной арматуры, полосок, уголков, проволоки. Параметры соотносятся с параметрами арматуры, размещенной по вертикали.

Защитить армирующие детали продольного технологического процесса от агрессивного воздействия окружающей среды можно, покрыв их бетоном – при внешнем размещении толщиной смеси – от 100 мм до 120 мм, при высокой влажности – до 300 мм.

Какие требования обязательны

Что нужно учитывать при выполнении армирования кирпичной кладки? Все требования, которые необходимы для данного вида работ, изложены в соответствующей нормативной документации.

Самые важные:

- Для каждой постройки применяется один и тот же тип арматуры.
- Во избежание порчи металлической арматуры до начала работ ее покрывают антикоррозионными средствами или красят.
- Сетка для армирования кирпичной кладки должна быть полностью покрыта цементным раствором.
- Толщину швов выполнять с учетом полного покрытия ими стержней.
- При подготовке сетки для армирования подбирайте форму ячейки с учетом предстоящих задач.
- Следите, чтобы края армирующих элементов выходили за пределы кладки.
- При самостоятельном изготовлении сетки пользуйтесь исключительно вязальной проволокой для связывания прутьев, не используйте метод сваривания.

На что обратить внимание

Выполняя работы, связанные с упрочнением здания, обращайте внимание на следующие моменты:

- Армирование производят с самого начала кладки. Первый ряд арматуры укладывается на основной кирпичный ряд. На каждый пятый слой снова укладывайте армирующие элементы.
- В самых проблематичных местах – оконные, дверные проемы и др., выполняйте двухслойное усиление.

При смещенном центре сооружения требуется усиление верхнего контура на нижнем уровне. Самыми слабыми являются места с перепадом уровней – например, здание и пристройка к нему. Раскол и трещины появляются из-за разницы в поступающих усилиях.

Несмотря на дополнительные расходы, при кирпичной кладке армирование необходимо. С помощью укрепления здания повышается его безопасность, увеличивается срок безаварийной эксплуатации и снижаются затраты на ремонтные работы.

По утверждению специалистов, работы по армированию кладки из кирпича не являются сложными, особенно если соблюдать все правила. С требованиями нужно ознакомиться перед тем, как приступать к кладке. Выполнение армирования кирпичных зданий – обязательное условие для усиления конструкции, ее нормального функционирования, одинакового распределения нагрузки по всему периметру.

https://stroy-podskazka.ru/

Грибок на бетоне

Откуда берется и как с ним бороться

Тема настенной плесени будет интересна скорее владельцам жилья в многоквартирных домах, хотя иногда и в частном строении появляется грибок на бетоне: борьба с ним процесс не сложный, но обязательный.

Грибок, как он есть

Для начала следует понять природу данных вредителей, чтобы определить методы борьбы и осознать ее необходимость.

Строители различают 3 типа грибков:

- синева;
- гниение;
- плесневые.

Первые 2 типа активно размножаются на древесине, нас больше интересует последний тип грибка, благополучно появляющийся на искусственном, даже окрашенном, камне.

На заметку! Современные строительные химикаты достаточно эффективны в остановке распространения грибковых поражений. Но экономически и практически более выгодно производить мероприятия профилактической обработки, а не лечить «больной» бетон.

Зачем избавляться от грибка?

Кроме того, что наличие плесени не добавляет привлекательности интерьеру, такое соседство весьма опасно для здоровья человека. Даже если вы не проживаете в доме постоянно, и не подвергаетесь значительному риску, грибок медленно, но верно разрушает структуру бетона, ухудшая его прочностные характеристики.

На заметку! Заметив плесень на окрашенной штукатурке не стоит расслабляться — времени не так много. Примерно спустя год плесень пройдет слой штукатурки и поразит бетон.

Для человека опасна не сама плесень, а споры грибка, которые довольно токсичны.

Они проникают внутрь организма различными путями:

- через поры кожного покрова;
- через органы дыхания;
- путем попадания в кровеносную систему.
-

При попадании в организм, споры могут вызвать:

- аллергические реакции в дыхательных путях (насморк, отеки, кашель);
- бронхопневмонию или астму;
- пищевое расстройство;
- головные боли мигренозного типа;
- ревматические боли в суставах.

Наибольшую опасность бетонная плесень представляет для тех групп людей, чей иммунитет ослаблен по той или иной причине:

- *дети;*
- *пожилые люди;*

- *больные и выздоравливающие;*
- *аллергики.*

Вполне очевидно, что борьба с грибком на бетоне — проблема актуальная и очень важная. Но при этом, гораздо проще не допустить изначально риск возникновения плесени.

Причины возникновения

Чтобы не допустить процветания грибковых спор на бетонной поверхности, разберемся, какие условия способствуют их появлению. Нормальным уровнем влажности для жилых помещений считается диапазон 70–80%.

Для максимальной эффективности профилактики и успешности мероприятий по борьбе с плесенью, важно правильно установить причину возникновения грибка. Как уже говорилось, наиболее частыми виновниками становятся плохая, слабая или забитая вентиляция и высокая влажность. В данном случае, методы борьбы абсолютно очевидны.

Еще несколько распространенных причин указаны в таблице ниже вместе с рекомендуемыми мероприятиями по устранению:

Причина	Вероятные места появления грибка	Способ устранения
Низкий уровень теплоизоляции углов здания	Торцевые стены и внутренние углы	Дополнительные мероприятия по улучшению теплоизоляции
Смещение точки росы вглубь стены в результате неправильного монтажа наружной теплоизоляции или системы навесного фасада	Симметрично в местах допущенных технических наружных ошибок внутри помещений	Проверить сцепление штукатурки, демонтировать утеплитель, изменить схему пирога вентилируемого фасада.
Высокий уровень грунтовых вод	Около стыков стен и пола первого этажа или подвала	Осмотр и ремонт горизонтальной изоляции фундамента. Возможно устройство кольцевой дренажной системы
Неисправности канализации	Вдоль внутристеновых трубных коммуникаций	Ремонт зоны протечки
Неисправная система водостока крыши	Чаще сырость заметна с наружной части здания	Ремонт системы — в противном случае, особенно в зимний период, могут возникнуть серьезные проблемы внутри промоченных стен

Важно! В любом случае, вне зависимости от фактора, спровоцировавшего возникновение плесени, прежде чем приступать к устранению причины, следует просушить бетон.

Мероприятия по устранению

Следует различать работы по устранению причины возникновения грибка, и мероприятия по устранению самой плесени. Обнаружив пораженное место, для начала следует устранить причину образования, а затем приступить к работам по борьбе с поражением.

Инструкция, как убрать плесень с бетона состоит из нескольких этапов:

- Пораженная область обильно смачивается водой. Это следует сделать для того, чтобы избежать разлетания спор при дальнейших действиях.
- Нанесение строительной химии на стену или угол. Антигрибок для бетона наносится на участок, превышающий радиус пятна заражения на 1 м.
- После того, как первый слой химической обработки высохнет, процедуру следует повторить. При необходимости (смотреть на упаковке препарата), процедуру повторяют трижды, каждый раз дожидаясь полного высыхания предыдущего слоя.
- Металлической щеткой или шпателем удалите плесень со стены. Снимаются все слои декоративной обработки, включая штукатурку. Специалисты рекомендуют также подвергнуть фрезерной зачистке верхний слой бетона.
- После уничтожения плесени, на поверхность следует нанести антибактериальную пропитку глубокого проникновения с длительным сроком эффективности.

Важно! Если мероприятия не были произведены своевременно, грибок растет и проникает вглубь материала стены, формируя грибницу. Если сердцевину не удалить, то поверхностные мероприятия не принесут желаемого результата.

Меры профилактики

Не обязательно ждать появления цветной картины на бетоне, чтобы обработать подмокшие участки стены.

Для того, чтобы избежать плесневения бетонных стен, рекомендуется регулярно проводить обработку зон риска дезинфицирующим средством:

Тип помещения	Периодичность
Влажное	При первых признаках намокания стен
Сухое отапливаемое	Разовая при ремонте (строительстве)
Неотапливаемое сухое	Раз в 10 — 15 лет
Фасад	Раз в 6 — 8 лет
Стены под системой навесного фасада	Раз в 25 — 30 лет

На заметку! Антисептические присадки могут быть замешаны в бетон на этапе затворения. В среднем, расход антисептика составляет 6 кг на 10 м^3 раствора.

Личная защита

Работая с химикатами, уничтожающими плесень, следует строго соблюдать меры индивидуальной защиты. Кроме того, следует помнить, что в данном случае вред здоровью может быть нанесен как препаратом обработки, так и самой плесенью.

Важно! Все части отделки, снятые с очага поражения, при наличии на них грибка, следует удалить из помещения и по возможности сжечь.

Работая с активной химией следует соблюдать следующие правила:

- Все мероприятие производятся в перчатках, защитных очках, респираторе и в одежде, полностью закрывающей тело, включая голову.
- Во время проведения процедур зачистки и обработки, помещение должно хорошо проветриваться.
- Пользоваться помещением можно не ранее чем через двое суток после последней процедуры обработки. Производителем может быть установлен и более длительный срок, ознакомьтесь с инструкцией на этикетке.

Дезинфицирующие средства

Говоря об антисептиках для бетона, следует заметить, что современный строительный рынок предлагает весьма обширный спектр препаратов на различных основах.

Условно, разделим все антисептики на 3 вида:

Вододисперсионные: имеют довольно узкую область применения, так как содержат в составе соли минералов, агрессивные по отношению к металлическому армированию. Отличаются великолепной

адгезией. По защитным свойствам вполне сопоставимы с самыми сильными комбинированными препаратами.

Дезинфицирующие средства на основе органических растворителей. Активная пропитка любого типа искусственного камня и плитки. Токсичны. Химически инертны стальной армации. Обладают пролонгированным сроком действия, весьма эффективны.

Комбинированный тип производится по технологии, совмещающей несколько компонентов. В продажу поступают в виде концентрированного раствора. Перед применением требует разбавления водой.

Как правило, не только уничтожают проросший грибок, бактерии или мхи, но создают негативную атмосферу для размножения спор в течение длительного времени. Среди недостатков — довольно высокая цена.

Народные способы

Если вы оказались в ситуации, когда приобрести специальную строительную химию оказалось затруднительно, а здание требует немедленной дезинфекции, можно воспользоваться старыми проверенными народными средствами:

- **Отбеливатель** поможет избавится от грибка и спор плесени любого вида. Активное вещество в составе — гипохлорид натрия. Используют в растворе с водой в пропорциях 1х 0. Токсичен, изменяет цвет декоративного покрытия.
- **Пищевая сода** способна уничтожать плесень и довольно безвредна для человека. Для приготовления состава берется 1 чайная ложка соды на 200 мл воды. Пораженный участок опрыскивают из распылителя или наносят состав губкой. Рекомендуется не смывать соду, данная процедура защитит от повторного образования плесени.
- **Перекись водорода** — медицинский антисептик, продается в аптеках, безопасна для здоровья, не имеет запаха. Способна удалить грибок с поверхности, но имеет тот же недостаток, что и белизна, пусть и в меньшей мере. Перекись обесцветит декоративное покрытие.
- **Смесь буры с водой.** Замешивается 250 мг минерального порошка на 4 литра кипятка. после того, как бура растворится, смесь заливают в распылитель и обрабатывают составом пораженные участки. Спустя короткое время, плесень счищают щеткой, раствор смывать не следует.

На заметку! Обработать пораженные участки можно также раствором уксуса или нашатыря. Но наибольшую защиту и надежность обеспечит специальная химия.

Убрать грибок бетонной стены абсолютно необходимо. Причем, мероприятия следует проводить, соблюдая все меры предосторожности. Соседство с грибком может довольно негативно сказаться на здоровье домочадцев. Защитить бетон можно как на этапе строительства здания, так и обработав стены своими руками после оштукатуривания.

https://yandex.ru/turbo/beton-house.com/s/rabota/zashhita/gribok-na-betone-1118

Вышибалы

Почему выбивает пробки при включении электроплиты

Вы привычно включили варочную поверхность или электроплиту, желая приготовить еду, но вместо нагрева конфорки в доме выбило пробки. Что произошло? Неужели плита вышла из строя? В нашем материале мы разберемся с основными причинами.

Когда электроплита исправна

Далеко не всегда плита или варочная панель выбивает автомат или УЗО из-за поломки. И в ряде случаев решить проблему можно самостоятельно. Вот типичные ситуации.

Неисправность вилки, шнура или розетки. Внимательно осмотрите вилку, шнур и розетку. При обнаружении повреждений устраните их самостоятельно или обратитесь к электрику.

Выход из строя автомата или УЗО. Требуется проверить электротехническое оборудование и, при необходимости, заменить на новое. Если сами с электричеством не дружите, вызовите электрика.

Попадание влаги на контакты. Нередко плита начинает вышибать пробки после того, как ее помыли или если блюдо сильно «убежало» при готовке. Из-за попадания влаги на контакты (например, переключателя мощности конфорки) происходит короткое замыкание, и варка выбивает автомат. Не пользуйтесь плитой примерно сутки, влага высохнет и неполадка исчезнет сама.

Некорректное подключение плиты. По технике безопасности электроплиты подключаются на отдельную линию со своим автоматом или дифавтоматом. Также могут устанавливать дополнительное УЗО (на 32-40 ампер). Если линия или средства защиты не рассчитаны на мощность плиты, то при нагреве конфорок (в момент наибольшего потребления электроэнергии) будет происходить перегрузка и автомат выбьет. Еще одна распространенная ошибка, когда при самостоятельном монтаже плиты в клеммной колодке путают фазу, ноль и заземление.

Обратите внимание!

Некорректное подключение плиты может привести к выходу ее из строя. Не рискуйте техникой – обратитесь за помощью

к специалисту, если не разбираетесь в электрике.

Возможные неисправности

Под понятием «выбивает пробки» пользователи понимают и срабатывание автомата, и выключение УЗО. Результат один и тот же, а электрические процессы, которые к нему приводят, разные.

Примечание! Для понимания поясним. УЗО фиксирует утечку тока и срабатывает при наличии пробоя на корпус в бытовой технике. Автомат же отключает электроэнергию при возникновении короткого замыкания или перегрузки сети. Дифавтомат – устройство, объединяющее автомат и УЗО: он срабатывает в обоих случаях. В целом, УЗО, автоматы и дифавтоматы – это автоматические устройства отключения электроснабжения или кратко автоматика.

В таблице 1 мы собрали частые неисправности электроплит, по причине которых срабатывает автоматика при включении или во время нагрева плиты.

Что нельзя делать, если ваша плита стала выбивать УЗО

В некоторых источниках можно встретить совет перевернуть на 180 градусов вилку плиты, которая стала выбивать УЗО или дифавтомат, либо включить плиту через удлинитель в другую розетку. Специалисты категорически не рекомендуют заниматься таким «самолечением». Подобными действиями вы «лишаете» электроприбор заземления, что может привести к удару током при прикосновении к плите (сила удара может привести к серьезным увечьям, вплоть до летального исхода).

КАК ПОЧИСТИТЬ КОНФОРКИ

Вам понадобятся: моющее средство; резиновые перчатки; кухонная губка; старая зубная щетка; вода; уксус (9%); хлопчатобумажное полотенце (салфетка).

Инструкция

• В случае, если на кухне установлена электрическая плита, отключите ее от сети питания. Это важное требование перед чисткой любого бытового предмета.

• Конфорки предварительно снимите с газовой или электрической плиты.

• При чистке современным моющим средством разведите данный компонент в горячей воде, в соотношении 1:10. В полученный раствор опустите конфорки на 15–20 минут. После этого при помощи кухонной губки с абразивным покрытием тщательно удалите все загрязнения. Учтите: использование металлических мочалок не рекомендовано, так как они могут повредить поверхность. Газовые каналы конфорок почистите специальной щеточкой или старой зубной щеткой. После этого ополосните их теплой водой, удалив остатки моющего средства, и насухо вытрите хлопчатобумажной салфеткой или полотенцем.

• Почистить конфорки вам также помогут и проверенные народные рецепты. В небольшую кастрюльку или ковшик налейте 2 столовых ложки уксуса (9%). Добавьте 1 стакан холодной воды. Полученный раствор доведите до кипения. После этого опустите конфорки в полученное средство на 25–30 минут. При помощи мягкой кухонной губки очистите изделие от загрязнений. Ополосните конфорки в теплой чистой воде и насухо вытрите хлопчатобумажным полотенцем или салфеткой. В данном рецепте столовый уксус можете заменить обычной чайной содой. Она также эффективно удаляет загрязнения и накипь.

https://www.kakprosto.ru/kak-102151-kak-pochistit-konforki#ixzz6dDMHti00

Таблица 1

Электроплита вышибает пробки при нагреве определенной конфорки. Отключение электричества происходит сразу при включении или через некоторое время работы.	**ТЭН конфорки.** Вероятнее всего, перегорела нагревающая спираль и происходит короткое замыкание или утечка на корпус. При замыкании автомат вышибает сразу, как только вы включаете неисправную конфорку. В случае с утечкой плита может работать некоторое время, после чего сработает УЗО.	Необходимо заменить ТЭН или всю конфорку на новую.
	Модуль управления (в варочных панелях и плитах с электронным управлением, в том числе – индукционных). Наиболее часто управляющий модуль выходит из строя из-за скачков напряжения. В зависимости от характера повреждений может быть короткое замыкание (тогда плита будет выбивать пробки сразу при включении), либо утечка (в этом случае электропитание отключится через некоторое время работы).	Требуется ремонт или замена управляющего модуля.
	Переключатель мощности конфорки (в электроплитах с механическим управлением). Степень нагрева конфорки регулируется при помощи переключателей, которые испытывают большую нагрузку при работе и, как следствие, могут выходить из строя в ходе эксплуатации. От чего электрическая плита вышибает пробки.	Необходимо заменить переключатель на новый.
При включении электрической плиты выбивает УЗО или дифавтомат.	**Повреждена проводка или контакты.** Оголённая проводка или контакты (из-за подгорания или окисления) соприкасаются с корпусом плиты и создают утечку тока на корпус.	Мастер обследует всю проводку и контакты плиты, включая: • клеммную • колодку; • ТЭНы конфорок; • переключатели мощности конфорок; • прочие узлы (в зависимости от модели и комплектации). После выявления места повреждения участки проводки восстанавливаются, контакты – перепаиваются.

https://rembitteh.ru/hozyayke-na-zametku/plita-vybivaet-avtomat/

Укладка ламината на бетонный пол

Ламинат – материал, завоевавший завидную для других напольных отделочных материалов популярность. Он прекрасно себя чувствует во всех жилых комнатах, и даже укладывается иногда на кухне, хотя решение весьма спорное. Выглядит такая поверхность очень красиво, что в первую очередь определяется фактурой и рисунком поверхности, и что самое главное, настелить его сможет любой человек, в отличие от того же паркета.

Подготовка к укладке на бетонный пол

Бетонный пол сегодня такая же «редкость», как штукатурка на стенах, то есть устраивается он буквально повсеместно, и если раньше поверх него часто монтировали пол на обрешетке из лаг, то сейчас внутрь укладываются системы обогрева, просто слои утеплителя, а поверхность предназначается для прямой облицовки.

И вот встает вопрос, можно ли класть ламинат на бетонную стяжку, ведь такой пол достаточно сырой и холодный, особенно на нижних и цокольных этажах? Конечно можно, если правильно соблюсти все требования технологии! Поэтому так важна подготовка.

Инструменты и материалы

Для начала давайте разберем, что нам вообще понадобится для качественной работы:

Резка ламината без **лобзика** – неблагодарное занятие, от которого нужно сразу отказаться. Найдите инструмент у друзей, если такового не имеете, или возьмите его напрокат. Для работы будет достаточно простого дешевого инструмента, но стоит помнить, что резать им ровно довольно проблематично.

Дополнительно потребуется несколько **пилок по ламинату** – их отличие состоит в том, что они имеют другую направленность режущего зуба.

Совет! Не нашли специальных пилок? Не беда! Просто переверните ламинат на другую сторону и пользуйтесь стандартными, по дереву.

Покупайте сразу несколько пилок, так как они быстро прогорают, особенно при фигурном вырезании отверстий в ламинате.

Незаменим при разметке панелей **угольник**, который позволит точно и быстро рисовать перпендикулярные линии среза. Дополнительно потребуется **карандаш** или **маркер**.

Без **рулетки**, в принципе, можно и обойтись, но она никогда не помешает. Ей удобно вымерять пазы под трубы отопления и прочие препятствия, которые нужно обойти, а также ширину финишной ламели.

Профессиональный набор укладчика, состоит из:

Резиновой киянки – легко заменяется обычным молотком.

Добойника торцевого – «z»-образная металлическая планка для подбивки поперечных швов. Заменить этот инструмент можно обычным гвоздодером.

Подкладки для организации температурного шва – тоже прекрасно заменяются кусками нарезанного ламината (можно пожертвовать на эти цели одну ламель).

Лицевой добойник для подгонки продольных швов – как альтернатива, может использоваться деревянный брусок, но лучше срезать кусок ламината, шириной 15 сантиметров.

Без **ножа** распаковывать пачки с ламинатом будет непросто, да и вообще этот инструмент требуется практически всегда, так что обязательно купите.

Подготовка к укладке может потребовать предварительное выравнивание пола. Проще всего это сделать при помощи самовыравнивающихся смесей на гипсовой или цементной основе.

Для устройства такого пола вам потребуется:

Лазерный или **строительный уровень**, чтобы четко выставить по площади помещения ориентиры;

Для равномерного распределения смеси и удаления из нее пузырьков воздуха применяется **игольчатый валик**.

Для замешивания смеси понадобится **электрическая дрель с насадкой миксером**.

В качестве ориентиров могут выступать **специальные маяки**, обычные дюбель-шурупы или кусочки кафеля.

Материалы

В качестве грунта под наливной пол лучше всего подходит **бетоноконтакт**, или как его еще называют – **кварцевая грунтовка**. Если монтаж происходит в цоколе или другом помещении, где может появиться влага снизу, лучше применять глубоко проникающие грунты с эффектом гидроизоляции и антисептика.

Сам **наливной пол**. Лучше всего брать вариант на цементной основе, так как он будет иметь лучшую адгезию к уже имеющемуся основанию, лучше мешаться и растекаться.

Под ламинат требуется настилать слой **подложки**, которая призвана создать слой звукоизоляции, утепления и защиты от влажности. Дополнительно этот элемент позволяет сгладить незначительные перепады поверхности.

Подложка бывает разной толщины и изготавливается из разных материалов. Наиболее распространен вариант из вспененного полиэтилена, но он далеко не единственный.

Совет! Подложка с отражающим слоем из фольги применяется при устройстве теплых инфракрасных полов.

Существует и натуральная подложка, пробковая. Ее монтаж отличается от остальных тем, что для установки нужен специальный клей.

Ну и, конечно же, сам **ламинат**. Его выбору можно посвятить отдельную статью, поэтому назовем лишь самые важные различия между представленными на рынке материалами.

Самое важное – это класс покрытия. Он бывает бытовым и коммерческим. К первому относятся классы от 21 до 23, а ко второму – от 31 до 34. Чем выше класс, тем больше цена на материал, из-за того, что верхний слой покрытия будет намного лучше противостоять истираемости.

Не сложно догадаться, что бытовые классы подойдут для использования дома, где хождение будет не очень интенсивным, а поверхность часто застилается коврами.

30-й класс подходит для помещений с серьезной нагрузкой. Практика показала, что самым популярным является 32 класс, сочетающий в себе оптимальное качество и стоимость.

Сегодня несколько мировых лидеров по производству таких напольных покрытий представили модели 43 класса. По сути, этот ламинат еще не включен в официальную классификацию, но обозначение уже прижилось и вряд ли изменится. Такое покрытие является эталоном качества.

Также отметим, что если вы хотите монтировать ламинат на систему теплого пола, то он должен соответствовать такому режиму эксплуатации и иметь на упаковке соответствующий значок.

Рисунок поверхности выбирается по

вашему вкусу — на качество покрытия этот параметр никак не влияет.

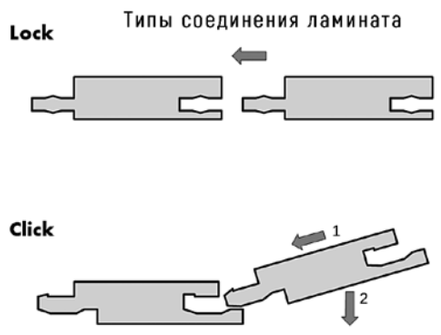

Стоит обратить также внимание на тип **замковых соединени**й, который бывает два вид: «Lock» и «Click». Их строение показано на рисунке выше.

Сразу можно отметить, что замки «Lock» проще в монтаже, но удерживают они ламели несколько хуже. Второй вариант надежнее, поэтому и получил наибольшее распространение.

В продаже также можно встретить, правда редко, ламинат, панели которого скрепляются за счет клеевого состава. Брать что-то такое не советуем, так как при необходимости разборки покрытия, сделать это аккуратно не получится.

Правила монтажа

Итак, давайте, наконец-таки, разберем, как класть ламинат на бетонный пол. Инструкция будет описана пошагово, с акцентированием самых важных моментов.

Подготовка пола

Если театр начинается с вешалки, то укладка ламината – с демонтажа старого покрытия, если оно конечно имеется. Запомните, что класть ламинат на линолеум или любое другое покрытие нельзя, иначе он не прослужит и трети отведенного ему производителем времени.

В чем же причина сокращения срока службы?

Во-первых, со временем тот же линолеум мог значительно искривиться, из-за высыхания монтажного клея или попадания под него влаги. Любые перегибы и неровности крайне губительны для замков ламината, которые являются самыми хрупкими частями настила. Поломанный замок со временем не сможет удерживать шов, и он разойдется из-за температурных расширений.

Во-вторых, под линолеумом могут быть частицы мусора, камешки, кусочки раскрошившегося бетона, которые будут оказывать ровно такое же действие.

В-третьих, сам линолеум истончается в местах наиболее интенсивного хождения, а порой там просто образуются дыры.

В-четвертых, старое покрытие может быть пропитано застаревшими неприятными запахами, которые останутся с вами, пока ремонт не будет произведен по всем требованиям.

В-пятых, под ламинатом, без воздуха, покрытые может повести себя непредсказуемо, скажем, попадающая влага поднимет паркет, что опять-таки приведет ваш ремонт в негодность.

Ну, и самое главное, нам будет необходимо оценить целостность бетонного основания. Со временем в нем могли появиться серьезные трещины, которые приводят к значительным тепловым потерям и нарушению звукоизоляции.

Попадание воздуха вглубь стяжки – это первая причина усиления эрозии основания, а значит ускоренное его старение.

Порядок работ

Зависит от типа старого покрытия, так что думаем, догадаетесь сами, ведь как говорится, ломать — не строить!

Для начала из помещения выносится вся мебель. Далее по периметру отдираются все старые плинтусы.

Полностью снимаются старые покрытия до самого основания.

Следующий этап подготовки – это очистка пола. Выносим крупный мусор и тщательно сметаем мелкий. Если старое покрытие было посажено на клей, то возможно придется повозиться, удаляя его остатки. Помочь вам в этом может жесткий шпатель, зубило с молотком и строительный фен, которым можно сделать даже старый клей более эластичным.

Если на бетонном основании обнаружены трещины, то их следует пройтись пылесосом. Очень важно также зачистить все углы, в которых чаще всего скапливаются различные наросты и мусор, которые сильно усложнят процесс укладки

Ремонт бетонного пола

Этот этап также относится к подготовке основания, но так как работа эта проводится далеко не всегда, мы решили вынести ее в отдельную главу.

Просто заделать трещины новым раствором недостаточно, так как они появятся вновь, спустя короткое время. К этому вопросу нужно подойти со всей ответственностью и знанием.

Начинаем с того, что все имеющиеся трещины расшиваем при помощи болгарки или перфоратора. Данная операция необходима для обеспечения достаточного места под ремонтный раствор.

Далее повторяется процедура очистки трещин пылесосом, после чего наносится слой грунтовки, чтобы увеличить адгезию.

Для заделки трещин следует использовать специальную ремонтную смесь. Такие смеси бывают разных составов и свободно продаются в строительных магазинах. Способы применения уточняйте в инструкциях к выбранным средствам.

Выравнивание пола

Еще одна процедура, которая может потребоваться – это выравнивание поверхности пола, причем выравнивать стоит даже тогда, когда перепады достигают 3-х миллиметров. Вообще, ровная бетонная поверхность – явление достаточно редкое, и принимая решение производить укладку ламината без выравнивания, вы должны понимать, что каждый изъян поверхности может хоть и не повредить ламинат, но заставить его проседать и скрипеть.

Разберем, как выполняется работа с самовыравнивающимися смесями:

• Сначала пол покрывается слоем, а то и двумя, выбранного вами грунтовочного состава. Помните, что каждый слой должен высыхать согласно инструкции производителя. Только так вы добьетесь хорошего результата.

• Далее по всему периметру помещения крепится демпферная лета, представляющая собой тот же материал, что и вспененная подложка. Этот элемент нужен для организации технологического шва под температурные расширения.

Совет! Если комната, где вы работаете, очень большая, то разбейте ее металлическим профилем ПН 40х50 (от гипсокартона) или любым другим способом на несколько сегментов, чтобы заливку производить в несколько этапов.

• Выставляем по периметру помещения маяки. Очень удобно пользоваться специальными приспособлениями, но и самодельные также подойдут.

Совет! Выставление обычным уровнем нежелательно, так как этот инструмент дает неплохую погрешность, поэтому пользуйтесь при наличии лазерным.

• Согласно инструкции разводится с водой и тщательно перемешивается раствор для заливки. Опять-таки, лучше брать цементный, так как он сохнет намного быстрее.

• Замешанный раствор выливается в самую низкую точку на полу. Пока один человек будет распределять ее валиком, второй повторяет процедуру смешивания, то есть работа должна быть поставлена на поток и проходить без остановок, ведь смесь (нижние слои) теряет текучесть довольно быстро.

• Помимо валика вам понадобится специальная обувь для перемещения по уже налитой поверхности, небольшой шпатель, чтобы оперативно разминать нерастворившиеся при размешивании комки.

• Наливаем смесь до тех пор, пока она не возьмет нужный уровень. Помните, что вами должна быть выдержана минимальная толщина слоя в самом высоком месте, иначе с большой долей вероятности трещины появятся.

Совет! Некоторые мастера советуют наливать пол в самую высокую точку, однако мы считаем это неверным, из-за того, что постоянные наслоения могут слишком задрать уровень, увеличивая тем самым расход материала.

• Пол оставляется до полного высыхания. Если он цементный, то хождение по нему будет возможно уже через 2-3 часа, однако укладку ламината следует выполнять только спустя неделю, когда завершатся все процессы гидратации.

Процесс укладки ламината

• Начинаем с того, что укладываем на пол подложку.

• Рулон раскатывается в любом удобном направлении. Важно не допускать наслоений, иначе в этом месте ламинат будет бугриться и смысла в предыдущем выравнивании никакого не будет.

• Чтобы подложка не скользила во время укладки ламината, стыки аккуратно проклеиваются любым скотчем.

• Перед укладкой ламинат рекомендуется занести в помещение и оставить его там лежать около суток, для температурной адаптации. Далее он распаковывается и начинается процесс укладки.

• Направление лучше выбрать продольное относительно длины комнаты, то есть ряд будет идти от окна. Такой подход сделает длинные швы менее заметными, а также позволит с большей аккуратностью подрезаться под трубы отопления.

• Первая ламель ставится в угол. Ее нужно с двух сторон подпереть клиньями или кусками ламината, чтобы сформировать деформационный шов, который должен составлять 1 сантиметр.

• Вторая панель прикладывается к первой под небольшим углом. Концы ламелей четко совмещаются, после чего поднятый край опускается на пол. При неплотной стыковке швы можно подбить добойником.

• Все следующие панели ряда укладываются аналогично, единственно, последнюю нужно будет подрезать. Для этого переверните ее и уложите рядом с последней панелью, дальним концом уприте в стену и, ориентируясь по чистовому краю, при помощи угольника отчертите прямую линию. Не нужно давать запас на деформационный шов, так как его обеспечит замок, которым вы уперлись в стену.

• Ламинат режется по полученной линии, после чего одна часть панели становится финишной в первом ряду, а вторая – первой, в следующем. Подобный подход позволяет избежать отхода при укладке и выверить точное смещение швов.

• Важно помнить, что смещение швов соседних рядов должно составлять около половины длины панелей, согласно инструкции производителя. Однако опытным путем установлено, что разбежки и в 20 сантиметров вполне достаточно. Если же пытаться выверить рекомендуемые расстояния при несоответствии габаритов комнаты, то готовьтесь к большому перерасходу материала.

• Удобнее всего ряды соединять целиком, хотя для этого может потребоваться не одна пара рук.

• Второй ряд после сборки аккуратно приподнимается, вставляется шипом в паз предыдущего и опускается вниз. Во время этой операции возможны расхождения швов, поэтому их можно уплотнить подбивкой спереди через проставку, или с торцов – гвоздодером.

• Аналогично собирается все полотно. Заострим только внимание на подрезках.

• При подгонке к трубам отопления можно пойти двумя способами: «колхозным» — с торцевой резкой на нужное расстояние, и прогрессивным – создании шва на уровне труб.

• В идеале если поперечный (короткий) шов попадет на трубы, но так случается далеко не всегда. Тогда мы можем либо немного сместить ламели, нарушая шаг смещения швов, либо сделать свой стык.

• Производим необходимые измерения, после чего высверливаем в панели два отверстия, которые должны на сантиметр быть шире диаметра труб.

• Далее элемент разрезается по центру отверстий, и монтируется весь ряд. Обрезанный кусочек с торца промазывается клеем ПВА и тоже ставится на место. Отверстия маскируются накладками, после чего продолжается сборка.

• Следующий важный момент – это стык с наличниками дверей. Самым оптимальным вариантом станет их подрезка по высоте, так как сделать фигурный срез края панели очень сложно.

Ну, и в заключение – подрезка последнего ряда. Для этого переворачиваем все панели и чертим продольные линии. Важно пронумеровать ламинат, так как из-за кривизны стен все элементы ряда могут получиться разными по габаритам.

https://beton-house.com

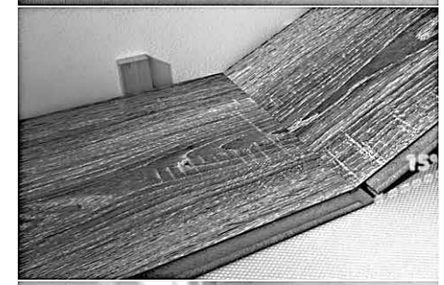

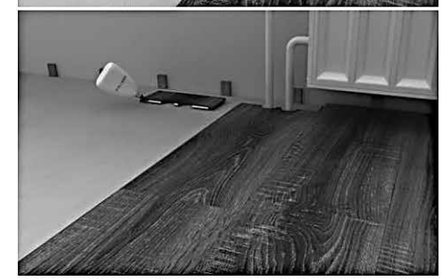

Задача: перевесить дверь

Нередко после приобретения новой бытовой техники возникают неудобства, связанные с раскрыванием ее створок. В этом случае полезно будет узнать, как перевесить дверцы холодильников своими руками. Эта процедура не займет много времени, главное — действовать в соответствии с правилами.

Если очень нужно, перенавесить двери можно самостоятельно. Но при этом велик риск повредить конструкцию. Поэтому лучше всего обращаться в ремонтную мастерскую. Для холодильной техники с дисплеем на дверце или с датчиком открывания перевешивание может оказаться полностью противопоказанным. Особенно если у модели нет предусмотренных производителем технологических отверстий с двух сторон. Так что начать следует с внимательного осмотра агрегата. Нужно убедиться в том, что операция возможна. Хорошо, если сохранилась техническая документация. Здесь обязательно присутствует подробная инструкция, которую нужно строго соблюдать. Если модель не предполагает возможности перестановки, не стоит пытаться сделать это самостоятельно. Во избежание серьезных проблем оставляют все как есть или обращаются к профессионалам.

Пошаговая инструкция

1. На самом верху холодильника, над дверью морозильника (возможно, потребуется лестница) удалите два звездообразных винта (используя крестовую отвертку, купленную всего за несколько долларов в местном хозяйственном магазине) от двери морозильника. Они будут находиться в шарнирной пластине (шарнирная сторона холодильника).

2. Снимите верхнюю шарнирную пластину. Поставьте шарнирную пластину в сторону, и вновь установите два звездообразных винта, в отверстия в верхнюю часть холодильника.

3. Со стороны дверной ручки, во внешнем ее краю, вы увидите небольшую виниловую или пластиковую заглушку (в верхней части двери морозильника). Используя небольшую отвертку, аккуратно перемещайтесь вокруг розетки, и поместите ее в отверстие, из которого вы удалили шарнирную пластину.

4. Откройте дверцу морозильника и поднимите дверцу морозильника с оси вращения. Отставьте дверь в сторону.

5. На нижней части двери холодильника, со стороны петель, вы увидите небольшой кронштейн (одного цвета с холодильником), там будет два звездообразных винта в лицевой стороне холодильной рамы. Удалите эти два винта. Это может привести к тому, что дверь холодильника сможет упасть, поэтому придерживайте дверь в закрытом положении при удалении этого кронштейна.

6. Откройте дверь холодильника, опустите и выньте ее, (положив ее под центр оси вращения) поставьте дверь в сторону и переставьте два винта в холодильной раме. Возможно, вам придется наклонить дверь, так как вы снимаете ее с поворотной оси.

7. Используя звездообразную отвертку, снимите ось шарнира кронштейна, (который был между дверью морозильника и дверью холодильника). Снимите кронштейн и вставьте винты обратно в отверстия. Держите кронштейн в том положении, в котором он был установлен раньше, и отложите в сторону.

8. На ручке со стороны холодильной рамы в центральной части, удалите два звездообразных винта из рамы, и первый винт от внешнего края, (из секции рамы между холодильником и морозильником). Переверните центральный кронштейн (который вы сняли) вверх ногами, и прикрепите его винтами, которые вы выкрутили.

9. На нижней части двери холодильника, с помощью маленькой плоской отвертки подденьте ось вращения. И снимите звездообразный винт с оси вращения кронштейна. Поместите ось вращения кронштейна, и поворотную ось обратно на противоположную сторону двери. Возможно, вам придется наклонить дверь.

10. На лицевой двери холодильника, на старой стороне шарнира, вы увидите маленькую пластмассовую пробку. Аккуратно приподнимите ее и отложите ее в сторону. В том же месте на ручке вы увидите или табличку (бренд холодильника) или другую пластиковую заглушку или пластину. Аккуратно приподнимите (с помощью небольшой отвертки), и удалите винт под ней. На верхней части двери холодильника, удалите два крестообразных винта, которые держат ручку. Снимите ручку и замените винты. Отставьте ручку в сторону, и выньте большую пластмассовую пробку, которая была рядом с ручкой, переставив ее на противоположную сторону. Удалите два винта старого шарнира и переставьте ручку, а также пластиковые заглушки.

11. Удалите два винта в нижней части холодильной рамы, переставив на новую сторону шарнира. Установите дверь холодильника. Внимание: в этой области может быть три винта, не забудьте снять два, соответствующих друг другу. Возможно, вам придется немного наклонить дверь холодильника, и сдвинуть верхнюю ось вращения.

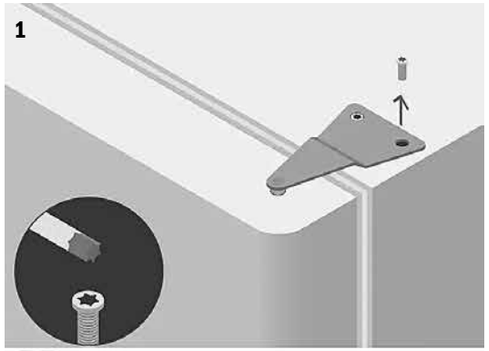

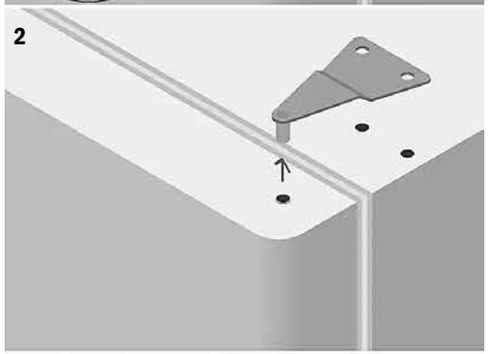

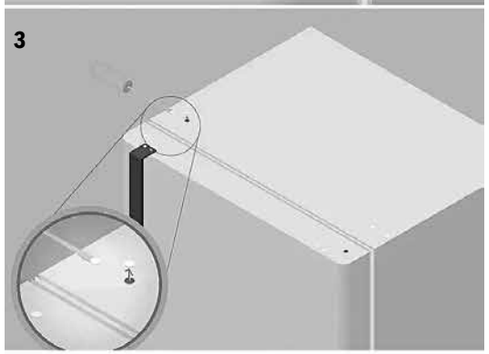

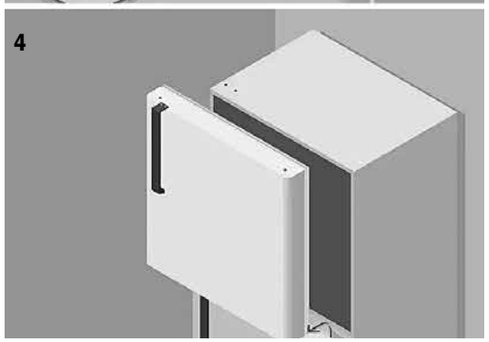

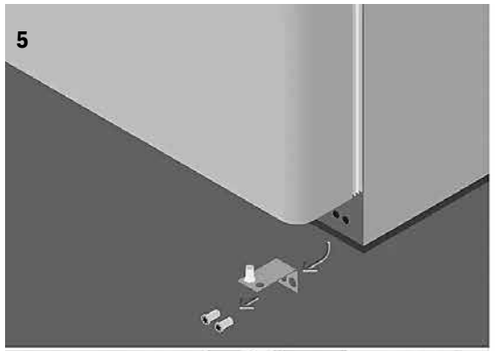

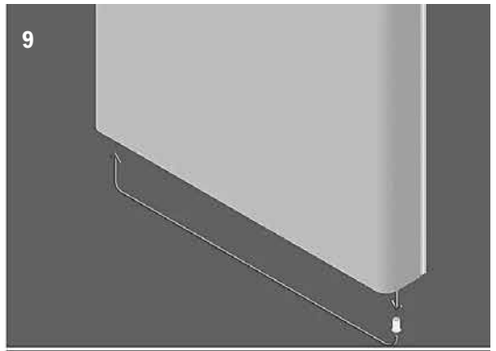

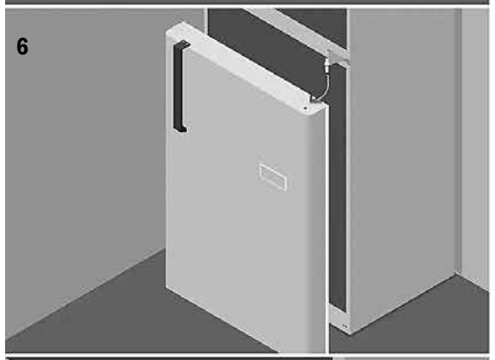

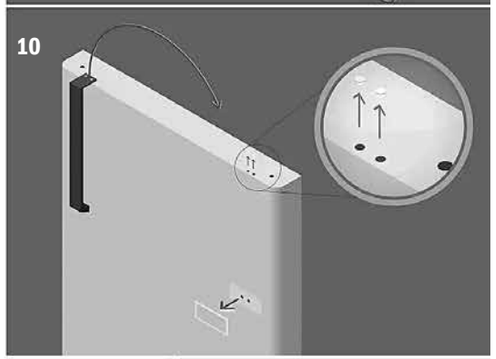

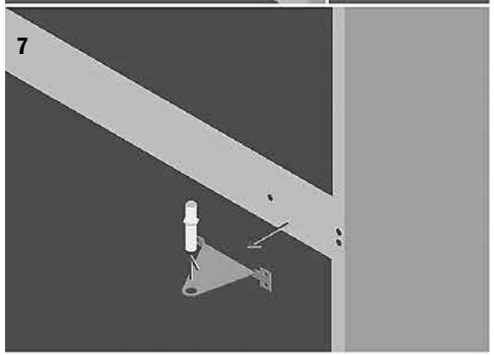

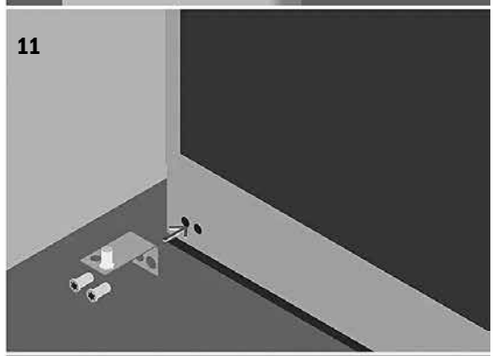

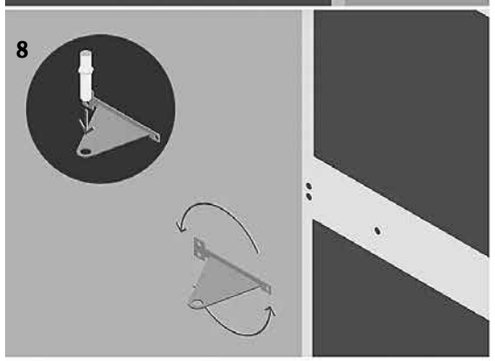

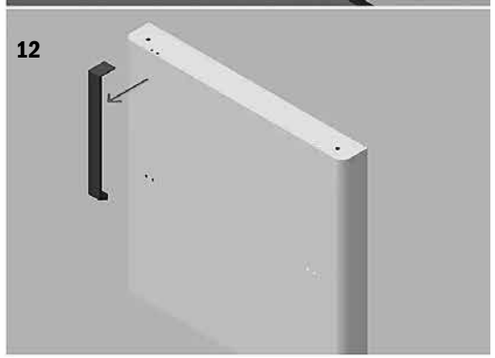

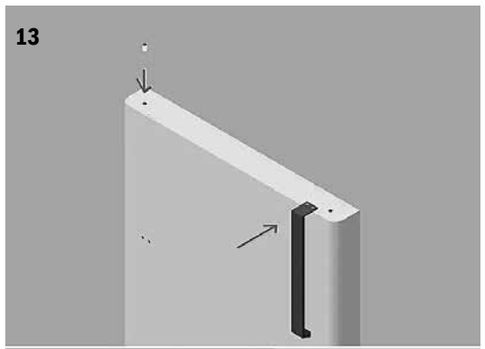

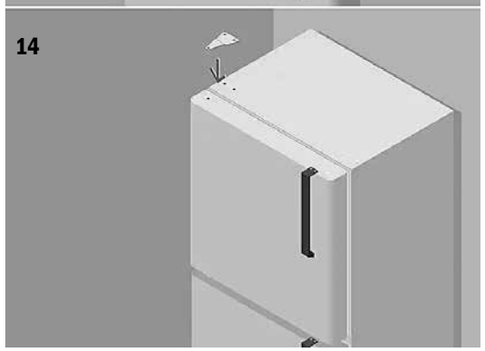

12. Снимите крестообразные винты с верхней и нижней части ручки двери морозильной камеры. Снимите ручку и отложите в сторону.

13. Снимите дверь со старого шарнира двери морозильника, и отставьте ее в ту сторону, где вы сняли ручку. Установите ручку двери морозильника на новую сторону.

14. На самом верху холодильника, на старой стороне ручки, удалите два винта. Поставьте дверцу морозильника на центральную ось вращения и закройте дверь. Повторно смонтируйте верхний шарнирный кронштейн. Возможно, вам придется поднять или слегка отрегулировать дверь, чтобы винты стояли правильно.

https://holodilnik1.ru/holodilniki/chasti-holodilnika/kak-samomu-pereveshivat-dveri/

ЭТО ВАЖНО

- Всегда нужно ставить все винты обратно, иначе может пострадать изоляция агрегата.
- Если холодильник однокамерный, нужно не забывать перевешивать дверцы морозильной камеры.
- Чтобы лучше отрегулировать плотность прилегания двери к корпусу, необходимо отклонить холодильник немного назад с помощью опор регулировки, позволяя двери закрыться самой.
- После того, как дверцы были перевешены и все крепления установлены на место, нужно перевесить и сами ручки от дверей холодильника.
- Если вам важна гарантия, а ее срок еще не прошел – лучше для такой работы пригласить специалиста, чтобы не потерять возможность гарантийного обслуживания.

Удар, еще удар

Какой перфоратор лучше выбрать и что еще нужно знать перед покупкой

Перфоратор станет универсальным помощником при строительстве и ремонте, так как способен выполнять широкий спектр работ – от сверления отверстий до скалывания материалов. Вы задумались о его покупке? Наша статья поможет разобраться с видами перфораторов, их назначением, важными характеристиками.

Что такое перфоратор и как он работает

Инструмент представляет собой электрическую машину с ударным механизмом и возможностью сверления. Он универсален, так как совмещает в себе ряд возможностей дрели и отбойного молотка. Многозадачность сделала перфоратор незаменимым в строительных, ремонтных, отделочных и других видах работ. Его выбирают для дома и профессиональных сфер. И чтобы каждый пользователь смог найти подходящий вариант, есть условное деление на три класса по весу.

Легкие – весят не более 4 кг и имеют мощность от 400 до 800 Вт. В основном используются для бытового ремонта, когда нужно сверлить в бетоне отверстия под дюбели, подрозетники, распаячные коробки. Вы сможете закрепить профиль для гипсокартонных стен, повесить полки, смонтировать сантехнику, установить выключатели и розетки. В ударном режиме можно скалывать плитку и удалять плиточный клей.

Средние – имеют вес до 8 кг, а мощность может достигать 1000 Вт. Эти модели находят применение в арсенале мастеров по отделке, ремонту, прокладке коммуникаций и электромонтажным работам. Большая выносливость и увеличенное разрушительное воздействие помогут не только выполнять задачи, характерные для легких перфораторов, но также пробивать сквозные отверстия для труб, подготавливать штробы для электропроводки, удалять старые напольные покрытия.

Тяжелые – превышают вес 8 кг и имеют мощность до 2000 Вт. Такие модели используют профессионалы в демонтажных работах, капитальном ремонте, прокладке коммуникаций, снятии материалов. Можно выполнять отверстия коронками диаметром свыше 100 мм, скалывать бетон в проемах, бурить натуральный камень. Конечно, такие инструменты имеют большие габариты. А для снижения вибрации производители устанавливают в рукоятках демпферы, чтобы при длительной работе у пользователя не перенапрягались руки и снизился риск развития тоннельного синдрома.

В зависимости от класса модели могут различаться по внешнему и внутреннему строению. Ниже мы рассмотрим это подробно.

Обязательные элементы перфоратора указаны на рис. 1. Стоит отметить, что у моделей разное расположение двигателя. **Вертикальная конструкция** (изображена на рис. 1) отличается компактностью, что дает возможность работать в стесненных условиях. Такое решение характерно для мощных моделей, которым горизонтальная компоновка не подходит – пришлось бы увеличивать размеры. Кроме того, вертикально расположенный мотор хорошо охлаждается и способен выдерживать серьезные нагрузки, особенно в ударном режиме. **Горизонтальная конструкция** (изображена на рис. 2) наиболее привычна для пользователей, чаще всего применяется в инструментах бытового класса невысокой мощности. Она хороша для выполнения точных работ – сверления и скалывания плитки, когда важно сохранять правильный баланс инструмента. Кроме того, перфораторы различаются материалом корпуса редуктора. Многие производители используют для этого ударопрочный пластик. Металлический корпус более надежен, так как устойчив к механическим воздействиям и хорошо отводит тепло.

Условно внутреннюю начинку перфоратора можно разделить на две части. Электрическая, как и у дрели, состоит из традиционных компонентов: двигателя с ротором, статором и угольными щетками, выключателя и встроенной электроники. Более подробно рассмотрим механическую часть, в которой располагается ударный механизм.

Типы ударного механизма

Электромеханический – требует прикладывания большого усилия для удара, а значит, нужна высокая мощность двигателя. Работа осуществляется за счет воздействия эксцентрика на пружину рычага, которая двигает ударник. Из-за отдачи сила удара увеличивается и передается на оснастку. Такой вариант считается устаревшим. Модели с этим механизмом сейчас не выпускают.

Электропневматический – позволяет получать высокую энергию удара даже при невысокой мощности. Это самый популярный механизм получения удара, который применяют практически все производители. Но и его реализация в разных конструкциях имеет отличия. Например, на легких моделях с горизонтальным расположением двигателя применяется подшипник качения. Инструменты с L-образной конструкцией среднего и тяжелого класса оснащаются кривошипно-шатунным механизмом.

Рассмотрим принцип работы механизма электропневматического типа с подшипником качения (рис. 2). Двигатель создает вращательное действие, которое через ротор подается на внутреннюю обойму подшипника. При этом его наружная обойма начинает совершать колебания. В воздушном пространстве между ударником и бойком происходит следующее: давление снижается и повышается, отчего оснастка в патроне начинает совершать возвратно-поступательное движение. Это помогает ей проникать в твердое основание в режиме бурения и в режиме долбления.

Рис. 1. Строение инструмента снаружи

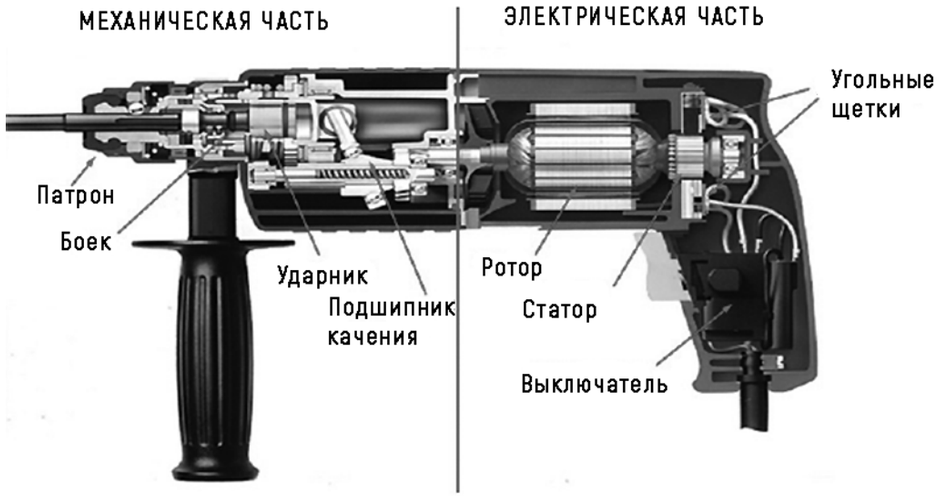

Рис. 2. Строение инструмента внутри

Важные технические характеристики

Мощность

Варьируется от 400 до 2000 Вт у разных моделей в зависимости от их класса. Для бытовых работ достаточно 400 – 500 Вт. Хотя такие модели применяют и в коммерческой сфере, например, при монтаже подвесных конструкций или установке гипсокартонных перегородок. Инструменты, которым приходится каждый день работать с оснасткой большого диаметра и разрушать очень прочные основания, должны иметь мощность свыше 1000 Вт.

Энергия удара

Может составлять от 1 до 20 Дж и даже больше. При выборе стоит руководствоваться тем, какие по плотности материалы вы будете обрабатывать. Высокая сила удара нужна для работы с бетоном, железобетоном, камнем. Но она будет губительна для хрупких материалов, таких как кирпич и пенобетон. В них могут появляться трещины и сколы. Также небольшая сила удара отлично подходит для аккуратного скалывания плитки и снятия тонкого слоя плиточного клея.

Важно: сила удара не зависит от усилий пользователя и степени нажима на инструмент. Она обусловлена только мощностью и весом конкретной модели.

Частота ударов

Это количество движений бойка за минуту. У большинства моделей параметр регулируется в пределах от 0 до 4000–5000 уд/мин вместе с частотой вращения – все зависит от силы нажатия на курок. Частота ударов у перфоратора ниже, чем у дрели, а продуктивность достигается за счет большой силы удара.

Частота вращения шпинделя

Влияет на скорость движения оснастки. Если вы планируете часто использовать инструмент для сверления, есть смысл выбрать модель со значением до 2000 об/мин. Для бурения большая скорость не нужна, поэтому у многих представителей профессионального класса она едва превышает 1000 об/мин. Стоит отметить, что вращение перфоратору нужно исключительно для отведения шлама из отверстия.

Количество режимов

- 2 режима – сверление и сверление с ударом. Этого вполне достаточно, если предстоит только проделывание отверстий.
- 3 режима – сверление, сверление с ударом и удар. Это более универсальный вариант, который пригодится еще и для демонтажа конструкций, скалывания материалов, удаления покрытий.

Максимальный диаметр сверления

Производители указывают разные значения для одной модели в зависимости от типа оснастки и обрабатываемых материалов. Принято проводить сравнение по параметрам для обработки бетона. Например, максимальный диаметр бурения коронкой может составлять от 12 до 160 мм, а буром – от 10 до 80 мм. Если вам нужно выполнять отверстия под дюбели и анкеры, большие значения диаметра не нужны. А для подготовки отверстий под коммуникации, подрозетники, распределительные коробки необходим инструмент с возможностью работы коронками диаметром свыше 100 мм.

Тип патрона

Учитывая тип патрона, вы не ошибетесь в подборе оснастки для вашего перфоратора. Есть два основных вида.

SDS-plus – устанавливаются в основном на инструментах легкого класса, весом до 4 кг. Рассчитаны на крепление оснастки с хвостовиком диаметром 10 мм с двумя симметричными пазами.

SDS-max – встречаются в моделях среднего и тяжелого класса, которые работают при более интенсивных нагрузках и требуют улучшенной фиксации рабочих насадок. Хвостовик под такой патрон имеет три асимметричных паза и диаметр 18 мм.

Есть еще один тип патрона – **SDS-top.** Он постепенно отходит в прошлое и в основном устанавливается на инструментах для повышенных ударных нагрузок. Имеет два асимметричных шлица и диаметр 14 мм.

Вес

В случае с перфораторами не стоит руководствоваться привычным правилом «чем легче, тем лучше». Как говорилось в начале статьи, существует деление на классы именно по весу, и самые тяжелые представители являются наиболее продуктивными. Их разрушительная сила дает возможность проводить демонтажные работы, пробивать перегородки, расширять проемы. Поэтому модели весом свыше 8 кг находят применение в капитальном ремонте, строительстве, дорожных работах. Для бытового использования нет необходимости покупать тяжелый и массивный перфоратор, с которым будет сложно управляться. Инструменты легкого класса, весом до 4 кг, являются альтернативой ударной дрели и применяются в домашнем ремонте, отделочных работах, монтаже гипсокартонных перегородок, подготовке помещений к ремонту. Средний класс – это модели в весовой категории от 4 до 8 кг, среди которых можно найти идеального помощника для удаления напольных покрытий, штробления каналов, бурения отверстий под подрозетники.

Сравнение ударного воздействия дрели и перфоратора

Параметры сравнения	Ударная дрель	Перфоратор
Скорость вращения	Высокая	Низкая
Быстрота ударов	Высокая	Низкая
Уровень шума	Высокий	Низкий
Сила отдельного удара	Низкая	Высокая
Скорость вхождения в твердый камень	Низкая	Высокая

В чем отличие перфоратора от ударной дрели

Как известно, в режиме сверления с ударом может работать не только перфоратор, но и дрель. Некоторые пользователи полагают, что эти инструменты в ряде случаев могут быть взаимозаменяемы, так как рассчитаны на обработку твердых оснований, таких как бетон и кирпич. Но они имеют разное происхождение и специфику ударов, что в итоге влияет на результат. Чем отличается перфоратор от дрели? Тем, что у последней ударное воздействие осуществляется за счет трещоточного механизма. Это помогает выделить несколько важных отличий в формировании удара (см. таблицу вверху).

Что лучше – перфоратор или ударная дрель? Однозначного ответа на этот вопрос нет. Дело в специфике вашей работы и выполняемых задач. Более сильное ударное воздействие ставит перфоратор на ступень выше при работе с твердыми основаниями – бетоном, камнем, железобетонными конструкциями. Дрель пригодится для нечастых работ с кирпичом и бетоном, когда нужно подготовить места под установку дюбелей. Также она подойдет для точного сверления хрупких и крошащихся материалов. Например, вы сможете работать с пустотелым кирпичом, когда нужно закрепить дюбель в стене без разрушения материала (небольшая сила удара помогает сохранить цилиндрическую форму отверстия в перегородке). Высокой производительности с твердыми материалами дрели добиться не удастся, так как пользователю придется оказывать большое давление на инструмент. Поэтому если в вашей работе часто встречаются основания из бетона, железобетона, камня, клинкерного и силикатного кирпича, лучше отдать предпочтение перфоратору. Также он пригодится и для разрушения оснований, скалывания материалов, удаления покрытий.

Режимы работы перфоратора и подходящая оснастка

Не все модели работают в этих трех режимах. Есть двухрежимные, которые совмещают только сверление с ударом и сверление. По сути, это улучшенная версия ударной дрели, рассчитанная на более интенсивные нагрузки. Хотя среди мощных профессиональных инструментов есть работающие без сверления (у них есть только сверление с ударом и удар). Трехрежимные модели более универсальны, и к ним подходят не только сверла, но и буры, лопатки, зубила и долота для перфораторов. С их помощью можно удалять плитку, выбирать штробу, скалывать бетон и снимать напольные покрытия.

Сферы применения

- Строительство
- Ремонт
- Отделка
- Монтаж кондиционеров
- Установка пластиковых окон
- Обслуживание зданий
- Обеспечение пожарной безопасности
- Проведение электрокоммуникаций
- Прокладка труб
- Фасадные и кровельные работы
- Благоустройство территорий
- Сборка встраиваемой мебели
- Возведение декораций и арт-объектов

Как пользоваться инструментом

Основные правила эксплуатации

Занимайте уверенное положение при работе – старайтесь избегать стесненного пространства и сооруженных наспех настилов. Если предстоит работа на высоте, убедитесь в надежности стремянки или строительных лесов.

Всегда удерживайте перфоратор обеими руками – за основную и дополнительную рукоятки. Дело в том, что большая мощность и крутящий момент при заклинивании бура в материале могут вызвать обратный удар. Тогда инструмент станет неуправляемым. Предохранительная муфта срабатывает только при удержании пер-

Режим	Оснастка	Выполняемые работы
Сверление	Сверлильный патрон и сверла	Подготовка отверстий под дюбели в мягких материалах: дереве, металле, пенобетоне
Удар	Долота	Точное скалывание бетонных участков, кирпича, плитки, удаление напольных покрытий
	Зубила	Удаление штукатурки, плитки, штробление, пробивание отверстий в бетонных перекрытиях
Бурение	Буры	Выполнение отверстий диаметром до 30 мм в бетоне, железобетоне, кирпиче
	Коронки победитовые или с алмазным сегментом	Подготовка отверстий диаметром до 160 мм и глубиной свыше 100 мм в бетоне, железобетоне, кирпиче

форатора обеими руками за обе рукоятки.

Работайте с качественной и неповрежденной оснасткой – это исключит вероятность заклинивания, а также улучшит качество работы.

Используйте защитную экипировку – осколки бетона могут попасть в глаза, поэтому надевайте очки. Бетонная пыль опасна для легких, и нужно надеть респиратор. От шума перфоратора защитят наушники. А чтобы ладони не соскользнули, и инструмент не выпал из рук, используйте перчатки с противоскользящими накладками. Все эти средства защиты должны быть у мастера всегда.

Держите в порядке рабочее место – вы не должны спотыкаться о разбросанный инструмент, и ничто лишнее не должно стеснять ваших движений. Также необходимо позаботиться о стабильном источнике питания для подключения перфоратора – об исправной розетке или промышленном удлинителе.

Как и чем смазать перфоратор

Первое, что нужно делать перед работой с перфоратором, – проверить **количество смазки в редукторе**. Наличие смазки между трущимися деталями снижает их нагрев, уменьшает трение и препятствует преждевременному износу. Если перфоратор новый, то смазки там достаточно. При обслуживании для ее добавления корпус разбирают. Хотя у некоторых моделей в корпусе есть сервисное окошко, которое открывается ключом. Туда вносят смазку без разборки корпуса. Используют специальные составы для перфораторов. Новый инструмент в смазке не нуждается, но все равно лучше сразу ее купить.

Также необходимо смазывать **хвостовики буров перед установкой в патрон**. Это снижает проникновение пыли внутрь инструмента, а также увеличивает ресурс патрона и ударного механизма. Без смазки шлицы вращения стираются, а также подвергаются износу уплотнители бойка, что ведет к снижению силы удара. Есть большой выбор смазок для буров, но брать лучше рекомендованные производителем вашего инструмента. Смазка наносится на хвостовик бура, а после установки в патрон излишки удаляют тряпкой. Также важно, чтобы перед нанесением смазки бур был чистый. Самая большая ошибка заключается в том, что бур с остатками смазки вынимают из патрона и кладут его в бетонную пыль, а затем хвостовик с этими крошками покрывают смазкой и устанавливают обратно в патрон. Бетон и смазка дают абразивную пасту, которая изнашивает ствол быстрее, чем отсутствие смазки вообще.

Совет: рекомендуется проверять хвостовики буров после каждых 180–200 проделанных ими отверстий. Очищать от пыли сухой салфеткой и наносить новый смазывающий состав.

Работа перфоратором

Рис. 3. Переключатель режимов

В соответствии с установленной оснасткой и предстоящими задачами выбирают нужный режим – сверление, сверление с ударом или удар. Они отмечены на корпусе значками «сверло», «молоток и сверло» и «молоток» соответственно (рис. 3). Если предстоит бурение потолочных перекрытий, на хвостовик бура устанавливают пыльник. В него собираются летящие отходы сверления, что защищает патрон и исключает попадание пыли в ствол перфоратора. При ударном режиме и сверлении с ударом задействуется штатный патрон SDS. Если вам необходимо использовать сверла и работать без применения удара, нужно установить сверлильный патрон.

Как установить сверлильный патрон на перфоратор? Для этого понадобится переходник с SDS на сверлильный патрон (рис. 4). Он представляет собой цилиндрическую деталь, на одной стороне которой проделаны канавки под крепление SDS, а на другой нарезана резьба (наиболее частый диаметр 1/2 дюйма). К резьбовой части крепится сверлильный патрон с соответствующим посадочным отверстием, а в него уже можно устанавливать сверла по дереву, металлу, кирпичу, керамике.

Рис. 4. Комплект для перехода на сверлильный патрон

Как штробить перфоратором? Если нужно подготовить каналы под проводку или подводку труб к сантехнике, отличным помощником для болгарки или штробореза станет перфоратор с плоским долотом. Сначала по намеченной линии делается два параллельных надреза алмазным диском. Штроборез позволяет выполнять эту работу в два раза быстрее, чем болгарка, так как режет сразу двумя кругами. Материал между линиями реза нужно выбрать плоским долотом. Если нет возможности нарезать предварительно линии штробы и она будет иметь небольшую протяженность, можно справиться перфоратором с канальным долотом (рис. 5). Канавочное долото устанавливают под удобным углом, чтобы можно было идти вдоль линии, и включают режим долбления. Такой вариант применим, когда ведутся локальные работы, например, установка дополнительной розетки на кухне или прокладка проводки к встроенному вентилятору в ванной комнате.

Рис. 5. Канальное долото

Нужно ли охлаждать оснастку? Пробивание отверстий в бетоне не требует охлаждения рабочей части инструмента. А бурение больших по диаметру отверстий выполняется алмазными коронками, рассчитанными на работу по-сухому. Поэтому подача воды не требуется.

Зачем нужен реверс? В перфораторах он нужен исключительно для извлечения застрявшего в материале бура. Обратное вращение облегчает его выход. Важно запомнить положения переключателя реверса. Случается, что его забывают отключить и начинают работать в режиме удара (при установленном зубиле не видно, в какую сторону идет вращение). В таком случае нагрузка на перфоратор возрастает, и его электрическая часть может выйти из строя.

Как подключить инструмент к пылесосу? Такой вопрос возникает, когда нужно работать в уже отделанных помещениях и образование большого количества пыли нежелательно. Для этого на рабочую часть перфоратора устанавливают насадку с пылеотводом, который подключается к шлангу строительного пылесоса. Это решение используют, например, при установке кондиционеров, монтаже встроенной мебели, выполнении дополнительных розеток в жилом помещении. Но если в вашей работе такие ситуации случаются нечасто, можно использовать строительный лайфхак: отрезать верхушку пластиковой бутылки со скосом и сбоку сделать прорезь для бура. Приставив скошенную часть к стене и расположив горлышко с закрытой крышкой снизу, вы сможете бурить чисто

в помещении, а пыль будет падать внутрь бутылки.

Совет: не давите на инструмент, пытаясь усилить воздействие на материал. Это не поможет, а напротив, может стать причиной перегрузки. Также следует делать перерывы для охлаждения перфоратора и оснастки. Например, для профессиональных моделей следует после каждых 30 минут работы отдыхать не менее чем 10 минут.

Советы по обслуживанию и ремонту

Перфоратор во время работ испытывает серьезные нагрузки, поэтому нуждается в должном уходе для долгого срока службы. Практика показывает, что даже дорогостоящий профессиональный инструмент можно загубить еще до окончания гарантийного срока, если пренебрегать советами по обслуживанию. И, напротив, недорогой бытовой перфоратор может прослужить долгие годы при бережном и внимательном использовании. Вот несколько советов.

Обязательно очищайте корпус после работы. Особенно уделите внимание вентиляционным отверстиям. Если в них будет забиваться пыль, то воздух не сможет проходить к двигателю, и он будет перегреваться. Патрон и оснастку также следует держать в чистоте.

Регулярно проверяйте количество смазки в редукторе. Детали не должны работать всухую. Если вы разбираете перфоратор для обслуживания или ремонта, проверьте наличие смазки и при необходимости нанесите ее на детали. У некоторых моделей для внесения смазки есть окошко в корпусе, через которое можно добавлять смазку без разборки корпуса. После нанесения состава соберите инструмент, включите в сеть и дайте ему поработать, чтобы состав распределился между деталями.

Не дожидайтесь полного износа щеточного узла. Если вы чувствуете, что мощность перфоратора снизилась либо наблюдается искрение в области коллектора, это сигналы для замены щеток. У многих современных моделей есть индикатор, который оповестит об этом. Чтобы заменить щетки, нужно снять заднюю часть корпуса перфоратора. Однако некоторые модели имеют крышку на корпусе, через которую осуществляется быстрый доступ к щеткам без разборки корпуса. Извлеките элементы – их меняют в паре, даже если износ неравномерный. Также вместе с этим иногда возникает необходимость прочистить коллекторный узел, так как в нем скапливается графитовая пыль и нагар. Но если вы не уверены, что сможете это сделать, лучше обратиться в сервис. На чистый и сухой коллектор устанавливают новые щетки – желательно притереть их вплотную (на коллекторе есть наждачная бумага, которая сглаживает поверхность щеток). Это снизит искрение и поможет получать необходимую мощность двигателя. В среднем щетки служат около 100 часов, иногда больше. Лучше иметь в инструментальном ящике запасные, чтобы заменить их быстро, не срывая срок выполнения работ.

Совет: если вы не уверены в том, что сможете правильно выполнить обслуживание инструмента, обратитесь в сервисный центр производителя. Делать самостоятельный ремонт тем более не рекомендуется, если на перфоратор действует гарантия. Однако каждому стоит знать основные симптомы, чтобы понять причину неисправности.

Поломки и их причины

При нажатии на пусковую кнопку инструмент не включается? Скорее всего, произошел разрыв цепи. Нужно разобрать электрическую часть корпуса и прозвонить проводку мультиметром. Причина может крыться в заклинивании ротора или поломке якоря.

Производительность перфоратора резко упала? В большинстве случаев это связано с износом уплотнителей бойка в стволе. Придется разбирать механическую часть корпуса, чтобы оценить износ.

При работе наблюдаются повышенные шум и вибрация? Могли износиться подшипники либо дело в люфте или перекосе шестеренок.

Ряд работ можно выполнить самостоятельно, например, заменить щетки или уплотнитель бойка. Но если требуется более серьезный ремонт, такой как замена якоря, лучше обратиться к специалистам. Далее мы приведем информацию о том, как можно ремонтировать инструмент в домашних условиях. Но если вы не уверены, что вам хватит знаний и опыта, лучше этого не делать и довериться профессионалам.

Ремонт перфоратора своими руками

Если срок гарантии истек, и у вас нет возможности обратиться в сервисный центр бесплатным ремонтом, можно попытаться устранить неисправность самостоятельно. В таком случае важно знать, как разобрать и собрать перфоратор правильно.

Разборка механической части

Допустим, стал плохо срабатывать ударный механизм. В таком случае разбирать весь инструмент не нужно – требуется добраться только до механической части.

- Снимите переключатель режимов, нажав и повернув его до упора. Обычно он легко достается из гнезда.
- Снимите патрон. Стопорное кольцо можно подцепить плоской отверткой. Она же пригодится для извлечения шайбы, пружины и шарика. Сложите все мелкие детали в коробку.
- Сотрите пыль с места крепления патрона чистой тряпкой или салфеткой, чтобы абразив не попал внутрь инструмента.
- Крышка редуктора легко отсоединяется от корпуса путем раскручивания винтов. Пригодится крестовая отвертка.

Ударную часть легко разобрать на две, чтобы проверить целостность и степень износа элементов. Сравните со схемой перфоратора. Одним из уязвимых элементов является резинка на бойке. Если боек свободно вываливается из ствола – резинка изношена и требует замены. Это расходный материал, который просто подобрать по диаметру и толщине. А вот если повреждена какая-то металлическая деталь, придется заказывать ее в сервисном центре.

Разборка электрической части

Одна из самых серьезных проблем – это поломка якоря. Это может случиться из-за износа щеток или неправильной эксплуатации перфоратора. Например, при ударном режиме забыли отключить реверс – замыкание ротора привело к выходу якоря из строя. Нужно его заменять.

- У большинства моделей для доступа к электрической части достаточно снять только заднюю крышку, открутив несколько винтов отверткой.
- Затем следует снять щетки, подцепив их плоской отверткой.
- Извлечь из корпуса сам якорь.

Иногда доступ к электрической части инструмента требуется и по иным причинам: разрыв проводов, поломка кнопки включения и т.д. В некоторых случаях приходится проверять этот узел тестером напряжения, чтобы найти поврежденный участок.

Полная разборка

Бывает, что причина поломки не ясна. Тогда надо разбирать обе части, все снимать, удалять смазку, чистить и находить поломку. Допустим, чтобы пробраться к ротору, нужно электрическую часть отде-

лить от механической, открутив винты в месте их соединения. Ротор легко вынимается движением на себя с небольшим покачиванием. Если нужно снять пьяный подшипник, то плоской отверткой достаточно подцепить скобу его крепления – она легко отщелкивается. Сам подшипник разбирается на составляющие для диагностики их целостности. Еще один важный момент – это полная очистка от смазки и нагара всех деталей и редуктора. Это поможет обнаружить повреждения и даже осколки сломанных деталей. Например, в редукторе можно найти обломки колец или алюминиевой гильзы. Если они случайно попадут между трущимися деталями, могут вывести их из строя. Поэтому очистка помогает предотвратить такие опасные ситуации. И лучше в процессе сборки сразу наносить на детали новую смазку.

Собирают инструмент в обратном порядке по частям – сначала детали нужно собрать в блоки, а их уже потом соединить между собой. Когда крепится ротор, нужно слегка прокрутить его, чтобы он зацепился внутри. При установке задней крышки перфоратора следует аккуратно завести все провода внутрь, чтобы не прищемить их. Не стоит спешить прикручивать все винты для крепления корпуса. Прежде нужно убедиться в правильной сборке, прокрутив патрон вручную. Если он крутится – все собрано верно, можно фиксировать винтами.

Совет: при разборке перфоратора складывайте детали от отдельных узлов в отдельные коробочки, чтобы ничего не перепутать при сборке. Также можно сфотографировать внутренности инструмента до полной разборки. Потом легче будет собрать элементы, не оставляя ничего лишнего.

Как удачно выбрать перфоратор

Кроме технических характеристик, есть еще ряд моментов, которые важно учесть при выборе. Так вы найдете наиболее подходящий под вашу специфику работ инструмент и узнаете, за какие функции стоит переплачивать, а за какие нет. Чтобы было проще разобраться, мы решили ответить на наиболее частые вопросы потребителей.

Электрический или аккумуляторный инструмент? Если на объекте есть электричество и не нужно часто перемещаться с перфоратором, оптимальным выбором будет первый вариант. Вам не придется волноваться о том, хватит ли заряда батареи на весь объем работ. Беспроводные модели применяют там, где невозможно подключиться к розетке либо приходится работать на высоте, в стесненных условиях, перемещаться вдоль здания или забора. Современные аккумуляторные перфораторы не уступают сетевым по производительности, поэтому с задачами справляются ничуть не хуже даже в профессиональной сфере. Но их время работы ограничивается зарядом аккумулятора. Этот вопрос решается запасным элементом питания. Пока севшая батарея подзаряжается, со второй можно продолжить работу. Аккумуляторный инструмент часто выбирают установщики окон, кондиционеров, вентиляций и другие мастера, которым часто приходится выезжать на разные объекты, где может не быть электричества.

В чем разница между электронным и щеточным реверсом? Реверс задействуется для изменения направления вращения бура, что необходимо для легкого извлечения его из материала. Если для этого используется электронная система, то положение щеток не меняется – они притираются к ротору, притормаживая его. В результате ощущается потеря мощности, а щетки изнашиваются быстрее. Такой способ переключения встречается на недорогих бытовых перфораторах. Второй вариант – это переключение реверса поворотом щеток. При этом мощность не падает, а щетки изнашиваются меньше. Правда, реализация такой системы требует более сложной компоновки внутренних деталей инструмента, значит, и стоимость модели повышается. Разумно переплатить за нее, если перфоратор выбирается для ежедневных профессиональных нужд.

Зачем нужна предохранительная муфта? Она срабатывает при заклинивании оснастки в стене. Например, режущая кромка бура попала на препятствие как бы вскользь – это может быть арматура или металлическая балка. Без возможности пройти прямо бур отклоняется от оси вращения, пока его не заклинит. В таком случае срабатывает муфта и не дает бурить дальше. Система исключает травмы оператора, которые могут случиться при неконтролируемом проворачивании перфоратора в руках.

Какая должна быть антивибрационная защита? На простых бытовых моделях ее либо нет, либо она осуществляется простейшими резиновыми вставками и уплотнителями. Это так называемая пассивная защита, которая просто снижает утомляемость и делает удержание инструмента более удобным. Активная защита реализована в перфораторах профессионального класса, мощных, тяжелых, с которыми люди работают целый день. Внутри корпуса установлен противовес с пружиной для поглощения вибрации. Рукоятка может крепиться к корпусу шарнирными подпружиненными соединениями. Таким образом, уменьшается передача вибрации на руки и снижается риск развития тоннельного синдрома – профессионального заболевания многих рабочих. Если ваша деятельность связана с ежедневным использованием перфоратора, не стоит экономить на покупке модели с активной виброзащитой. Рассматривайте это как вложения в свое здоровье.

Какую комплектацию стоит рассмотреть? Если это ваш первый перфоратор, выбирайте модель со всем необходимым для работы. В базовую комплектацию обычно входят: дополнительная боковая рукоятка, ограничитель глубины сверления. Многие производители дополняют комплект бурами основных ходовых размеров, переходником на сверлильный патрон, кейсом, смазкой, запасными щетками, ключом. Для тех, кто выбирает инструмент на смену старому, комплектация может не играть большой роли. Ведь, как правило, все необходимые приспособления для работы уже имеются, и нет смысла за них переплачивать.

https://www.vseinstrumenti.ru/instrument/perforatory/articles/kakoj-luchshe-vybrat/

КАК ПРАВИЛЬНО ВЫБРАТЬ АВТОМОБИЛЬНЫЙ АККУМУЛЯТОР

Для того, чтобы машина всегда была на ходу, очень важно правильно выбрать автомобильный аккумулятор. Он подключается очень просто, можно выбрать различные марки и размеры. Чтобы АКБ прослужил как можно дольше, лучше всего выбирать модели от известных марок и производителей. Идеальный пример – это АКБ bosch. Марка заработала популярность у владельцев автомобилей практически по всему миру. Рассмотрим, какие параметры нужно обязательно учитывать при выборе автомобильного аккумулятора, чтобы он долго прослужил.

Первый критерий выбора – это **размер**. Лучше всего не выбирать габаритные модели, так как пользоваться и устанавливать аккумулятор будет неудобно. Обратите внимание, что размер может быть европейским и азиатским. Во время покупки это обязательно нужно учесть. Стандартные параметры для европейской модели — 242x175x190 мм. Для азиатских АКБ — 232x173x225 мм.

Также важно правильно выбрать **емкость**. От нее будет зависеть продуктивность и качество работы. Для каждого авто нужно выбирать индивидуально, так как емкость будет зависеть от: массы автомобиля, размера, а также длительности будущих поездок. Измеряется параметр в ампер-часах. От емкости будет зависеть насколько долго вы будете заводить авто в зимнее время, а также сколько сможет проработать магнитола, если мотор автомобиля выключен.

Почему стоимость аккумуляторов может значительно отличаться

Чаще всего стоимость зависит от пластин, которые используются в аккумуляторе. Самые недорогие модели – это автомобильные аккумуляторы, которые имеют пластины на основе свинца и покрыты сурьмой. Материал не очень дорогой, поэтому и стоимость низкая. Но есть и некоторые недостатки использования таких АКБ. Обязательно нужно время от времени для работы добавлять в аккумулятор дистиллированную воду. Если автомобиль долго стоял без работы, то его придется снова заряжать.

Средний класс автомобильного аккумулятора – это модели, которые имеют пластины, основаны на применение кальция. Они считаются самыми популярными на современном рынке. Электролиты нужно добавлять намного реже, они также нечасто разрежаются, если машина стояла без дела. Это самый оптимальный вариант, если вы желаете получить качественную работу за среднюю цену устройства. Обратите внимание, что они только частично сделаны из кальция. А вот дорогие модели сделаны полностью из данного материала.

http://mvkursk.ru/sobstvennoruchno/kak-pravilno-vybrat-avtomobilnyj-akkumulyator.html

Главней всего погода в доме

Для оптимизации системы отопления в квартире или частном доме многие рассматривают альтернативные варианты источников тепла. Они различны по типам и принципу работы. Основным требованиям людей к дополнительным приборам отопления является обеспечение комфортных температур в зимний период, а также возможность выступать в качестве самостоятельно отапливающих дом в межсезонье устройствам. Этим потребностям отвечают кварцевые обогреватели. Несмотря на мнение, что они вредны, эти приборы достойны внимания и вполне могут быть использованы в качестве дополнительных источников тепла в жилом помещении.

Общие характеристики

Кварцевый обогреватель, особенно монолитный, является достаточно простым агрегатом. Он состоит из кварцевого блока, в который помещен нагревательный элемент, изготовленный из хромникелевых сплавов. Это позволяет значительно увеличить эффективность обогрева помещения.

Техническая составляющая кварцевых обогревателей выглядит следующим образом.

- Вес стандартных моделей отопительных приборов в среднем составляет 10 килограмм.
- Большинство устройств имеют стандартные размеры с параметрами 61x35x2,5 см.
- Рабочая поверхность нагревается не очень быстро, для набора оптимальной температуры для обогрева помещения требуется в среднем около 20 минут.
- Номинальная мощность кварцевых обогревателей в среднем составляет 0,5 кВт. Одного такого прибора хватит для обогрева небольшого помещения площадью

не более 10 квадратных метров, при условии, что высота потолков составляет не более 3 метров.

Все песочные обогреватели благодаря постепенному нагреву до 90-95 градусов не сушат воздух. К тому же принцип работы прибора исключает возможность горения пыли в процессе обогрева, а значит, воздух в помещении будет всегда оставаться свежим и чистым.

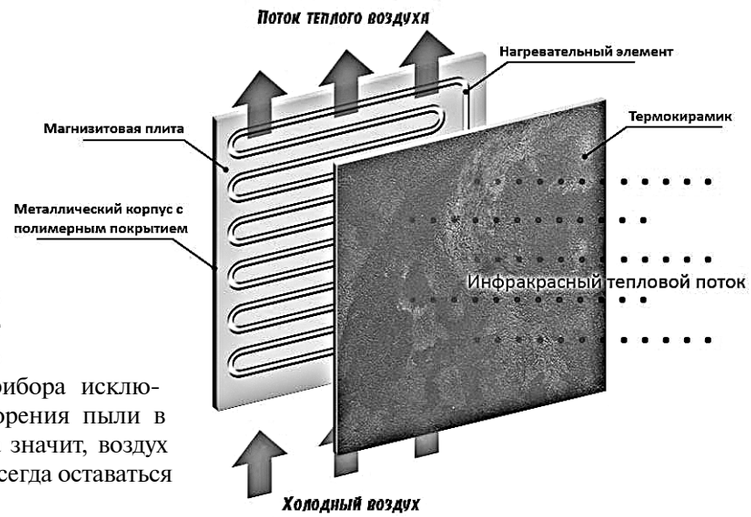

Принцип работы

Принцип работы кварцевых обогревателей прост. Нихромовая спираль нагревается до нужной для работы температуры (около 95 градусов). Вместе с этим генерируются инфракрасные лучи, которые, воздействуя на предметы в помещении, нагревают их поверхность. Параллельно идет процесс конвекции – холодный воздух из помещения втягивается в нижнюю часть прибора, а затем, нагреваясь, выходит через отверстия в верхней части. То есть происходит эффективное перемешивание воздушных масс, и, как следствие, более комфортный обогрев помещения.

Таким образом, кварцевые монолитные обогреватели сочетают в себе принцип работы и инфракрасных приборов и электрических конвекторов.

Практически все модели кварцевых батарей не оснащены терморегуляторами. Это значит, что температуру в помещении регулировать самостоятельно не получится. Панель с песком еще долго может поддерживать высокую температуру, поэтому постоянно нужно будет отключать прибор из сети. Выходом может стать приобретение терморегулятора и его монтаж к обогревателю. Большинство производителей предусматривают такую возможность.

Использовать кварцевый обогреватель можно как в дополнение к стандартной системе отопления, так и в качестве самостоятельного оборудования. Для больших помещений несколько кварцевых приборов соединяют параллельно, чтобы они образовали единый модуль.

Плюсы и минусы

Как и все отопительные приборы, кварцевые обогреватели имеют не только плюсы, но и минусы. **К преимуществам таких изделий можно отнести:**

- высокий коэффициент полезного действия (КПД) – 99%;
- невысокая стоимость;
- простота и безопасность в использовании;
- не требуется частое обслуживание прибора;
- нет шума при работе;
- сочетание двух принципов работы – инфракрасного излучения и конвекции улучшает показатели по обогреву помещения;
- долгий срок службы;
- необычный внешний вид.

Последняя характеристика для некоторых может оказаться и отрицательной, все дело в индивидуальном вкусе и предпочтениях.

К явным недостаткам можно отнести следующие моменты.

- Хрупкость песчаных плит. Они не выдерживают механических воздействий и тем более ударов. От этого на поверхности появляются как мелкие, так и более крупные сколы и трещины, что снижает его срок службы.
- Вес и малая мобильность. В среднем обогреватели весят около 10 килограмм, но некоторые модели отличаются еще бóльшим весом. Поэтому слишком часто передвигать прибор может оказаться утомительным.
- Температура поверхности в 95 градусов – это скорее недостаток, чем достоинство. Такого показателя нагрева достаточно, чтобы получить ожоги, что особенно актуально в семьях с маленькими детьми. К счастью, для большинства обогревателей можно приобрести специальные декоративные экраны. Это позволяет обезопасить домочадцев, но снижает КПД инфракрасного излучения, а следовательно, и качество обогрева помещения.
- Отсутствие термостата. Это приведет к дополнительным тратам на покупку этого прибора, а также его установку. Однако при использовании нескольких кварцевых обогревателей термостат очень упростит их эксплуатацию.

Разговоры о вреде кварцевых обогревателей для человеческого организма ведутся из-за их инфракрасной составляющей. Тут не все так однозначно.

Длительное воздействие лучей высокой мощности может оказать негативное воздействие на здоровье, но в бытовых приборах такого попросту нет.

Лучистое тепло, напротив, обладает рядом положительных качеств:

- убивает микробов;
- повышает метаболизм;
- не сушит воздух в помещении.

В терапии некоторых хронических заболеваний используются приборы, излучающие инфракрасные волны. Например, очень популярны инфракрасные сауны. Поэтому кварцевые обогреватели можно спокойно использовать дома, без риска повредить своему здоровью.

Обзор видов

В продаже можно встретить следующие виды кварцевых обогревателей.

Монолитный. Они выполнены в виде цельной плиты, состоящей из кварцевого песка. Внутри размещается нихромовый нагревательный элемент. Монолитные модели выпускаются как в настенном, так и напольном исполнении. Терморегулятора в большинстве стандартных обогревателей нет. Это дополнительная опция. То есть приобретать этот прибор придется либо отдельно, либо доплатить (и иногда существенно) за модель со встроенным терморегулятором. Использование терморегулятора позволит превратить кварцевый обогреватель в энергосберегающий прибор отопления.

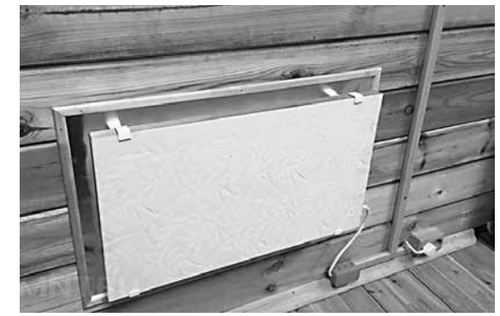

По достижении заданной температуры он будет отключать прибор, что позволит снизить счета за электроэнергию.

Инфракрасный (иначе UFO). Устройство такого типа представляет собой стеклянную колбу, в которую помещен кварцевый песок и хром-никелевая нить. При под-

ключении в сеть она нагревается и вся колба начинает отдавать тепло. Для усиления эффекта теплоотдачи задняя стенка прибора сделана зеркальной. Это позволяет отражать теплый воздух внутрь комнаты. Такие кварцевые обогреватели отлично подойдут для зонального отопления квартир или частных домов. Они не сушат воздух, так как он не нагревается, а греются предметы окружающей обстановки, на которые попадают инфракрасные лучи. При такой работе достигаются оптимальные показатели влажности воздуха, однако на нагрев помещения требуется гораздо больше времени, чем от монолитных моделей.

Карбоно-кварцевые (или керамо-кварцевые). Эти обогреватели уникальны. Они сочетают в себе свойства и кварцевых, инфракрасных и керамических отопительных приборов. Карбоновая нить, выступающая в качестве нагревательного элемента, не подвержена расширению под действием высокой температуры. Это значит, что монолитная плита вряд ли пойдет трещинами от перегрева. Также теплоотдача у такой нити выше, чем у нихромовой. Это позволяет при одинаковом обогреве платить за электроэнергию меньше.

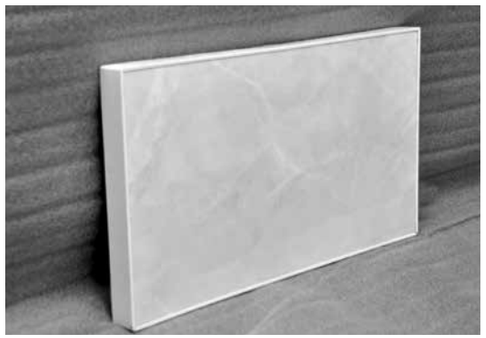

Многие сходятся во мнении, что именно за керамо-кварцевыми обогревателями будущее.

Пятерка лучших

1. Ballu BIH-LM-1.5

Этот кварцевый обогреватель служит хорошей альтернативой тепловой пушке и практически мгновенно может обогреть комнату, не дожидаясь прогрева стен. Заявленная мощность 1,5 кВт позволяет отопить и поддерживать тепло в помещении площадью 25 м^2.

Из плюсов стоит отметить, что модель достаточно легкая – благодаря удобной ручке ее можно без проблем переносить с места на место. Возможен как настенный, так и напольный вариант монтажа, благодаря специальным ножкам. Любопытно, что в случае опрокидывания обогреватель автоматически отключится, что поможет избежать возгорания.

+ Мощный обогрев.
+ Мобильность.
– Относительно короткий шнур питания.
– Большие ячейки защитной сетки.

2. ТеплопитБел 0,25 кВт

Этот прибор, как и другие монолитные кварцевые обогреватели, совершенно не боится воды. Следовательно, такой аппарат – идеальный выбор для ванной комнаты или санузла, где он чаще всего и используется. Мощность 0,25 кВт позволяет спокойно обогреть помещение площадью до 10 м^2, при этом, расходуя электроэнергию, равную работе двух лампочки.

Из плюсов нужно отметить возможность выбора цвета под необходимый интерьер, долгое сохранение тепла даже после отключения, а также гармоничный дизайн, который может выполнять и декоративную функцию. Правда, при покупке данного обогревателя стоит хорошо задуматься о креплении – прибор весом 11 кг необходимо прочно закрепить на стене.

+ Экономичность.
+ Долгое остывание.
– Может осыпаться декоративное покрытие.

3. Centek CT-6100 LGY

Данный обогреватель поможет быстро прогреть помещение площадью до 15 м^2. Мощность 0,8 кВт поможет вам согреться осенью или весной, когда отопление в доме еще (или уже) отключено.

Эта модель оборудована кварцевым нагревательным элементом, который нагревается достаточно быстро после включения питания. Длина шнура, равняющаяся 1,5 м, позволит максимально удобно расположить данный прибор в комнате. Надежный корпус выполнен из сочетания металлических и пластиковых элементов, а белоснежное оформление сделает эту модель прекрасным дополнением к любому интерьеру.

+ Бюджетная цена.
+ Экономичный.
+ Регулировка мощности.
+ Датчик опрокидывания.
+ Компактный размер.
– Долгий разогрев.
– Может вызывать аллергию.
– Относительно короткий шнур.

4. Hyundai H-HC3-06-UI999

Это отличный кварцевый обогреватель для небольшой комнаты. Больше всего подойдет для отопления рабочего места или для того, чтобы согреться, сидя на диване перед телевизором холодным вечером. Компактный прибор легко поставить рядом и наслаждаться комфортной температурой. Два режима мощности (0,3 кВт и 0,6 кВт) позволят настроить необходимую степень обогрева.

Модель выделяется среди аналогов интересным дизайном – его корпус почти плоский, а открывающаяся рамка сзади позволит устойчиво установить аппарат, где это необходимо. При этом он обладает удобной ручкой для переноса, а легкий вес в 700 гр позволит передвигать его даже детям.

+ Бюджетная цена.
+ Бесшумная работа.
+ Защита от опрокидывания.
+ Быстрый прогрев.
+ Компактный размер.
– Относительно короткий шнур питания.
– Сушит воздух.

5. SUPRA QH-817

Эта модель – еще один прекрасный выбор для маленьких комнат. Два режима мощности 0,4 кВт и 0,8 кВт позволяют регулировать температуру прибора в зависимости от времени года и погоды. При этом прибор позволяет за достаточно короткое время хорошо прогреть нужное помещение.

Благодаря компактным размерам, данный обогреватель можно довольно легко переносить. Это позволяет не только переставлять его из комнаты в комнату, но и перевозить из дома в дом – например, на дачу. Из приятных бонусов – низкий расход электричества при длительном использовании.

+ Бюджетная цена.
+ Защита от опрокидывания.
+ Не сушит воздух.
+ Компактный размер.
– На неровной поверхности срабатывает датчик отключения при опрокидывании.
– Относительно короткий шнур питания.

Как выбрать кварцевый обогреватель

На что следует обратить внимание при выборе лучшего кварцевого обогревателя?

Цена. Кварцевые обогреватели обладают вполне доступной стоимостью – простые инфракрасные приборы стоят от 700 рублей. Модели помощнее, включая монолитные, можно приобрести от 3 тысяч рублей. Самые дорогие обойдутся в сумму около 10 тысяч рублей.

Безопасность. По словам специалистов, кварцевые обогреватели пожаро- и электробезопасны, так как аппарат не нагревается выше 95°С – следовательно, риск

перегорания исключен. То есть, подобные приборы могут работать без остановки едва ли не весь отопительный сезон.

При этом использование терморегулятора и наличие датчика защиты от перегрева позволит оставлять обогреватель включенным даже при уходе из дома. Также кварцевые модели практически не пересушивают воздух.

Площадь обогрева. «Рабочая» площадь напрямую зависит от мощности купленного вами прибора. Так, модели до 1 кВт считаются маломощными. Они в большинстве своем компактные и довольно удобные для транспортировки. С помощью таких аппаратов можно обогреть небольшую комнату (до 15 м^2). Кроме того, они не создадут существенных нагрузок даже на старую проводку.

Приборы с показателем мощности от 1 до 3 кВт оптимально подходят для использования в жилых и рабочих помещениях. Они более громоздкие, чем маломощные «родственники», зато легко справятся с комнатой площадью от 15 до 25-30 м^2.

Самые мощные же кварцевые обогреватели идут от 4 кВт и выше. Такие модели используются в больших помещениях площадью от 30 м^2 и выше. При этом стоит учитывать, что подобные приборы будут существенно нагружать электрическую сеть.

Что нужно знать покупателю

Если вам нужно постоянное отопление в частном доме или на даче, то лучше приобрести монолитные панели, из которых можно построить целую отопительную систему. Они не боятся сырости и влаги, имеют долгий срок службы и довольно экономичны. А если за дополнительную сумму приобрести термостат, можно настроить минимальную температуру, которую прибор будет поддерживать в ваше отсутствие.

Для небольшого помещения лучше использовать инфракрасный обогреватель. Нужно иметь в виду, что напольные модели, в большинстве своем, имеют «точечный» эффект. Определенную зону они способны обогреть довольно быстро, а вот для того, чтобы справиться с целым помещением, потребуется больше времени. В этом случае лучше выбрать потолочные ИК-обогреватели.

Стоит учитывать, что при работе поверхность монолитного обогревателя сильно нагревается. Соответственно, он становится опасным для маленьких детей. Ситуацию может исправить защитный декоративный экран, но это скажется на интенсивности обогрева. Инфракрасный же обогреватель ни в коем случае нельзя ничем накрывать или же сушить на нем одежду – это может привести к возгоранию. При этом большинство ИК-обогревателей оборудовано защитой от опрокидывания – при падении прибор автоматически отключается.

Нужно добавить, что инфракрасные обогреватели могут быть не только электрическими, но и газовыми. Правда, последний тип в основном используются для обогрева открытых площадок, производственных помещений или строящихся зданий.

По материалам сайтов: https://stroy-podskazka.ru, https://www.kp.ru/putevoditel/tekhnologii/luchshie-kvartsevye-obogrevateli/

Сим-сим, откройся!

Если в вашей квартире двери начинают скрести по полу или скрипеть, а из щелей дует, значит, пришло время подумать об их ремонте. Но на самом деле починить двери не так уж сложно. Например, существуют неисправности, которые не требуют специальных знаний и особого инструмента. Так, чтобы надолго избавиться от скрипа, нужно открыть дверь и поджать ее каким-нибудь клином или лезвием топора и смазать зазоры, образовавшиеся возле штифтов петель минеральным маслом или положить в них несколько кусочков грифеля от мягкого простого карандаша. Или если дверь вдруг начинает распахиваться сама собой, нужно всего лишь передвинуть верхнюю петлю внутрь косяка. Если же дверь постоянно сама закрывается, то, возможно, нужно всего лишь подложить подкладку под карту петли.

Однако бывают и более сложные неисправности. Но при определенной сноровке и владении инструментом домашнему мастеру вполне по силам справиться и с ними.

ВРЕЗКА ЗАМКОВ

Врезной замок устанавливают на вертикальном брусе двери на высоте 1000-1200 мм от пола. Прежде всего в вертикальном брусе двери вырубают стамеской гнездо, соответствующее размеру замка. Чтобы облегчить эту работу, можно вначале высверлить несколько отверстий, а затем зачистить гнездо стамеской. Гнездо должно быть на 3-5 мм глубже длины замка.

Установив замок в гнезде, карандашом намечают вырез под его переднюю планку. Затем вынимают замок из гнезда и выбирают древесину стамеской на глубину, со-

ответствующую толщине передней планки замка. Глубомером штангенциркуля снимают размеры от планки до ключевины и от низа гнезда до верхней части ключевины. Эти размеры точно переносят на дверь. Затем дрелью высверливают отверстия под ключевину и стамеской соединяют, выравнивают и зачищают их. Ключевина замка должна свободно входить в это отверстие. Затем устанавливают и закрепляют замок шурупами, а ключевину болтом.

Следующий этап – выборка отверстия для ригеля (засова) и прирезка запорной планки. Существует несколько способов этой довольно сложной операции. Вот наиболее простой из них. Из бумаги вырезается прямоугольник, по форме равный торцу ригеля. Одну сторону этого прямоугольника смачивают водой и точно прикладывают к торцу ригеля. Вторую сторону смазывают клеем.Затем дверь закрывают и поворотом ключа прижимают ригель к дверному косяку. Бумажный прямоугольник приклеивается к косяку точно в том месте, где необходимо выбрать гнездо для ригеля. После этого в дверном косяке стамеской вырубают гнездо на 3-4 мм шире ригеля, размечают место и стамеской выбирают древесину для установки запорной планки. Крепят запорную планку шурупами с потайной головкой. Отверстие в запорной планке на несколько миллиметров больше высоты ригеля, и при установке просвет между ригелем и запорной планкой должен быть внизу. Это делается для того, чтобы, если дверь со временем осядет, ригель мог свободно двигаться в гнезде.

РИГЕЛЬ – ЭТО ЧАСТЬ ЗАМКА В ВИДЕ ЦИЛИНДРОВОГО ИЛИ ПРЯМОУГОЛЬНОГО ТОЛСТОГО МЕТАЛЛИЧЕСКОГО СТЕРЖНЯ. ПРИ ЗАКРЫВАНИИ ПОЛОТНА ОН ВЫДВИГАЕТСЯ ИЗ ЗАПИРАЮЩЕГО УСТРОЙСТВА НА ДВЕРИ И ФИКСИРУЕТСЯ В ОПОРЕ НА СТЕНЕ.

Накладной замок установить проще, чем врезной.

Для этого не нужно вырезать гнезда под замок и ригель. Для установки такого замка главное – точно разметить и высверлить отверстие под ключевину. Весь последующий порядок установки описан в инструкции, которая прилагается к замку.

Полезный совет

• Иногда шуруп или винт трудно отворачиваются. В этом случае, чтобы не сорвать шлиц, в него вставляют лезвие отвертки, а ее лопатку зажимают гаечным разводным ключом. Одной рукой надавливают на отвертку, а второй поворачивают ключ.

НЕМНОГО ИЗ ИСТОРИИ ЗАМКОВ

В древних жилищах замков как таковых не существовало. Вначале двери просто подпирали камнем или закрывали на палку. Затем появилось особое устройство. Оно представляло собой обычный деревянный брус, запирающий дверь изнутри. В ней были проделаны два отверстия, чтобы можно было отпереть и запереть дверь снаружи. Через одно отверстие продевали веревку, привязанную к брусу. С ее помощью запирали дверь, выходя из дому. Открывали дверь специальным Г-образным «ключом», который вставляли во второе отверстие двери. Его вводили в паз, прорезанный в брусе, и отодвигали брус.

Такой запор был одним из самых ранних замков, которыми пользовались древние греки. Он описан в «Одиссее» Гомера, в том эпизоде, где Пенелопа открывает кладовую дворца:

... искусственно выгнутый медный
Ключ с рукоятью из кости слоновой
доставши, царица
В дальнюю ту кладовую пошла.
С скважины снявши замочной
ее покрывавшую кожу,
Ключ свой вложила царица в замок;
отодвинув задвижку,
Дверь отперла.

На смену этим «замкам Гомера» пришли штыревые («египетские»). Появились они впервые на Ближнем Востоке и в Египте. Состоял такой замок из коробки без днища с набором деревянных штырей, которая прикреплялась на внутренней стороне двери над запором. Штыри входили в отверстия запора и жестко фиксировали его. Для этого замка использовался большой деревянный ключ с зубцами, которыми выталкивались штыри. После этого запор отодвигался тем же ключом.

Греческие и римские мастера впервые стали отливать железные замки и бронзовые ключи. Они начали применять замки с поворотным ключом. Конструкция этих замков позволила значительно уменьшить размеры ключей. Зазоры на ключе точно повторяли форму выступовв замке. Ключ вставляли в замок, совмещая зазоры и выступы, затем поворачивали его, и запор отодвигался.

Современные накладные и врезные замки, в сущности, представляют собой сочетание «замка Гомера» и «египетского» замка. От первого современные замки заимствовали засов и особую форму ключа, а от второго – принцип совмещения выступов и зазоров ключа и запорной системы.

ОБЛИЦОВКА И ОБИВКА ДВЕРЕЙ

Старые двери укрепляют и одновременно утепляют, облицовывая их древесностружечными (ДСП), древесноволокнистыми (ДВП) плитами или декоративными рейками. Отрезанный по размеру двери кусок плиты прикрепляется к обвязке двери шурупами, оставшиеся щели зашпатлевываются и закрашиваются.

При облицовке дверей декоративными рейками их накладывают на плоскость двери и соединяют шурупами с брусками обвязки. Торцы реек шпатлюют, зачищают, окрашивают или лакируют.

Облицовка ДВП, ДСП и декоративными рейками значительно утяжеляет дверь. Поэтому возникает необходимость укрепить петли более длинными шурупами или установить новые петли бóльшего размера.

Для облицовки двери можно использовать еще и оргалит. Это дает возможность улучшить звуко- и теплоизоляцию, а также внешний вид двери. В качестве теплоизоляционного материала можно использовать пенопласт, поролон и др. Поверх него на наружной плоскости двери деревянными рейками закрепляется лист оргалита, который должен быть на 15-20 мм меньше дверного проема. Лист оргалита предварительно оклеивается декоративной облицовочной пленкой. Для этой цели лучше всего подойдет «Винистен», который выдерживает температуру до –15 °С. Наклеивается он мастикой КН-3. В продаже также имеется ламинированный оргалит (с готовым пластиковым покрытием).

Для обивки двери требуется дерматин или кожезаменитель, вата, поролон (можно использовать старое ватное одеяло) и мебельные гвозди с декоративной шляпкой. Дверь снимают с петель и устанавливают в горизонтальном положении.Затем аккуратно снимают всю фурнитуру – замок, ключевину, ручку и др. Существует два способа обивки – в зависимости от того, в какую сторону открывается дверь.

Если дверь открывается наружу, из дерматина выкраивают полотнище, которое по длине и ширине должно быть на 100 мм больше самой двери. Затем с трех сторон срезают три полосы шириной 140 мм. Длина одной из этих полос должна быть равна высоте двери, а длина двух других – ее ширине. По нижней и верхней стороне двери к краю притвора формируют валики. Для этого выкроенные полосы накладывают лицевой стороной вниз на соответствующие края двери. Затем, отступив от кромки 15 мм, прибивают их к двери. На эти полосы укладывают скрученные из ваты валики диаметром 30 мм. Дерматин натягивают на валик и прибивают его к двери так, чтобы

валик наполовину свешивался над кромкой двери и закрывал зазор между дверной коробкой и дверью. Затем по плоскости двери расстилают набивку (вату или др.) и накладывают сверху дерматин так, чтобы его полотно имело запас 60-80 мм. Дерматин подворачивают у притвора и прибивают кромку мебельными гвоздями так, чтобы их головки закрывались полотном дерматина. Гвозди забивают на расстоянии 80 мм друг от друга. Таким же образом прибивают полотнище по верху и низу двери и закрепляют его с той стороны, где находятся петли. В последнюю очередь прибивают полотнище в центре двери, располагая гвозди по определенному узору и следя за тем, чтобы не сдвигалась вата. Перед тем как навесить дверь, устанавливают замок, ручку, дверной глазок и др. Установив дверь, прибивают мебельными гвоздями свисающий со стороны петель край полотнища к наличнику.

Если дверь открывается внутрь помещения, из полотнища дерматина выкраивают четыре полосы в соответствии с размерами двери. Ширина каждой полосы должна быть 140 мм, а длина – равной длине каждой стороны дверной коробки (но не двери). К нижнему краю двери прибивают валик с напуском на порог. Поверх слоя ваты раскладывают полотно дерматина и мелкими гвоздями прибивают сначала долевые края, затем нижний – так, чтобы он перекрывал прибитый по низу двери валик, а потом верхний край полотнища. Затем формируют валики по периметру дверной коробки, кроме нижнего бруска, и прибивают их мебельными гвоздями. При этом верхний подвернутый край дерматина должен перекрывать нижний. Валики соединяют по углам, чтобы обивка выглядела красиво.

ОСТЕКЛЕНИЕ ДВЕРЕЙ

Остекление внутренних дверей аналогично остеклению окон, но имеет свои особенности. Для остекления дверей применяют более толстое, иногда армированное или рифленое стекло.

Армированное стекло имеет внутри каркас из тонкой проволочной сетки, и режут его только немного затупленным роликом роликового стеклореза. После того как кусок стекла нужного размера отделится от основного листа, необходимо перегнуть его вверх и вниз несколько раз, чтобы обломалась проволока арматуры. Торчащие концы проволоки обкусывают кусачками или бокорезами и зашлифовывают торцы стекла грубым абразивным камнем. Рифленые стекла также разрезают только роликовым стеклорезом, причем по возможности немного притупленным роликом.

В некоторых старых квартирах двери имеют стеклянные вставки различной формы и размеров. Поэтому иногда возникает необходимость вставить новое круглое стекло взамен разбившегося. Тонкое круглое стекло вырезают алмазным стеклорезом по заранее изготовленному шаблону. Из основного листа стекла вырезают квадрат, стороны которого равны диаметру будущего круга. Заранее изготовленный из картона шаблон кладут на квадратный кусок стекла и обводят по шаблону алмазным стеклорезом. На выступающих углах стекла делают радиальные надрезы и отламывают края. Края вырезанного стекла зашлифовывают абразивом, постоянно смачивая его водой.

Толстое круглое или рифленое стекло вырезают роликовым стеклорезом. Вначале вырезают квадрат и обрезают его углы так, чтобы получился восьмигранник. Затем снова отрезают углы и продолжают делатьэто до тех пор, пока стекло не приобретет форму, близкую к кругу. Уголки стекла обламывают, неровные края зачищают абразивом.

Круглое стекло можно вырезать ножницами, держа стекло и ножницы в воде. При этом ножницы следует ориентировать по касательной к будущему кругу. Но следует учесть, что ножницы при этом быстро затупляются.

ПОДГОНКА, УПЛОТНЕНИЕ, УСТРАНЕНИЕ ЗАЗОРОВ

Двери могут защемляться или перекашиваться по разным причинам: из-за толстого слоя краски на дверном косяке и на кромке двери, из-за разбухания двери от сырости, из-за неплотного закрепления петель в гнездах. Иногда дверь оседает или перекашивается оттого, что истираются петли.

Лишний слой краски с торца двери удаляют рубанком, предварительно вынув замок и сняв дверь с петель. При разбухании двери ее торцы также обрабатывают рубанком. Расшатавшиеся или плохо закрепленные петли можно укрепить новыми, более длинными шурупами, предварительно забив в отверстия от старых шурупов деревянные пробки.

При истирании петель на их штыри между картами надевают шайбы соответствующего диаметра или проволочные колечки.

Если между косяком дверной коробки и дверью образуются большие зазоры, к кромкам двери прибивают тонкие планки. Боковой зазор убирают, набивая планку со стороны петель. При этом ее подгоняют как можно точнее к брусу двери. Щели между планкой и брусом шпатлюют, зачищают и закрашивают.

Зазоры, образующиеся сверху и снизу двери, убирают следующим образом. Дверные петли переставляют так, чтобы зазор оказался внизу, к нижнему торцу двери прибивают планку необходимого размера, а затем оставшиеся щели шпатлюют, зачищают и закрашивают.

Иногда новые двери при высыхании начинают коробиться. Чтобы уплотнить и утеплить их, к дверной коробке прибивают войлочную или резиновую прокладку такой ширины, чтобы она плотно прилегала к закрытой двери. Прокладку закрепляют тонкой деревянной рейкой, которую прибивают гвоздями на расстоянии 2-3 мм от плоскости закрытой двери. Она должна быть на 2-3 мм уже уплотняющей полоски.

И все же деревянные двери, особенно наружные, имеют свойство высыхать или разбухать, в зависимости от погоды. Чтобы дверь всегда хорошо закрывалась, нужно изготовить специальную прокладку. Для этого берут прямоугольный отрезок жести (можно от консервной банки) длиной, равной удвоенной толщине двери, и шириной 40-50 мм. Его половину прикрепляют шурупами к вертикальному торцу двери приблизительно на половине ее высоты. Затем оставшуюся часть пластины загибают поверх прибитой. Внутрь этой согнутой пластины вставляют прокладку из картона, пластика или резины и зажимают сверху шурупами. Меняя толщину прокладки, можно постоянно контролировать, насколько плотно закрывается дверь.

Чтобы укрепить дверную коробку, в обоих ее вертикальных брусьях высверливают по три- четыре отверстия, углубив их в стену на 20-30 мм. В эти отверстия до упора вбивают стальные штыри или деревянные пробки (нагели) из твердых пород дерева. Затем удаляют их выступающие части и эти места зашпатлевывают и закрашивают.

Полезные советы

- Если шпатлевочный порошокзамешать на «Бустилате», получится шпатлевка по дереву, не дающая усадки и трещин.
- Чтобы при работе шпатлевка не прилипала к рукам, их нужно смачивать водой.
- Можно также приготовить универсальную замазку, которая может использоваться для работ по дереву, стеклу, металлу. Для этого нужно 1 часть свежего творога смешать с 1 частью мелкой негашеной извести, добавить немного горячей воды, тщательно перемешать и оставить смесь на 3 ч. Затем ее можно использовать. Эта замазка безвредна, обладает прочностью и долговечностью.

Из книги «Отделка и ремонт для бережливого хозяина». И. С. Блейз

Отделка камнем дверных проемов: идеи дизайна

Декоративная отделка камня – это один из самых популярных способов украшения дверных косяков. Такой вариант применяется для украшения дверных проемов, входных дверей. Этот тип облицовки создает теплую обстановку в доме.

Особенности

Достоинством искусственного камня является то, что он позволяет подражать грубой кладке, но внешний вид собранных пластин выглядит очень естественно и аккуратно. Он применяется для отделки дверей в коттеджах и в квартирах. Правильно установленный камень долговечен по сравнению со штукатуркой или древесиной.

Грязь менее заметна на пластинах, и цвета не исчезают со временем, так как каменные панели дополнительно защищены пропиткой.

Преимущества искусственной каменной отделки:

- красивый внешний вид;
- комфорт;
- простота процесса сборки;
- различие вариантов;
- долгий срок службы;
- низкая нагрузка на поверхность по сравнению с натуральным камнем;
- экологическая чистота материала.

Виды

Бетонный камень – это идеальный выбор для людей, которые ищут универсальную облицовку, используется как внутри, так и снаружи. Бетон прочный, устойчив к механическим повреждениям и погоде. Особенно ценный материал в местах перепада температур и повышенной влажности.

Гипсовый камень является идеальным вариантом для людей, желающих устано-

вить каменные панели самым быстрым и наименее сложным способом. Его преимущество – это легкий вес и простота сборки.

Плюсы и минусы

Применение камня в качестве облицовки внутри помещения – это один из самых привлекательных решений, придающий зданию собственный стиль. Зная преимущества и недостатки облицовочного материала, можно сделать правильный выбор.

Использование декоративного камня в интерьере имеет несколько плюсов.

• Декоративный камень **привлекает внимание своей красотой** и естественностью. Пластины пригодны для оформления стены снаружи и изнутри здания. Выраженная структура и природные цвета подойдут под любой интерьер. Эстетический эффект усиливается благодаря умелому использованию освещения – это тени на неровной поверхности камня, которые создают незабываемые визуальные эффекты.

• **Взаимодополняемость.** Камень отлично вписывается в другой стиль облицовки стены. Размещение пластин на небольшом фрагменте поверхности рядом с дверями создает оригинальный вид. Если оформление двери происходит в коридоре, то плавный переход пластин к мебели в виде обычной полоски будет прекрасным сочетанием. Важно, чтобы цвета мебели и декоративного камня были в одном тоне.

• Крепление искусственного камня выполняется с помощью жидких гвоздей.

• Гипс легко режется с помощью пилы, а впитывающая способность материала позволяет окрасить его любым цветом.

Декоративный камень имеет несколько минусов.

• Камень имеет пористую структуру, он впитывает пыль, грибки и воду, и очистить до нового вида пластины тяжело. Если использовать детали для отделки дверей на улице частного дома, то со временем материал загрязняется, особенно светлые декоративные камни. Чтобы предотвратить такие последствия нужно обработать поверхность гидрофобизатором. Состав пропитывает пластины и возникает защитная пленка от внешних воздействий среды. Цвет деталей становится ярче.

• Для монтажа камня не подойдет обычная бетонная поверхность. Клеить нужно на оштукатуренную стену. А также нельзя клеить на гипсокартон, поскольку детали оторвут верхний слой материала.

Как выбрать?

При выборе декоративного камня важно позаботиться о внутренней стилистической направленности деталей, которые будут сочетаться со стилем квартиры. Перед покупкой искусственного камня следует обратить внимание на цвет, размер, глубину, а также гладкость или шероховатость структуры.

Специалисты рекомендуют придерживаться общих рекомендаций по выбору.

• **Цена.** Облицовочный камень представляет собой смесь с добавлением красителя. Ответственные производители используют материалы высокого качества. Себестоимость ингредиентов не может быть очень низкой, что отражается на окончательной стоимости изделия.

• **Внешний вид** образца. Он имеет ровное окрашивание на деталях. Краска должна быть равномерно распределена по всему объекту. Некачественный окрас – это выход красителя на соседние пластины. Лицевая сторона должна быть аккуратно прокрашенной и лишенной подтеков, потертостей и сквозных отверстий. Дыры на пластинах оказывают негативное влияние и сокращают срок службы.

• **Срез камня.** Качественное искусственное изделие имеет однородную структуру. Размер частиц не превышает 5 мм, в противном случае велика вероятность раскола камня. Срез помогает определить способ его окрашивания. Если на срезе детали цвет незначительно отличается от поверхности изделия, это говорит о том, что пластины прокрашены на всю глубину. Во время изготовления деталей краситель добавляют в массу при замесе, это значит, что небольшие сколы и царапины на поверхности камня не будут заметны и не испортят внешнего вида кладки.

• **Для отделки входных дверей** на открытом воздухе – дома, террасы, балкона, материал должен быть устойчив к морозу, динамическим колебаниям температуры и высокой влажности. Преимуществом такой отделки является дополнительный слой изоляции: защита деталей от потери тепла зимой и от чрезмерного нагрева летом.

• **Для поверхностей, подверженных высокой влажности** или прямому контакту с водой, нужно использовать бетонный камень, который устойчив к абсорбции из-за его структуры.

• **Не стоит выбирать гипсовый** материал для отделки дверных проемов, дверей внутри ванной комнаты или бани.

• Своими руками можно также отделать межкомнатные дверные проемы, откосы окон.

Совет! В случае имеющихся неровных косяков можно применить декоративный камень, он поможет скрыть дефекты.

Время дня и тип света важны, поскольку текстура каменной облицовки вызывает вокруг эффект светотени. Чем меньше поверхность для отделки, тем осторожнее следует выбирать структуру камня, чтобы избежать подавляющего и оптического сокращения интерьера.

Советы дизайнеров

Современные интерьеры домов обладают крупными одноцветными поверхностями. Цель дизайнеров состоит в том, чтобы создать впечатление о визуальном расширении комнаты или, наоборот, уменьшить зоны, чтобы фон комнаты был гармоничным. Такой минимализм – это настоящая проблема для дизайнера, поскольку этот стиль чувствителен к пропорциям используемых деталей.

Многие люди ищут готовые решения, которые станут основной идеей и выявят лучшие особенности в оформлении помещения как в целом, так и в деталях.

Камень прекрасно имитирует внешний вид кирпича, гальки или естественно измельченных фрагментов скал, придавая комнатам уникальный характер.

Чтобы оформить стену около дверей и дверных проемов, дизайнеры выдвинули классическую модель камня – это **имитация обычного кирпича**. Такой тип придает

интерьеру надлежащий характер. Благодаря тонкому оттенению осуществляется подчеркивание трехмерного эффекта поверхности, которое будет замечено каждым гостем дома.

Если подбирать под цвет поверхности стен, то возникнет плавный переход, который не будет выделяться на общей цветовой гамме комнаты. Возникнет баланс существующего стиля с новой отделкой стен. Это идеальный выбор для всех интерьеров, которые ищут свою индивидуальность, имеют определенную идею для размещения в пространстве, но не обладают отличительными чертами. Внедрение кирпича гарантирует оживление внутренней компоновки и придаст месту свой характер.

Дизайнеры рекомендуют обратить внимание на внешний вид камня, который влияет на следующие характеристики:

• тип используемого освещения (дневное и искусственное);

• наличие материалов, размещенных на той же или соседней поверхности (светлый или темный фон);

• пропитка панели, которая не только защищает изделие от внешних условий, но и заостряет цвет.

Рассматривая самые уникальные элементы декоративного камня, а именно его глубокую структуру, можно ожидать совершенно разных визуальных эффектов. При солнечном свете пластины будут блестеть, при искусственном освещении могут быть темнее.

Лучшие варианты

Декоративные каменные коллекции отличаются способом производства, текстурой поверхности и цветом. Все эти функции создают определенный шаблон, который называют стилем.

Для дома, выполненного **в стиле минимализм**, декоративный камень выступает в роли зонирования. Применяют для декора матовые, но насыщенные цвета деталей. Если комнате не хватает света, следует применить кладку с глянцевой поверхностью. Базовые тона – это черный и белый.

Классический стиль принимает гладкие и однородные формы пластин. Доминирующие цвета в интерьере – это бежевый и кремовый. Имитация камня бывает под агат, алунит. Такой камень подчеркнет дорогую мебель, а приглушенный теплый свет создаст уютную атмосферу.

Хай-тек с контрастными цветами и геометрическими формами отлично дополнит искусственный черный камень на фоне белой стены с металлическими аксессуарами.

Для любителей экостиля в зелено-белой гамме превосходно выглядит отделка белоснежного камня, где дополняют живые растения в горшках.

Деревенский стиль подчеркнет стандартной ровной формой коричневый или приглушенный оранжевый цвет кирпич. Такие детали будут гармонично сочетаться с мебелью.

Интерьер в стиле **лофт** сложно представить без элементов кирпичной кладки. Ведь без таких фрагментов теряется атмосфера данного направления. Выбирать нужно гипсовый материал синих, белых оттенков. Чтобы обновить детали через некоторое время, потребуется покраска по желанию.

Декоративный камень привлекает внимание. Он создает впечатление и определяет стиль интерьера больше, чем любой другой элемент дизайна.

https://stroy-podskazka.ru/dveri/otdelka-dekorativnym-kamnem/

Гостиная и детская в одной комнате

Появление малыша в малогабаритной квартире обязывает совместить гостиную с детской в одной комнате. Как грамотно оформить пространство и что учесть при выборе интерьера вам расскажут профессионалы.

Основные правила обустройства

Приступая к необходимой планировке комнаты, надо учитывать возраст малыша. При разделении пространства на функционально разные зоны следует заранее предусмотреть возможность трансформации. Ведь по мере взросления ребенка, появятся новые интересы и потребности.

Например, чтобы обеспечить все нужды грудного ребенка достаточно будет только маленькой кроватки, а также пеленального небольшого столика. Дошкольнику, кроме кровати, нужно место для хранения игрушек, стол для развивающих игр и рисования.

Если у вас появился ребенок, рано или поздно придется решать проблему совмещения гостиной с детской комнатой. Но сначала надо учесть обязательное приобретение удобного письменного стола, полок

(стеллажей) для художественной и учебной литературы и других составляющих предметов.

Внимание! Очень важно максимально изолировать детский уголок. В этом месте необходимо создать комфортную обстановку для самого младшего из семьи. Это необходимо, чтобы ребенок мог спокойно играть и заниматься, когда родители смотрят кинофильм, обсуждают проблемы или заняты гостями. Лучше заранее хорошо продумать зонирование пространства.

Выбирая интерьер, где гостиная и детская в одной комнате, надо учесть ряд особенностей:

• Детский уголок удобнее расположить у окна, где будет больше естественного света и чистого воздуха. Иначе придется вешать бра на стену. Не забудьте, что на письменном столе обязательно должна стоять настольная лампа, чтобы ребенок не испортил зрение.

• Детскую зону не следует размещать около дверей, так как частые хлопанья и посторонние звуки помешают вашему чаду спокойно спать.

• Сделайте зону отдыха проходной, а не спальню ребенка.

Когда вы хотите совместить детскую с гостиной, надо позаботиться об удобстве и комфорте ребенка. Нужно учесть даже мелкие детали. Так как же провести успешное зонирование гостиной и детской?

Перепланировка

Сначала рассмотрите возможность расширить площадь гостиной/детской за счет прилегающих помещений. К примеру, убрать кладовку, объединить комнату с лоджией, прихожей. Когда зал небольших размеров, следует продумать всевозможные способы увеличения помещения, использовать все резервы. Затем тщательно продумать, как разделить пространство на две части.

Варианты зонирования

Чтобы объединить комнаты, оцените имеющиеся возможности. Если гостиная, совмещенная с детской, имеет маленькие размеры (до 15-18 кв. метров), обустроить две равноценные комнаты не удастся. Придется обособить небольшой детский уголок с минимальным количеством мебели. Имея зал размером 20 кв.м или больше, можно выбрать способы зонирования.

Перегородки

Установить разделительную перегородку можно из разных материалов: фанеры, древесно-стружечной плиты, ДВП и др. Улучшит освещение зоны отдыха стеклянная перегородка. Красивые вариации из матового стекла. Основание 1-1,3 м можно выполнить из фанеры, а верхняя часть может быть сделана из цветного стекла.

Совет! Для перегородки лучше использовать закаленное стекло или на защитной пленке. При повреждении конструкции это обезопасит домашних от травм.

Для маленькой комнаты лучше выбрать другой прием планировки помещения.

• **Плюсы:** прочность, эстетика, возможность менять формы, декор.

• **Минусы:** статичность, при желании не получится быстро без затрат переместить конструкцию.

Шкафы, полки и стеллажи

Самый легкий и популярный прием зонирования. Для него не нужны специальные приспособления, дорогостоящие материалы. Это позволит использовать любой элемент мебели с двойной пользой. Имеющийся шкаф можно повернуть в учебную зону. Полная изоляция и наличие полочек необходима каждому ребенку. Стеллаж также красиво будет смотреться при зонировании.

• **Плюсы:** идеальный прием зонирования детской в гостиной, особенно для школьника. Функциональная перегородка не только изолирует часть комнаты, но даст возможность разместить учебники, канцелярские принадлежности и личные вещи на полках.

• **Минусы:** если стеллаж имеет сквозные полочки, то неполная обособленность пространства. Ученик будет постоянно отвлекаться. Если шкаф стал перегородкой, то заднюю невзрачную стенку следует задекорировать. Со стороны гостиной шкаф можно скрыть ковром, наклеить фотообои.

Ширмы и портьеры

В комнате, совмещающей гостиную с детской, практично использовать шторы. Их красота и легкость украсят любой интерьер гостиной. Непрозрачная штора легко комбинируется с разными разделительными конструкциями (стеллажами). Ширмой также можно выделить пространство, предназначенное для игр или спальни ребенка. Она может быть полупрозрачной, чтобы пропускать свет в гостиную.

• **Плюсы:** самый экономный прием зонирования, штору можно легко убрать к стене, а при необходимости вернуться к первоначальному дизайну пространства.

• **Минусы:** сложно идеально подобрать сюжет для портьер, чтобы органично вписался в обе зоны. Для каждой стороны ширмы подбирают свой декор.

Раздвижная дверь

Этот метод мобилен, не потребует трудоемкого ремонта. Дверь можно изготовить из дерева, ДСП, МДФ, фанеры.

Важно: вся конструкция должна гармонировать с выбранным интерьером гостиной, чтобы ребенок легко мог открыть ее без посторонней помощи. При наличии только одного окна, которое окажется в зоне малыша, раздвижную дверь лучше сделать со стеклянными вставками. Благодаря этому в гостиную попадет больше солнечного света.

Зонирование без конструкций

Можно создать оригинальный дизайн гостиной, совмещенной с детской без сложных перегораживающих конструкций. Для владельцев комнат с небольшими площадями также есть интересные решения, которые стоит взять на заметку.

Ниша

При наличии углубления нужной площади, лучшего места для спальни и учебы ребенка не найти. Это удобный и оригинальный вариант размещения гостиной с детской в одной комнате.

Лоджия (балкон) в зале

На лоджию удобно перенести детскую зону, но ее нужно хорошо утеплить. Температура на балконе не должна отличаться от температуры в гостиной.

Потолки разных цветов и уровней

Такие потолки визуально помогут обособить зону отдыха от места учебы и сна.

Подиум

Необычным решением будет создание подиума — небольшого возвышения. Это не только визуально выделит детскую, но и будет отлично смотреться в интерьере комнаты. Подиум можно создать в углу и поставить на него кровать, письменный стол, шкаф или стеллаж.

Эффектна контрастная отделка в оформлении стен, использование разных фактур на полу, выбор разных стилей и оригинальное комбинированное освещение. Дизайнеры разработали множество разнообразных идей для изоляции детской зоны в гостиной.

• Разные покрытия пола. Комбинация разных по цветовому решению покрытий или двух типов покрытий выделит зоны. Ковры различной фактуры или цвета выполняют ту же функцию.

• Оформление стен. В игровой (спальной) зоне малыша для стен лучше использовать другие материалы ярких цветов. Отлично смотрятся фотообои или роспись у кроватки.

• Разные уровни потолков. Применяют деревянные балки, а также потолки из ГКЛ с разными уровнями. В балку можно встроить точечные осветительные приборы.

• Освещение. Границу между зонами могут обозначить торшеры, подвесные светильники, настенные бра, красивые потолочные люстры. Удачным вариантом станет комбинированное освещение. Часто по периметру зон выстраивают потолочные споты.

Деление на зоны с помощью различной отделки стен

Стилевые решения в гостиных-детских

При необходимости совместить детскую и гостиную в одной комнате, главной проблемой становится раздел комнаты, когда нет свободного места. Мало кто задумывается о стиле и правильном цветовом решении пространства.

Мебель и цвет

Сначала надо определиться с интерьером комнаты. Мы уже подробно разобрали, какая обстановка должна быть в детской. А что необходимо в зоне отдыха для всей семьи? Самые важные вещи:

• стенка (горка);

• мягкая удобная мебель;

• небольшой столик;

• тумба (комод) или место в стене для телевизора.

Громоздкие вещи: трельяж, пуфики, софа и другие предметы лучше убрать. Для совмещения гостиной с детской, нужно освободить пространство.

Подберите мебель контрастных тонов: темную для гостиной, светлую – для детской.

Стиль

При выборе стиля можно также играть с контрастами. Гостиная в классическом варианте будет выделяться, если детскую оформить в стиле хай-тек. Хорошо гармонируют прованс или кантри с экзотическим японским стилем. Роскошь барокко необычно будет смотреться рядом с эклектикой.

Для грамотного выбора надо внимательно изучить различные каталоги, где представлены сочетания стилевых решений модных дизайнеров для гостиных-детских.

Советы для владельцев маленьких квартир

Если гостиная, совмещенная с детской, находится в однокомнатной квартире, то в нее должны войти: гардеробная, кабинет. При большой площади можно применять вышеописанные правила: перегородки, различные разделительные сложные конструкции. Рекомендуют использовать потолки (полы) разных уровней, контрасты цветов и стилей. Если комната всего одна, а площадь до 18 кв. м, придется нелегко, но можно сделать обособленный уголок для малыша.

Для владельцев маленьких однокомнатных квартир специалисты предлагают следующее:

• тяжелые шторы сменить воздушными светлыми жалюзи, они придадут ощущение простора и добавят солнечный свет;

• корпусную громоздкую мебель заменить модульной, которую легко можно перемещать, менять местами или убрать;

• используйте больше зеркал и стеклянных элементов, они визуально расширяют пространство;

• перед совмещением гостиной с детской, сначала определите место для каждой зоны, ее функции (расположение телевизора, мебели, кроватки и письменного стола для малыша).

Маленькие хитрости для малогабаритных комнат

В нестандартных комнатах, чтобы совместить гостиную с детской, нужна компактная многофункциональная мебель.

• Школьнику практично купить кровать-чердак, внизу поместить учебную зону или диван;

• Удобно иметь скрытые ящики для личных вещей в диване и в кроватке малыша;

• Для экономии места рекомендуют школьнику для учебы использовать откидной столик.

Если зона отдыха предполагается в центре комнаты, то зону игр и спальное место для ребенка лучше создать в противоположных углах. Это внесет равновесие в интерьер между центральной частью и угловыми зонами.

Советы специалистов

Когда планировка уже продумана, а мебель выбрана, остались вопросы лишь по дизайну помещений, подсказки профессионалов помогут разобраться:

• **Интерьеры гостиной и детской всегда должны различаться, но иметь что-либо объединяющее:**

• портьеры в детской и диванные подушки в зоне отдыха сшиты из одинаковой ткани;

• общий цвет ковров, но с разными узорами;

• светильники разные, но из одного металла.

• **Выберите единое цветовое решение в своем интерьере и придерживайтесь его.**

• **Небольшую комнату можно увеличить, применив светлые тона.** Огромную роль играют светлые стены с полом. Если перегородка между зонами забирает дневной свет, ее также нужно декорировать белым материалом. Даже небрежно разбросанные игрушки малыша на белоснежном фоне не кажутся беспорядком.

• **Не следует перегружать яркими деталями интерьер гостиной-детской.**

• **В проходной гостиной разместите больше растений**. Они оживят интерьер, очистят воздух. Чаще проветривайте комнату ребенка, поддерживайте в ней чистоту.

• Планируя дизайн гостиной, совмещенной с детской, **выбирайте для отделки прочные, износостойкие, безопасные материалы**. Задумайтесь о легком уходе. Например, использование краски будет лучше виниловых обоев, а теплая пробка (паркет) теплее ламината.

У каждого дизайнера свой нестандартный подход к решению вопроса зонирования пространства, который часто отличается от видения обывателя. Правильное совмещение гостиной с детской поможет рационально и со вкусом использовать имеющееся пространство.

https://timeszp.com/detskaya-i-gostinaya-v-odnoj-komnate-50-foto-intererov/

Варианты совместного обустройства гостиной и детской

Раз, два, три – дерево, гори!

Украшение деревьев светящимися гирляндами позволяет подчеркнуть их красоту и величие, обеспечив особую праздничную атмосферу на любой территории. Особенно актуальным световое декорирование кустов и деревьев является в дни новогодних праздников. О выборе уличных гирлянд и тонкостях оформления деревьев пойдет речь в этой статье.

К новогодним праздникам по доброй старой традиции мы всегда подготавливаемся заранее, уделяя особое внимание новогодним декорациям. Праздничное оформление выполняется не только внутри домов и помещений, но и снаружи. Прекрасное настроение создаст оформление домов и коттеджей, зданий, уличных территорий и растущих на них деревьев и кустарников.

Украшение уличных деревьев светодиодными гирляндами может использоваться не только на протяжении зимних праздников. Это также будет создавать особую атмосферу круглый год с наступлением темноты, выделяя деревья и подчеркивая всю их красоту.

Уличные гирлянды для подсветки деревьев и кустарников очень экономичные. Они надежно будут работать при низких температурах, им не страшны все виды осадков. Все это предусматривается при их изготовлении. Продуманы все детали, позволяющие сделать их применение в условиях улицы максимально надежным и безопасным.

Гирлянда новогодняя уличная для украшения деревьев позволяет преобразить их в яркие сказочные персонажи, оживающие с наступлением вечера. Любая новогодняя световая композиция радует глаз и моментально наполняет позитивом каждого человека. Обычные и ничем неприметные деревья с таким оформлением смотрятся совершенно иначе, позволяя восхищаться своей красотой и величием.

На российском рынке представлен широкий ассортимент гирлянд для подсветки деревьев от разных производителей. Чтобы вам было проще ориентироваться при выборе и покупке световых декораций, ниже мы рассмотрим существующие виды гирлянд для украшения деревьев и их главные особенности и характеристики.

Виды гирлянд для деревьев, их характеристики и способы применения

Светодиодная гирлянда нить. Эта продукция всегда пользуется высоким спросом, поскольку с ее помощью можно максимально быстро, легко и красиво украсить новогодние елки и любые другие деревья. Эти гирлянды обвиваются вокруг стволов деревьев, а также украшают ими ветви, что позволяет подчеркнуть всю их красоту.

Бахрома. С ее помощью создаются красивейшие свисающие с деревьев вниз световые украшения, которые роскошно

смотрятся на любых деревьях и кустарниках. Эти гирлянды отлично сочетаются со светодиодной нитью. Нить будет красиво выделять структуру дерева, а бахрома создавать потрясающий эффект свисающих сосулек.

Стринг-лайт или светодиодная нить. Эти гирлянды выпускаются длиной 12 и 20 метров, что позволяет выбрать наиболее подходящий вариант, учитывая размеры дерева. Стринг-лайт состоит из шнура, на котором расположены светодиоды на равном расстоянии друг от друга. Используется вместе с контроллером, который позволяет задавать необходимый ритм свечению.

Гирлянда-сетка. Эта световая декорация позволяет красиво подчеркнуть неповторимое строение и всю особую уникальность и грациозность каждого дерева. Гирлянда-сетка придает сказочные очертания деревьям, выделяя их контуры. Смотрится очень красиво, монтируется просто и оперативно.

Низковольтные гирлянды. Чаще выбираются для декоративного светового оформления высоких деревьев. Эти гирлянды славятся своей устойчивостью к сильным морозам и перепадам температур. Для их подключения к электрической сети необходим понижающий трансформатор. Низковольтные гирлянды от производителей поступают бухтами, имеющими длину от 30 до 100 метров. Нарезаются на необходимую для оформления деревьев длину, и последовательно соединяются.

Клип-лайт уличный. Основным предназначением этого вида гирлянд изначально являлось именно декорирование деревьев в любое время года. Представляет собой нить с последовательно подключенными светодиодами, расстояние между которыми 15 см. Размещается эта световая декорация на невысоких деревьях.

Гирлянда падающая капля._Еще ее называют светодиодной тающей сосулькой. Все видели, как красиво смотрится такая декорация на деревьях. Особенно созерцание такой красоты подарит особые радостные чувства в дни любимых всеми зимних праздников. Состоит такая конструкция из нити и прозрачных пластиковых трубок, которые похожи на сосульки. В каждой трубке расположены светодиоды, которые зажигаются поочередно, создавая эффект капли или тающей сосульки.

Разноцветные шарики. Они представляют собой нить, на которой расположены диоды с насадками 2,5 см в виде шариков. Обеспечивает красивую разноцветную подсветку деревьям, очень красиво смотрятся на новогодней елке.

Светодиодные мотивы в ассортименте. Их можно использовать практически со всеми видами световых декораций, которые были описаны выше. Светодиодные мотивы всегда представлены в широком ассортименте. Они существуют в виде снежинок разных размеров, ромбиков, полярисов, елочных игрушек и шаров на крону деревьев.

Правила декорации

Украшение ствола и веток

Сначала необходимо измерить обхват ствола и каждой ветки, которая будет увита гирляндой. Стоит прикинуть, насколько часто будут располагаться витки и сколько лампочек должно находиться рядом. Чаще всего между витками оставляют около 5-8 см пустого пространства, между лампочками 10-15 см. Для расчета общей длины гирлянды нужно разделить высоту ствола на желаемое расстояние между витками. Полученное значение умножается на обхват дерева.

Например, для ствола высотой 120 см и обхватом 60 см с четырьмя ветками по метру длиной и 15 см в обхвате каждая используется следующая формула:

120 см/7,5 см = 60 см ? 60 см = длина гирлянды 960 см;

100 см/7,5 = 13 см ? 15 см = длина гирлянды на одной ветке около 200 см.

Общая длина гирлянды будет до 18 м для ствола и четырех веток.

Рабочая мощность гирлянды – еще один важный параметр, который обязательно нужно учитывать. Мини-гирлянды могут подключать к одной линии в количестве не более 10 штук по 100 лампочек каждая. Общая нагрузка на сеть в таком случае будет около 420 В. Профессиональные гирлянды могут подключаться в меньших количествах – до 6 штук по 100 лампочек. Если использовать светодиодные гирлянды, то их может быть больше – до 43 штук, что в общем дает до 200 В. Поэтому использование новых гирлянд со светодиодными элементами более удобно при декорировании деревьев.

Оформление ветвей

Оформлять ветки на дереве лучше всего минимально – только самые толстые и нижние. Достаточно увить гирляндой 100-120 см каждой из них. Это позволит расположить лампочки на равном расстоянии. Заниматься оформлением деревьев лучше всего вдвоем – это значительно упростит работу. Для украшения нужно выполнить несколько простых шагов:

- первая гирлянда начинает накручиваться снизу ствола, штекер должен быть практически у земли, чтобы его было легко подключать к блоку питания;
- оборачивать дерево нужно равномерно, включая штекер каждой следующей нити в разъем предыдущей;
- гирлянду нужно накручивать очень плотно, чтобы она не скользила по стволу, также можно использовать пластиковые хомуты для закрепления;
- в тех местах, где нить будет увивать ветку в обратном направлении, нужно увеличить расстояние между витками.

Порядок действий

Примерный процесс украшения дерева со стволом высотой 120 см и 30 см в обхвате гирляндой на 70 лампочек будет выглядеть следующим образом:

- гирлянду нужно скомкать в клубок, штекер опустить на землю в месте его будущего подключения к источнику питания;
- нить следует наматывать вверх по стволу, если нужно будет провести ее и обратно – между витками нужно оставлять определенное расстояние;
- на ветках гирлянды нужно наматывать в обоих направлениях;
- затем гирлянду нужно наматывать вниз по стволу.

После этого штекеры можно подключать к источнику питания.

Украшение елок

Ели, пихты, сосны и другие вечнозеленые растения остаются с пышной кроной во все времена года. Перед тем, как украшать дерево, нужно определить примерное количество гирлянд и лампочек на них, а также проверить купленные украшения – заменить неработающие лампочки на дереве будет практически невозможно. Для подключения гирлянд на высоком дереве могут понадобиться тройники и удлинитель.

Вот несколько советов по декорированию елок:

• перед декорированием нужно рассчитать необходимую мощность гирлянд;

• достаточно украсить широкую часть кроны, не обязательно декорировать дерево до самой макушки;

• если дерево очень высокое, то удлинители помогут украсить любую его часть.

Украшение оград и кустов

Для быстрого и простого декорирования заборов и кустов можно воспользоваться гирляндой-сеткой. Но если такой гирлянды нет, то при использовании обычных моделей нужно соблюдать следующие правила:

• размещать гирлянды произвольно;

• при украшении длинных изгородей следует оставить трансформатор в центральной части, а гирлянды тянуть вправо и влево от него;

• украшать кусты лучше сверху вниз, постепенно закрепляя витки;

• нужно оставить около 30 см свободного пространства между землей и гирляндой – это позволит избежать ударов током, если снег под кустами растает.

Украшение новогодней ели

При декорировании новогодней елки гирляндами главное правило – сделать провода незаметными. Сделать это проще всего, обернув несколько веток вместо того, чтобы просто развешивать гирлянду. Несколько советов, которые помогут красиво украсить елку:

• если расстояние между лампочками мини-гирлянды около 20 см, то накручивать их на ветки можно плотнее;

• украшать лучше снизу вверх, оставив длинный провод со штекером на полу для удобства подключения;

• накручивать гирлянду лучше ближе к стволу, не выходя близко к концам ветвей;

• когда гирлянда будет накручена до верхушки, следует обматывать ею елку сверху вниз, оставив при этом место для декоративного наконечника.

Дополнить новогодние украшения снаружи дома можно фигурами из светодиодов, они позволят сделать атмосферу еще более праздничной и отлично впишутся в композицию.

По материалам: https://www.sk-magazin.ru/kak-ukrasit-derevia-girlyandami, https://zimag.ru/index.php?route=information/julynews&julynews_id=11

Тайские фонарики в российском интерьере

С наступлением праздника хочется украсить жилище по-особенному. К примеру, неординарным решением могут стать так называемые тайские фонарики. Однако увы, в обычном магазине их не купишь. В этой ситуации обывателю поможет материал данной статьи, рассказывающий, как сделать необычную гирлянду из нитяных шариков своими руками, а также где и как их лучше повесить, чтобы они смотрелись не только красиво, но и уместно.

Тайские фонарики есть не что иное, как светящаяся гирлянда с ниточными шариками. Свое название этот декоративный элемент получил благодаря провинциальным местечкам Таиланда, где производство данных украшений является делом привычным. По сути, шарики, являющиеся основным декором будущей гирлянды, представляют собой прочные нитяные шары, скрепленные специальным клеем.

Их размер в среднем составляет 6,5 см, по фактуре они немного пушистые. За счет света, идущего от лампочки гирлянды, они мягко рассеивают световой поток. Такое украшение завораживает, оно способно благотворно сказываться на настроении человека. При этом за счет светодиодных источников света гирлянда с шариками неопасна, ведь светодиоды не нагреваются в процессе работы.

Такой декор может украшать помещение не только в новогодние праздники. Использовать его можно на различные семейные торжества. Они способны визуально менять восприятие пространства,

делать комнату загадочной и нарядной. Для их производства не нужны дорогие составляющие: достаточно хлопковых нитей, клея, а также шариков нужного размера.

Единственное, что может усложнить процесс изготовления, – это специальный духовой шкаф, которым пользуются производители.

В комплектацию не входит гирлянда с лампочками: ее покупают отдельно, подбирая желаемое количество светодиодных источников и, соответственно, длину. Все хлопковые фонарики должны иметь идентичный размер, кроме того, гирлянда для них должна быть без какого-либо иного декора. Светить она должна единым светлым цветом. Не нужны цветные тона – свечение и так будет разноцветным за счет разных оттенков самих шариков.

Варианты использования в интерьере

Гирлянду с тайскими шариками можно повесить в разных местах жилища. Например, традиционным вариантом будет елка, что позволит внести в комнату особый дух волшебства. Если такой прием кажется слишком банальным, можно придумать другие места расположения гирлянды.

Можно украшать таким декором портьеры, а иногда и карниз. Смотрится это красиво, а вспомогательная подсветка хотя и в небольшой степени, но восполняет недостаток освещения комнаты в вечернее время. Красиво будет смотреться оформление шариками настенных полок и стеллажей. При этом гирлянду можно не только повесить на сами полки, но и уложить на них, что будет смотреться еще интереснее.

Кто-то набрасывает подобный декор на табуреты, диваны и даже кресла. Другие укладывают их на полу, окружая, например, домашнюю мини-оранжерею. Как ни странно, даже небрежный способ использования позволяет внести в помещение атмосферу домашнего уюта. Иногда гирляндой с шариками украшают праздничный обеденный стол, шкафы, туалетные столики.

Мастерицы умудряются видоизменить с помощью тайских шариков люстры и настенные светильники, ими оформляют большие зеркала, подвесные кашпо, детские кроватки. При этом расположение в детской кровати может быть различным. Шарики привлекают внимание детей, поскольку необычны и изготавливаются из нитей разного цвета. Красиво смотрится такой декор на кронах детских палаток и балдахинов кровати, а также на ступенях лестниц.

Отдельной темы достойно оформление тайской гирляндой фотозон. При этом декор может быть не только нанизан на гирлянду, но и разбросан по фотозоне.

Оригинальным вариантом использования тайской гирлянды можно назвать вариант, когда их помещают в прозрачные стеклянные чаши. Такой декор не всегда светится, но всегда привлекает внимание.

Мастер-класс

Сделать тайские фонарики своими руками несложно: обратимся к пошаговой инструкции.

• Воздушные шарики маленького размера надувают до 6,5 см с помощью специального воздушного насоса.

• Затем их закручивают, чтобы из них не выходил воздух.

• Каждый шарик обматывают хлопковыми нитями, пропитывая их специальным клеем на основе природной смолы.

• После того как шарик будет обмотан достаточно плотно, нити обрезают. Так поступают со всеми шариками.

• Заготовки помещают в сушку (духовку) на несколько минут.

• Вынув заготовки из духовки, из них вынимают воздушные шарики, аккуратно подцепив их иголкой или тонким крючком, предварительно проколов.

• После этого довольно плотный и прочный шарик останется надрезать, чтобы прицеить на гирлянду со светодиодными лампочками.

Мастерицы нередко видоизменяют технологию. К примеру, вместо обычных ниток они могут использовать остатки разноцветной пряжи. Вместо специального клея они берут клей ПВА, который можно купить в любом магазине школьных или строительных товаров.

Чтобы наматывать на воздушный шарик не сухие, а пропитанные клеем нити, они просто протыкают пластмассовый пузырек с клеем насквозь толстой иглой. После этого иголку убирают, а нить тянут, и она подается к шарику в смазанном клеем виде. Так нити не соскальзывают и плотнее крепятся во время работы.

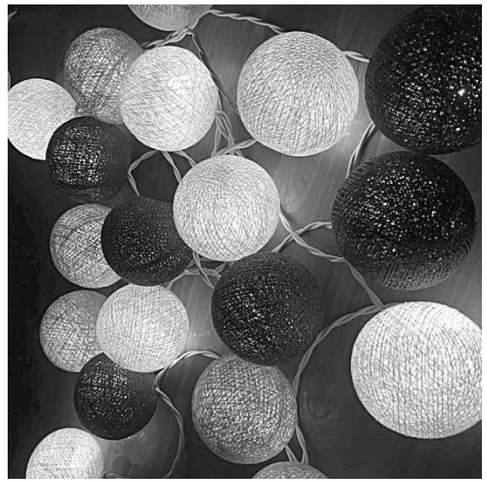

Важным моментом является правильный тип прорезей для лампочек. Они должны быть выполнены не только аккуратно, но и так, чтобы после надевания на гирлянду, шарик сел плотно и не двигался ни в одну сторону. Если прорезь будет большой, да еще помимо разреза будет иметь дырочку, шарик может соскальзывать с гирлянды, что совсем недопустимо. Поэтому при изготовлении стоит сделать шаров с небольшим запасом.

Иногда шарики в процессе эксплуатации трансформируются и теряют шарообразность. Расправить изделия до идеального состояния получается далеко не всегда. Однако более или менее вернуть им форму возможно. Для этого понадобится деревянная палочка для суши либо обычный карандаш. Его вставляют в прорезь для гирлянды и изнутри расправляют шар.

https://stroy-podskazka.ru/osveshchenie/tajskie-fonariki/

СЕМЬ ПРИЧИН ВЫБРАТЬ РУЛОННЫЕ ШТОРЫ

Рулонные шторы — одно из самых простых и дешевых оконных покрытий на сегодняшний день, это связано со способом их изготовления и низкой стоимостью сырья. Рулонные шторы не просто добавят красоту вашему дому, но и защитят пол и мебель от выцветания под резким солнечным светом.

Они бывают разных цветов и стилей, поэтому не составить труда выбрать вариант, идеально подходящий под ваш интерьер. В российских магазинах представлены горизонтальные и вертикальные жалюзи, рулонные шторы, шторы плиссе или гофре, а также другие виды солнцезащитной продукции по индивидуальным размерам.

Рулонные шторы имеют большой спектр преимуществ по сравнению с любыми другими оконными покрытиями. С их помощью вы можете:

Увеличить свое пространство. Чтобы жить в квартире, необходимо максимально эффективно использовать то небольшое пространство, которое у вас есть. Объемные шторы занимают много места с вздымающейся тканью и свободными кисточками или шнурками. Рулонные шторы, напротив, аккуратно вписываются в оконную нишу и плотно прилегают к стене, не занимая дополнительного места. Их можно легко отрегулировать и сложить в аккуратную тонкую конструкцию.

Сделать различные варианты освещения. Вы можете использовать комбинацию более светлых солнцезащитных штор и более тяжелых и темных, чтобы постоянно контролировать свет, поступающий в вашу квартиру. Это дает вам возможность полностью использовать естественный свет, блокируя часть света, но все же позволяя свету проникать в комнату, или использовать закрывающие жалюзи для создания затемненной, спокойной атмосферы.

Сохранить тепло или прохладу в комнате. Обустройство вашей квартиры термоизолированными рулонными шторами поможет сократить расходы на электроэнергию и предотвратить превращение вашего помещения в морозильную камеру зимой или печь летом.

Сделать квартиру невидимой снаружи. При тесной городской застройке, возможность сохранять конфиденциальность является очень важной. Рулонные шторы позволяют быстро и легко контролировать, насколько ваша квартира будет видна снаружи.

Подобрать идеально подходящий вариант под любой дизайн интерьера. Рулонные шторы — это стильный вариант с сотнями доступных цветовых вариантов, разнообразием тканей и узоров. Потратьте некоторое время на обдумывание своих вариантов, и вы обязательно найдете рулонные шторы, которые будут соответствовать вашим вкусам и стилю вашей квартиры.

Легко установить и в случае необходимости подогнать под свои размеры. В отличие от других оконных штор, рулонные можно легко самостоятельно измерить и установить в своей квартире. Это отличный способ сэкономить деньги и время.

Значительно сэкономить. Рулонные шторы — это экономичный и долговечный вариант оконных покрытий. Благодаря простой установке, доступным ценам и бесплатным услугам по измерению и расценкам , рулонные шторы не только принесут пользу вашей квартире, но и сохранят ваши финансы.

http://mvkursk.ru/sovety/preimushhestva-rulonnyx-shtor-dlya-kvartiry.html

Чем занять пустое место на неудачной кухне

Далеко не всегда кухня создается по дизайнерскому проекту с учетом всех нюансов. В большинстве случаев хозяева занимаются ремонтом самостоятельно, в результате чего остается свободное место, которого слишком мало, например, для шкафчика или бытовой техники. Рассказывает, какой функциональной вещью можно занять ценную площадь в комнате.

В пустых углах на кухне нет ничего плохого. Некоторые хозяйки даже предпочитают не занимать их, чтобы помещение казалось просторнее. Однако если вашей главной целью является создать эргономичный интерьер, или комната недостаточно большая, чтобы разместить всю необходимую мебель и девайсы следует подумать, как с пользой занять пустующее место.

Идея 1: Повесить полки

Универсальным способом занять свободное пространство и при этом повысить функциональность кухни, являются полки. Можно выбрать прямые или угловые, большие или маленькие, в цвет стен или контрастные. Выбирать нужно в зависимости от стиля кухни и от того, сколько пустого места осталось, где оно располагается.

Однако стоит учитывать, что открытые полки хоть и делают интерьер более легким, воздушным, могут и сильно навредить обстановке, создав визуальный хаос. Следите, чтобы там всегда был порядок, а также старайтесь расставлять на полках красивую посуду, подходящую под стиль кухни. Например, если у вас скандинавский интерьер, используйте белые чашки и блюдца либо прозрачные емкости с деревянными крышками для хранения. Также на полку можно поставить небольшой горшок с комнатным растением – это добавит уюта.

Идея 2: Поставьте морозильную камеру

Если вы любите делать заготовки на зиму, а в морозилке холодильника не хватает места, есть смысл установить морозильный шкаф. Там вы сможете хранить варенье, консервированные овощи и пр. Однако следует сразу продумать, как подключить устройство к электросети. Хорошо, если рядом есть свободная розетка. Если же нет, тогда идея с морозилкой не

подойдет – вести удлинители от других розеток и перегружать электрическую систему в квартире не стоит.

Идея 3: Передвинуть обеденный стол

Иногда обеденную зону приходится делать в гостиной, так как на кухне недостаточно места. Если же у вас освободился угол, попробуйте передвинуть стол и стулья туда. Не хватает места для нескольких табуретов? Можно приобрести популярный пуф-трансформер 5в1. В собранном виде он свободно поместится под столом и не будет мешать передвижению по кухне. А когда придет время обеда или ужина, пуф за считанные мгновения превратиться в пять удобных табуреток.

Идея 4: Оборудовать зону для хобби или кабинет

Пустующий угол прекрасно подойдет для хобби-зоны. Там можно расположить откидной стол и небольшой пуфик, чтобы заниматься рисованием или рукоделием. Также это отличное место для небольшой библиотеки – нужно только повесить несколько полок, расположить малогабаритный стеллаж или воспользоваться компактным подвесным модулем. Еще одно интересное решение – расположить на кухне кабинет. Все, что вам нужно – столешница, кресло и ноутбук. Этот вариант особенно понравится людям, проживающим в маленьких квартирах-студиях, где кухня объединена с гостиной

Идея 5: Поставить комнатный цветок

Немногие хозяйки держат на кухне цветы, так боятся, что они могут быть поражены вредителями, что не позволит поддерживать на кухне идеальную чистоту и порядок. Но если вы любите комнатные растения и тщательно ухаживаете за ними, то вполне можете себе позволить поставить в угол комнаты растение в большом кашпо. Выбирайте неприхотливый в уходе цветок, который будет нормально «относиться» к перепадам температур и недостаточной освещенности, так как в углу часто не хватает солнечного света. Также можно приобрести растения-санитары, которые улучшают микроклимат в квартире и очищают воздух. В категорию таких комнатных цветов входят фикус, драцена, хлорофитум, сансевиерия и другие.

Идея 6: Поставить стеллаж

Иногда имеющихся шкафчиков недостаточно для того, чтобы расположить всю необходимую посуду и кухонные принадлежности. В некоторых случаях ситуацию спасают открытые полки, но если и их мало, задумайтесь о приобретении узкого стеллажа. У него отсутствуют дверцы, а иногда и стенки, потому он будет выглядеть не таким массивным, как буфет, например. Не можете найти мебель, подходящую по габаритам? Закажите экземпляр по индивидуальным размерам. Также этот вариант подойдет, если угол на кухне необычной формы.

На стеллаже можно хранить не только посуду, но и книги, сувениры, вазочки и прочие мелочи, для которых не нашлось места в спальне или гостиной. Еще одна хорошая идея – превратить стеллаж в угол для хранения мелкой бытовой техники (блендера, кофеварки, электрического чайника) или кухонных принадлежностей (лопаток, ножей в подставке и пр.)

Идея 7: Организовать место для питомца

У вас есть кошка или собака? Тогда в углу можно постелить антискользящий коврик, поставить на него миски для еды и воды, а сверху на стене повесить полку для запасов корма. В этом случае вам не придется тратить время на то, чтобы найти желанную баночку с припасами в навесном шкафчике – она всегда будет под рукой.

Идея 8: Разместить маленький диван или кресло

Это может быть обычный диван небольшого размера, встроенный уголок, скамья-тумба с матрасом, кушетка, банкетка – в общем любая мягкая мебель, для которой хватает свободной площади. С выбранным предметом интерьера не только легко решится вопрос заполнения пустоты, но и появится дополнительное место для отдыха, чтения и даже работы, если вы привыкли выполнять задачи с телефона или нетбука.

Вместо дивана можно установить мягкое кресло. Если площадь позволяет, дополните его небольшим столиком, например, откидным, подушкой, пледом, корзиной с книгами или журналами, в зависимости от того, что вы любите почитать на досуге. Как и в случае с диваном, кресло в углу превратиться в уютную зону для релакса. А когда в гости придут друзья, его можно будет также использовать в качестве дополнительного посадочного места.

Идея 9: Расположить стулья для гостей

Если вы являетесь весьма гостеприимным человеком, но площадь квартиры не позволяет разместить необходимое количество стульев, можно приобрести несколько складных и расположить их в углу, много места они не займут. Когда к вам будут приходить друзья или родственники, достаньте запасную мебель, чтобы большая компания могла разместиться за обеденным столом.

Идея 10: Поставить детский мольберт

Если дома есть ребенок, который увлекается творчеством, угол на кухне можно оставить для него. Поставьте там детский мольберт и пусть малыш рисует, когда у него будет настроение. В большинстве случаев напольным покрытием на кухне служит плитка, с которой очень легко убирать следы от мелком и краски. А на стене в этом углу можно организовать галерею детских работ. Рисунки вашего сына или дочки станут лучшим декором для квартиры, в которой живет малыш.

Источник: https://novate.ru/blogs/271020/56541/

Новогодние игрушки из джутового шпагата

Новогодние игрушки из джутового шпагата в простом деревенском стиле – отличное праздничное украшение для елки и для дома. Стиль прованс сейчас очень популярен, так что такие украшения еще долго будут считаться модными и современными.

Делать их не сложно. Можно устроить вечер совместного творчества с детьми: весело провести время и сделать новые украшения для дома. Самодельные украшения для семейного праздника, созданные вместе - в этом есть что-то теплое, домашнее. Согласитесь?

Предлагаем вам три коротких мастер-класса по созданию новогодних игрушек из джутового шпагата.

Основными материалами являются джутовый шпагат и клей ПВА. Некоторые основы для этих новогодних игрушек можно сделать самостоятельно из подручных материалов, некоторые придется приобретать в магазинах для рукоделия.

Елочка

Елочки из шпагата могут использоваться не только как елочные украшения, но и как элементы новогодних гирлянд для праздничного украшения дома. Для работы нам понадобятся:

- Картон полиграфический толщиной 2 мм для шаблона основы игрушки.
- Джутовый шпагат.
- Клей ПВА.
- Двусторонний скотч.
- Большая плоская кисть для нанесения клея;
- Всевозможный новогодний декор, который есть под рукой.

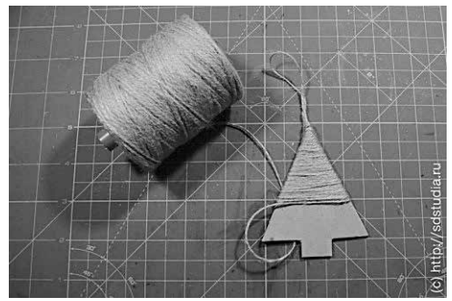

Этапы работы:

- Из картона вырезаем елочку самой простой формы, треугольник на ножке. Лучше брать картон толщиной 2 мм. Но если такого нет можно взять и потоньше, сложив его в несколько слоев, склеив их между собой клеем ПВА. Внутрь сразу лучше вклеить веревочку, за которую игрушку будем потом вешать на елку. Как только основа высохнет, начинаем обматывать основу шпагатом
- Закрепляем шпагат и обматываем основу, стараясь не делать пропусков и укладывать нить максимально ровно. Наматывать надо сухой шпагат. Когда намотка будет завершена, промазываем шпагат разбавленным клеем ПВА. Почему клей должен быть разбавленным? Чтобы он лучше впитывался в шпагат и отлично все зафиксировал.

- Когда клей полностью высох, и игрушка посветлела, начинаем декорировать. Тут уже все зависит от вашей фантазии. Можно приклеивать уже готовые, купленные заранее декоративные элементы, можно расписывать объемными контурами, можно использовать тесьму, кружева и ленты. Если вы лепите, можно слепить уникальные игрушечки для украшения этих елочек.

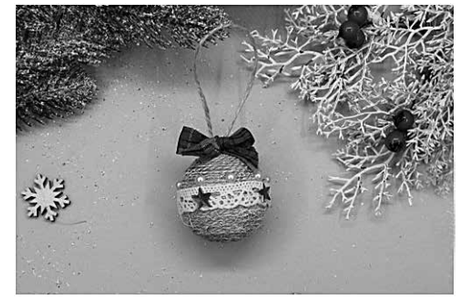

Елочные шары из шпагата

Чтобы сделать елочный шарик из джутового шпагата в стиле рустик нам потребуются:

- Пенопластовые шары из магазина товаров для хобби и творчества.
- Джутовый шпагат.
- Клей ПВА.
- Двусторонний скотч.
- Большая плоская кисть для нанесения клея.
- Тонкий шнурок для подвеса.
- Декор для украшения шара.

Тут ориентируйтесь на свои возможности. Можно купить разные декоративные элементы в магазине товаров для рукоделия, можно сделать самостоятельно.

Этапы работы:

- Закрепляем кончик шпагата в самой нижней точке шара с помощью деревянной зубочистки и начинаем аккуратно его наматывать по кругу на пенопластовую основу, стараясь не делать пропусков. Использовать металлические булавки не советую. При контакте с ПВА они могут окисляться и на джуте появятся темные пятна. Чтобы шнур не соскальзывал, можно предварительно на шар наклеить несколько тонких полосок двустороннего скотча. Периодически промазываем шпагат клеем ПВА, разбавленным водой в пропорции 1:2 (1 часть воды к 2 частям клея). Клей надо разбавлять чтобы он был не таким густым и лучше пропитывал шпагат.
- Обмотав шар, оставляем его сохнуть. Лучше подложить под него целлофановый пакет, а не газету или салфетку. Газета или салфетка могут приклеиться и шарик придется отмывать, а мочить изделие все же нежелательно. Но лучше всего оставить шарик сохнуть «на весу». Зубочистку поставить в стаканчик или воткнуть в кусок пенопласта.

- Когда шар высохнет (часа через 2-3 минимум), настанет время для его украшения. В ход пойдут любые подручные материалы. Что подойдет для декора шариков?

• хлопковые или льняные кружева, кусочки хлопковых тканей, разноцветная тесьма и ленты;

• пластиковые стразы и элементы для декора;

• деревянные и картонные чип-борды для скрапбукинга в форме звездочек и снежинок;

• искусственный новогодний декор в виде елочных веточек, шишек, желудей, ягодок, листочков;

- Можно использовать объемные контуры и сделать на шариках ажурную роспись.

Петельку для шара нужно сделать сразу, в начале или в конце намотки шарика, из того же шпагата. Если же вы хотите сделать петельку из другого материала (ленточка, тесемочка), то лучше всего крепить ее с помощью клеевого пистолета или клея «Момент». Место крепления можно задекорировать. Для этого прекрасно подойдут декоративные крупные «шапочки» для бусин, которые используются при создании бижутерии. Если нет таких шапочек, можно использовать декор из кружева, лент, бантов, елочных веточек или шишечек. Зависит от того, в каком стиле сделан декор самого шарика.

Как видите, сделать елочный шар из шпагата своими руками совсем несложно.

Кольцо из шпагата

Для этого вида елочных украшений нам потребуются:

- Картон для самостоятельного изготовления основы.
- Джутовый шпагат.
- Клей ПВА.
- Двусторонний скотч.
- Плоская кисть для нанесения клея.

- Всевозможный новогодний декор, который есть под рукой.

Этапы работы:

- Из картона толщиной 2 вырезаем кольцо нужной формы, приклеиваем несколько полосок двустороннего скотча, чтобы можно было фиксировать намотку шпагата. Если толстого картона нет, опять же можно использовать тонкий, но заготовку сделать из двух-трех слоев, чтобы она была плотнее.
- Закрепляем шпагат и обматываем основу, стараясь не делать пропусков и укладывать нить максимально ровно. Наматываем сухой шпагат, и только когда намотка будет завершена, промазываем получившуюся конструкцию разбавленным клеем ПВА и кладем на полиэтилен для просушки.
- Когда работа высохла можно приступать к декорированию. Тут так же есть множество вариантов. Можно использовать как искусственные, так и настоящие шишки, маленькие игрушечные колокольчики, хлопковые и льняные ткани и кружева, пластиковые ягодки, елочные бусы, стразы, блестки, искусственные новогодние растения - остролисты и пуансеттии.

Если сделать кольцо покрупнее, то его можно использовать в качестве основы новогоднего венка, и, украсив его елочными ветками, шарами и мишурой, повесить на стену или на входную дверь.

https://sdstudia.ru/article/tutorials/338-novogodnie-igrushki-iz-dzhuta-shpagata-svoimi-rukami

Что нам стоит под землей теплицу построить

Подземная теплица – популярная конструкция, которая позволяет в течение всего года выращивать свежие фрукты зелень. Устройства используют в личных хозяйствах, коммерческих целях. Соорудить конструкцию можно своими руками. Главное – подобрать необходимые материалы, инструменты, чертежи, придерживаться рекомендации специалистов.

Особенности сооружения

Подземная теплица представляет собой конструкцию, основная часть которого расположена ниже линии поверхности земли, на глубине до 2,5 м. Сооружение обычно возводят на ленточном фундаменте. Основание делают из бруса, камня или кирпича.

При этом над грунтом возвышается крыша. Ее делают прозрачной, чтобы кровля не препятствовала проникновению внутрь солнечных лучей. Для обустройства крыши используют полимер. Материал не только не препятствует свету, а рассеивает солнечные лучи. Это увеличивает теплоэффективность сооружения в несколько раз. Создается так называемый эффект

термоса. Когда конструкция поддерживает оптимальную температуру, необходимую для роста, развития растений, в течение всего года без необходимости организации системы отопления.

Как работает

Работа теплицы построена на принципе пропускания света. Для обустройства сооружения используется технология, которая позволяет сохранить оптимальную температуру не только днем, но и ночью. Изменения температуры в ночные часы незначительно. Разница с дневными показателями составляет всего 5-7 градусов.

При этом в жару температура в теплице не меняется. Так, если на улице показатель составляет +45°С, то внутри сооружения он равен +25-30°С.

Заглубленная теплица характеризуется хорошей освещенностью. Этот показатель в несколько раз лучше, чем у обычного надземного парника.

Таким образом в сооружении создается микроклимат, необходимый для роста, развития растений. Именно подземные теплицы помогают получить богатый урожай.

Зачем нужна заглубленная конструкция

Назначение теплицы:

- получение обильного урожая в сезон. Поскольку внутри поддерживается оптимальный микроклимат, это позволяет растениям активно формировать большое количество завязей. В результате получается много плодов, к чему и стремится каждый огородник;
- выращивание культур вне сезона. Конструкция позволяет в течение всего года получать цветы, бахчевые культуры, зелень, ягоды и т.д. Обычно сооружение используют для выращивания растений на продажу.

Плюсы и минусы

Заглубленный парник имеет следующие преимущества:

- возможность выращивания растений при любых погодных условиях, независимо от времени года;
- функциональность;
- получение богатого урожая в сезон;
- высокая теплоэффективность, светопропускаемость;
- продолжительный эксплуатационный период;
- можно вырастить в центральных регионах экзотические, теплолюбивые растения – ананасы, дыни и т.д.;
- защита растений от палящего солнца;
- не требуется частых орошений, поскольку земля прогревается умеренно, хорошо удерживает влагу.

Минусы:

- сложность возведения. Для постройки теплицы требуется обустройство фундамента, траншеи. Если близко пролегают грунтовые воды, необходима также дренажная система. Следовательно, чтобы сделать парник, нужно обладать опытом в строительстве, соответствующими знаниями.
- возведение сооружения связано с большими затратами. Сэкономить можно только в том случае, если заниматься строительством самостоятельно. Однако расходы на материалы все равно будут высокими.
- если конструкция используется в течение всего года, необходима система отопления.

Основное требование к подземным теплицам – заглубление на 2-2,4 м. Именно это поможет создать эффект термоса. На такой глубине температура поддерживается в течение всего года. Если сооружение обустроить на меньшей глубине, то возникнут сильные перепады температур. Колебания составят 3-14 градусов. Следовательно, эффект термоса создать не получится. В итоге заглубленная теплица будет малоэффективной.

Цена теплицы

Стоимость сооружения зависит от нескольких факторов:

- размеры конструкции – чем больше сооружение, тем выше цена; вид используемых материалов;
- число стен торца;
- толщина поликарбоната для кровли;
- тип крепежных элементов.

Обычно на теплицу уходит от 10 000 до 50 000 рублей.

Как построить теплицу: пошаговая инструкция

Чтобы сделать сооружение своими руками, необходимо придерживаться следующих этапов.

Выбор места

До начало работ нужно выбрать подходящее место. Для этого учитывают:

- направление ветра. Если он постоянно дует в сторону теплицы, возникает сквозняк. В результате придется обустраивать систему отопления, а если она изначально планировалась, то увеличится расходы на тепло.
- рельеф участка. Лучше всего возводить сооружение на склоне холмов. Это позволит сэкономить на обустройстве стен, отоплении.
- освещение. Недопустимо размещать парник вблизи от других сооружений, деревьев. Они создают затененные участки, что ухудшает освещенность конструкции.
- расположение грунтовых вод. Нельзя обустраивать теплицу на подтопляемых участках.

Внимание! Подземная теплица – стационарное строение. По этой причине важно подобрать для нее правильное место, поскольку перенести сооружение не получится.

Создание проекта конструкции

Это сложный, ответственный процесс. Если нет соответствующих знаний, опыта, лучше всего обратиться в специализированную компанию. Здесь можно приобрести типовой проект или заказать индивидуальный чертеж, но он будет стоить дороже. Схемы представлены и в интернете. Это позволяет выбрать подходящий вариант без денежных вложений.

Необходимое оборудование, материалы

Для работы потребуются:

- цемент и песок или цементная смесь;
- лопаты;
- крепежные детали;
- шуруповерт;
- промышленный уровень;
- мастерок;
- емкость для замешивания рабочего раствора;
- дрель с насадкой миксером или промышленный миксер;
- термопленка;
- строительный скотч;
- стандартные термоблоки;
- листовой поликарбонат;
- деревянный пиломатериал для каркаса;
- пропитка для дерева, препятствующая гниению, защищающая от возникновения плесени, грибка;
- лакокрасочное средство по дереву.

Подготовка котлована

Если планируется постройка большой конструкции, то для обустройства котлована потребуется специальная техника.

Требования к углублению:

- глубина – 2,2-2,4 м, оптимальная длина – 5 м, ширина – зависит от свободной площади участка;
- форма – прямоугольная;
- ориентация – с запада на восток.

После формирования котлована все поверхности внутри выравнивают, утрамбовывают. Это поможет избежать проблем с обустройством стен, кровли.

Обустройство фундамента

Для постройки требуется простой фундамент. Основание обустраивают следующим образом:

Периметр сооружения выкладывают термоблоками.

Готовят раствор. Для этого цементную смесь соединяют с водой, замешивают промышленным миксером или дрелью с насадкой миксером.

Необходимо получить однородную смесь консистенции без комков.

Готовым раствором заливают блоки.

После этого работу приостанавливают до застывания фундамента. Обычно основание набирает прочность за месяц.

Монтаж каркаса

Для возведения каркаса используют:

- брусья из дерева;
- профиль из поливинилхлорида.

Обычно берут первый вариант. Материал обрабатывают антисептическим средством, высушивают.

Каркас сооружают из трех рядов стоек. Снизу и сверху делают обвязку. Брусья укрепляют укосами, подкосами. Их устанавливают между стропилами, стойками.

Каркас покрывают лакокрасочным средством. Делают перерыв для высыхания материала.

Обустройство стен

Нельзя оставлять стены земляными. Через некоторое время они могут обрушиться, что приведет к печальным последствиям, особенно, если в этот момент в теплице будут находиться люди. Для возведения стен обычно используют кирпич. Материал кладут в один ряд. Можно делать стены и из термоблоков. Такой материал обладает повышенными теплоизоляционными свойствами, благодаря чему тепло сохраняется в течение длительного времени.

Термоблоки армируются металлом. Это повышает их прочность, увеличивает надежность конструкции.

Обустройство кровли

Выделяют два вида крыши для подземной теплицы:

- двухскатная;
- односкатная.

Если используют первый вариант, дополнительно обустраивают коньковый брус. Его соединяют со стропилами.

На подготовленный каркас устанавливают листовой поликарбонат. Берут материал такого размера, чтобы получилось как можно меньше стыков. На каждом листе заранее дрелью формируют отверстие для крепежных элементов. Это позволяет избежать возникновения трещин на поверхности во время монтажа.

Листы крепят к каркасу. Для этого шуруповертом вкручивают в подготовленные отверстия крепежные детали. На стыки материала наклеивают строительный скотч. Или используют специализированный ПВХ-профиль.

Улучшение конструкции

Чтобы пользоваться теплицей в течение всего года в северных регионах, стены утепляют, обустраивают систему отопления.

Порядок действий:

- Стыки между блоками обрабатывают гидроизоляционным раствором. Если щели большие, их заделывают монтажной пеной. Неровные края обрезают.
- На стены фиксируют термоизоляцион-

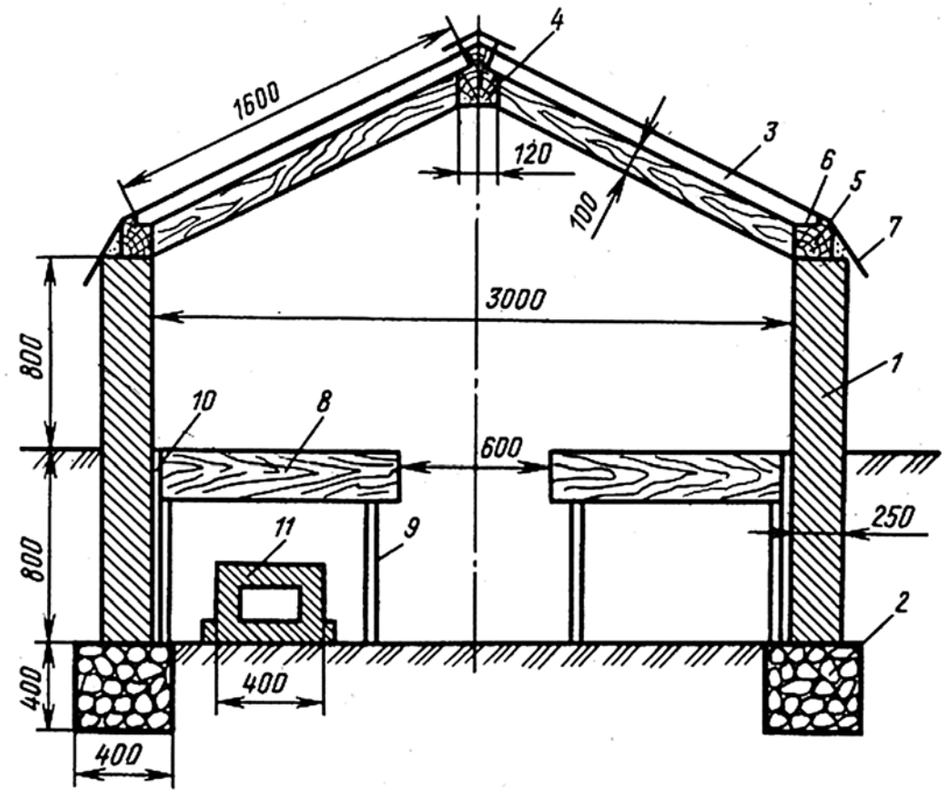

Рис. 1. Зимняя двускатная теплица. 1 – стена; 2 – фундамент; 3 — стропила; 4 — коньковый брус; 5 — обвязочный брус; 6 — паз для упора рам; 7 — отлив; 8 —. стеллаж; 9 — стойка стеллажа; 10 — зазор между стеной и стеллажом; 11 — дымоход

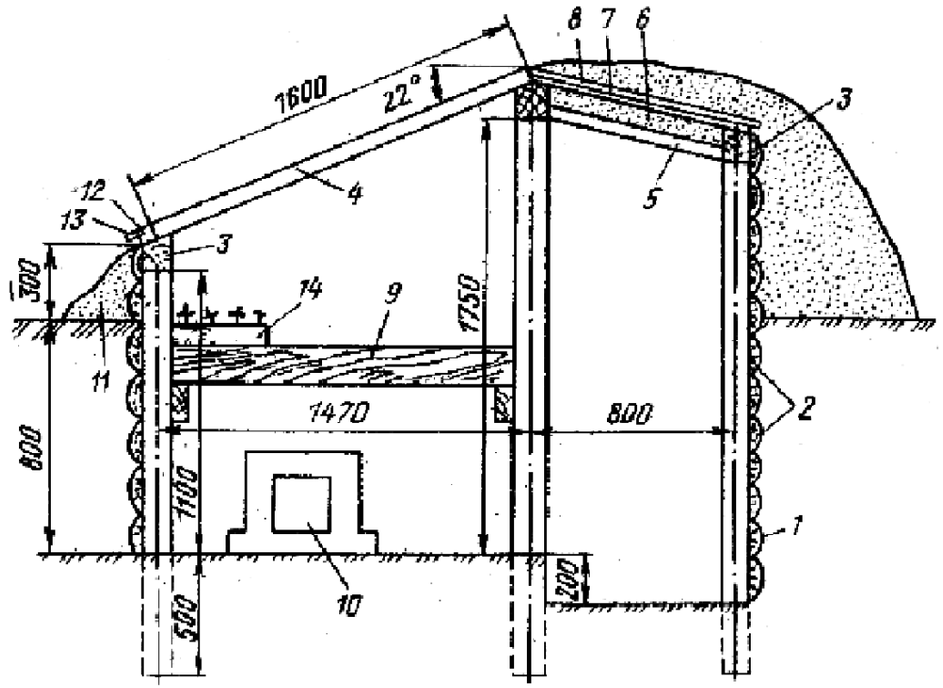

Рис. 2. Зимняя односкатная теплица: 1 — столбы; 2 — обшивка горбылем: 3 — обвязка; 4 — парниковая рама; 5 — доска; 6 — опилки; 7 — толь; 8 — земляная отсыпка; 9 — стеллаж; 10 — дымоход; 11 — откос; 12 – упорная доска; 13 — отлив; 14 — ящик с рассадой

ную пленку, основу которой составляет фольга.

- Устанавливают обогреватели. Обычно используют электрические приборы с учетом правил техники безопасности.

Советы профессионалов

Чтобы улучшить эффективность подземной теплицы, при ее обустройстве рекомендуется прислушиваться к советам профессионалов:

- При проектировании сооружения нужно предусмотреть дренажную систему, гидроизоляцию, вентиляцию. Это улучшить микроклимат внутри сооружения.
- Северную стену нужно сделать так, чтобы она возвышалась над южной. Это защитит строение от холодных ветров, сквозняков.
- Для организации системы отопления можно использовать электрические обогреватели, систему водяного теплого пола. Эти приборы отличаются безопасностью использования, надежностью, эффективностью.

Подземная теплица – конструкция, которая помогает получать богатый урожай в сезон и выращивать некоторые растения круглый год. Такое сооружение работает по принципу термоса – пространство нагревается, тепло надежно удерживается внутри. Парник создает оптимальные условия для выращивания растений, в том числе экзотических.

https://teplica-exp.ru/kak-postroit-podzemnuyu-teplicu/

ИНДОУТКИ: тонкости содержания и разведения

Если вы задумали завести индоуток, то разведение, содержание и уход за ними не потребуют много времени и сил от хозяев. Странные домашние птицы не зря приобрели широкую популярность среди сельских жителей, дачников и даже горожан. Этому способствуют прекрасные вкусовые качества мяса и неприхотливость животных.

Разведение индоуток в домашних условиях обеспечит деликатесом всю семью и может принести неплохую прибыль при правильном обустройстве небольшой фермы, поэтому о нюансах содержания этих птиц необходимо знать подробнее.

Для тех, кто собирается содержать индоуток, безусловно, важно знать преимущества разведения этих птиц:

Простота в выращивании и разведении. Индоуткам не нужен водоем, они вполне будут удовлетворены небольшим корытом, которое станет и поилкой, и местом для плескания, и обучение детенышей плаванию. Специальных условий для разведения не требуется, подойдет обычное подворье.

Неприхотливость в еде. В теплое летнее время можно легко сэкономить на корме,

ведь птицы и сами найдут себе еду в виде травы или насекомых. Вообще эти птицы довольно всеядны, поэтому даже в зимнее время проблем с пищей не возникнет.

Хорошая выживаемость. Крепкий иммунитет позволяет этим птицам стойко переносить многие заболевания и инфекции, которые подкашивают другие породы домашних птиц.

Быстрый рост. Буквально за пару месяцев птенцы вырастают во взрослые особи и уже годятся на убой для мяса.

Отличный характер. Мускусные утки неагрессивные, хорошо ладят с другими представителями пернатых и не создают конфликтных ситуаций. Кроме этого, они не гогочут и не кричат. Это обеспечивает покой хозяевам и их соседям.

Отличные характеристики мяса и яиц. Мясо у индоутки нежирное, диетическое. Многие высоко ценят его, отмечая отсутствие специфического привкуса, присущего другим водоплавающим птицам.

Мясо более дорогое, чем курица. То же самое касается и яиц. В силу того, что они не так распространены, как куриные, стоят они дороже. Кроме этого, они отличаются повышенным содержанием белка и каратиноидов.

Описание и продуктивность

Вид отличается от европейских диких уток. Шейка у птиц укороченная, толстая. Грудка широкая, с хорошо развитой мускулатурой. Она является самой ценной частью тушки, весит до 800 г. Ноги короткие, но с длинными когтями. Крылья мощные, птицы хорошо летают.

В дикой природе они любят отдыхать на деревьях, прятаться там от хищников. Главная особенность индоутки – красные бородавки или кораллы на клюве и вокруг глаз.

Мускусные утки крупнее, чем обычные. Домашний селезень весит 6 кг, а самка – 3,5-4 кг. Размеры у диких птиц меньше, масса самцов 4 кг, а самочек – 1,5 кг. Мясо по вкусу напоминает дичь, имеет низкую калорийность и жирность.

Вид родом с юга, потому в его генетике не заложена способность накапливать жир для обогрева. Это накладывает свои нюансы на выращивание, уткам нельзя купаться в холодных водоемах ранней весной и поздней осенью. Они легко простужаются, лечить их после этого тяжело и дорого.

Яйца у индоутки крупные, весят 75-85 г, съедобные. За год она сносит 100-140 штук.

Характер у этого вида спокойный. Утки и селезни почти не имеют голоса и не кричат. Они лишь шипят друг на друга и мелодично воркуют.

Любят чистоту и простор, потому не рекомендуют их кучное содержание. Для индоуток желательно организовать водоем. Многие владельцы обходятся обычной миской с водой во дворе.

Выбор породы для разведения

Среди большого разнообразия домашних птиц выделяется своим необычным и красивым видом индоутка (мускусная утка).

Данная птица широко распространена среди заводчиков. Фермеры ценят ее за неприхотливость в содержании, за вкусное мясо и яйца.

Существует много разных пород индоуток, название видов меняется в зависимости от окраса. Рассмотрим какого цвета они бывают, и как выглядят.

Породы домашнего типа

Белая

Окрас соответствует ее названию. Цвет клюва колеблется от бледно-розового до насыщенного розового.

Лапки желтого цвета. Серо-голубые глаза. Масса в среднем составляет 3,5-4 кг, средняя годовая яйценоскость – 90-95 яиц. Имеет хорошие мясные качества

Черно-белая

Имеет ярко-черное оперение с блестящими изумрудными перьями на спине и темно фиолетовыми по бокам тела. От головы до груди виднеются белые перышки. Лапки желтого цвета с черными отметинами.

Клюв от темно красного на конце резко переходит в черный цвет. Коричневые глаза. Средняя масса – 3,6-4,1 кг, яйценоскость – 95-102 яйца.

Коричнево-белая

Птица имеет коричневый окрас перьев с малахитовым отливом, от головы до грудной клетки покрыто белым цветом.

Клюв красного цвета. Глаза и лапки в тон основной коричневой окраске. Живая масса – 3,7-4,3 кг, яйценоскость – 80-87 яиц.

Черная

Туловище черной породы индоуток блестяще-черное, с фиолетовыми переливами, кончики крыльев и спина – с зелеными, цвет пуха — серый. Лапки и клюв черного цвета. Средняя масса – 3-3,5 кг, яйценоскость – 85-90 яиц.

Голубая

Цвет перьевой основы соответствует названию, Лапки и клюв серовато-черного цвета, глаза темные. Довольно крупная порода среди индоуток, живая масса доходит до 5-5,5 кг. Яйценоскость – 84-90 яиц.

Белые с «рисунком»

Основой окраски перьев является белый цвет, но поверх них отчетливо виднеется черный отлив. Имеют разноцветный клюв: начало и конец – черного цвета, середина – ярко красная.

Лапки желтого цвета, но в некоторых случаях встречаются особи с черными отметинами поверх желтизны. Темных оттенков глаза. Средняя масса – 3,2-3,7 кг, яйценоскость – 72-93.

Красная

Перьевой окрас шоколадного цвета, с кое-где встречающимися белыми перьями в области крыльев. Клюв ярко-красного цвета, лапки и глаза – коричневого.

Она является лучшей породой для разведения среди индоуток и имеет ряд преимуществ над другими: очень крупных размеров – средняя масса селезней составляет 5,9-6,8 кг, самок – 3,9-4,5 кг.

Спокойные, тихие птицы, хорошо развита выносливость; намного проще в отношении содержания и кормления по сравнению с другими представителями; высокая яйценоскость – 110-125 яиц в год; самки превосходные наседки – способны высиживать не только свои яйца, но и яйца других самок, а также других видов птиц.

Практически не способны летать, при этом довольно легко поддаются процедуре подрезания крыльев.

Породы дикого типа

Дикая голубая

Наравне с голубой окраской виднеются отдельные черные перья. Цвет клюва от чер-

ного в начале переходит к ярко-голубому с красным оттенком в конце, лапки черного цвета, коричневые глаза. Живая масса – 3,1-3,8 кг, яйценоскость – 85-90 яиц.

Дикая черная

Название говорит за себя, эти птицы черного цвета, но с изумрудным и фиолетовым отливом. Крылья, особенно концы, белых тонов, клюв – коричневый. Лапки черного цвета с желтыми пальцами. Глаза коричневого оттенка. Средняя живая масса примерно 3,7-4 кг, яйценоскость – 87-102.

Утка мулард

Мулард — была выведена путем скрещивания самцов мускусных уток и самок пекинской утки. Она крупные, скороспелые, чисто мясного направления, печень селезней используется для изготовления фуа-гра, при интенсивном откорме масса печени составляет 480-560 грамм.

Довольно спокойная птица, чистоплотная, неприхотлива в кормлении. Муларды не встречаются в дикой природе. Они, как и большинство гибридов, не способны давать потомство, снесенные яйца являются не оплодотворенными.

Птенцы рождаются маленькими и неуклюжими, до месяца медленно набирают вес, но во взрослом возрасте масса самцов достигает 7-7,2 кг. Яйцекладка начинается довольно поздно – 6-7 месяцев.

Масса яйца – 78-91 грамм. Мясная продукция от этих уток высокого качества. Диетическое мясо с приятным вкусом, процент жира круглогодично – 3% в расчете на всю массу.

На забой обычно эту птицу отправляют в возрасте 7-10 недель. Внешний вид, в большей части, муларды переняли у пекинских уток. Основной цвет оперения – белый, голова, хвост и крылья имеют черноватые отметены, лапки желто-оранжевого цвета, клев – бледно-розового. На носовых пазухах можно наблюдать небольшие, красные нарасти – характерный признак индоуток. Глаза темного цвета. Более однотонное оперение является признаком чистопородных особей. Эти птицы очень теплолюбивы, при этом имеют неплохой иммунитет. Из-за давления массы тела на конечности ведут малоподвижный образ жизни.

Разница между дикими и домашними индоутками

Всем известные домашние мускусные утки были выведены древними ацтеками из диких видов индоуток. Между одомашненными и дикими птицами существуют весомые отличия:

- При домашнем содержании дикие индоутки набирают вес значительно быстрее, чем домашние виды этих пернатых.
- Дикие мускусные утки более выносливы и терпимы к холоду, чем их домашние сородичи. Хотя стоит отметить, и те, и другие птицы не любят водоемов с холодной водой, предпочитают поплескаться в теплой воде.
- У домашней индоутки в кладке на 4-5 яиц меньше, чем в кладке мускусной красавицы дикой породы.

В любом случае представительницы, как диких видов уток, так и домашних гарантировано принесут пользу владельцам.

Последнее время скрещивают уток разных окрасов, получая новые породы. Также практикуется межвидовое скрещивание для выведения кроссов и гибридов. Если вы хотите завести действительно продуктивное поголовье, лучше покупать молодняк на проверенных фирмах.

Как разводить? Инструкция для начинающих

Индоутки довольно хорошо размножаются. Многие фермеры отмечают, что эта порода гораздо легче в разведении, чем другие домашние птицы.

Наиболее выгодным считается выращиванием нескольких семей мускусных уток. Одна семья формируется из 3-5 уточек и одного селезня. Самец может быть одного возраста с самками или примерно на 6 недель старше.

Можно взять самца из предыдущей выведенной партии. Чтобы не допускать близкородственных скрещиваний, рекомендуется брать селезней из другого хозяйства.

Скрещивать индоуток с другими породами можно, но выведенное потомство потеряет репродуктивную функцию. Семью необходимо формировать, когда селезень достигнет возраста 20 недель. До этого момента лучше держать их отдельно друг от друга.

Весной плодовитость уток будет выше, чем в конце лета. Это обусловлено сезонностью полового инстинкта. Откладывать яйца самки начинают с конца марта. Чтобы они начали нестись раньше, можно сделать искусственные условия, увеличив светодень с помощью ламп.

Самочка начинает гнездиться, когда снесено не меньше 15-20 яиц. Уже через пару дней ей можно подложить еще до 10 яиц от других самок. Несушек разделяют перегородками, иначе при попадании чужих утят они могут бросить гнездо.

Время выведения птенцов составляет 33-35 дней. Их нужно оставить с мамой-уткой примерно на полчаса, а затем унести под лампу. Когда все утята вылупятся и обсохнут под лампой, их можно возвращать к утке. В среднем за один сезон одна наседка выводит от 40 до 60 утят.

Инкубатор

Инкубатор считается наиболее эффективным способом для выведения утят. В инкубаторе выводить птенцов необходимо в три этапа.

1 этап. На первой неделе необходимо поддерживать температуру в +38 градусов и влажность не более 60%.

2 этап. Со второй недели по пятую температуру понижают до +37 градусов, а влажность поддерживают в районе 45%.

3 этап. Начиная с пятой недели влажность повышают до 75%, а температуру оставляют на том же уровне.

Утята появляются обычно на 33-34 день.

Выращивание птенцов

Здоровые мускусные утята весят в среднем по 50-70 грамм. Они уверенно стоят на ногах, пух их желтый и блестящий. Если птенцов выращивают без утки, то первое время их держат в коробках. Дно при этом можно устлать стружкой или соломой.

Необходимо обогревать утят лампой с

отражателем. Когда молодняку исполнится две недели, необходимо отделить мальчиков от девочек. Дело в том, что селезни развиваются намного быстрее и могут подавлять самочек.

Как определить пол у крошечных утят? У мальчиков можно увидеть маленький рудимент пениса в виде загнутого отростка длиной примерно 1,5-2 мм. Он запрятан в складке слизистой оболочки клоаки.

У самочек в клоаке можно увидеть плосковатые шарообразные утолщения.

Выгуливать утят можно уже после двух недель.

Стоит помнить, что если вы выращиваете их без утки, то нельзя допускать купания до достижения ими возраста в 1 месяц.

Когда утята немного подрастут, их можно высаживать на пол из сетки или на глубокий подстил. До 26-недельного возраста плотность посадки составляет 5-6 особей на квадратный метр, позже это количество уменьшают до 3-4 голов.

Подкармливать вылупившихся птенцов первое время можно вареным яйцом, отрубями, дробленым зерном, молоком, зеленью. Чуть позже, после четырех дней, начинают давать мясные отходы.

После десятого дня допускается вареная картошка. В питье первые пять дней важно добавлять витамины.

Как правильно содержать?

Чтобы получить хороший результат и вырастить индоутку, необходимо следовать несложным правилам ухода.

Общие правила

Несмотря на то что индоутки не считаются сухопутными птицами, они плохо переносят сырость в местах содержания. Позаботьтесь о правильном расселении. На один квадратный метр не стоит селить более четырех взрослых особей.

Эти птицы неприхотливы к температуре содержания, необязательно поддерживать тепло в месте их обитания. Важно следить за чистотой и хорошей вентиляцией. Регулярно меняйте подстил, сделать его можно из мелких опилок или соломы.

Нельзя все время держать птиц в клетке. Утки должны гулять, особенно в теплое время года. Выпускать взрослых особей нужно не раньше десяти часов утра, так как в более раннее время они несут яйца.

Позаботьтесь о чистоте территории для выгула. Уберите гвозди, разные металлические детали, битое стекло и прочий мусор. Птицы могут его проглотить или проколоть лапки. В теплое время года поставьте на улице большой таз или корыто.

Также можно выкопать неглубокие канавки и наполнить их водой. Этих «водоемов» мускусным уткам будет достаточно и для питья, и для полоскания.

Помещение

Если в странах с жарким климатом утки этой породы могут постоянно жить на улице, то условия средней полосы допускают такое только в летнее время. В другое время года селить индоуток нужно в специальном птичнике.

Его высота должна составлять около 1,8 м, а окна нужно расположить на высоте одного метра. При этом их суммарная площадь должна составлять 1/10 площади пола птичника. Стены утятника лучше всего побелить.

Пол допускается с подстилкой, из сетки, а также комбинированный. При этом толщина прутьев допускается не меньше 3 мм, а расположить сетку необходимо на высоте примерно 25-30 см.

Насест делают широкий на высоте около 15-20 см от уровня пола.

Необходимо поддерживать температуру в птичнике выше нуля градусов. В период несения яиц оптимальной будет температура в 18-20 градусов.

Кормушку в утятнике важно оборудовать таким образом, чтобы все особи могли есть одновременно. Ее высота должна быть около 10 см, ширина примерно 25 см, а длина около 5 см на каждую птицу.

Для поилки лучше всего подойдут корытообразные емкости. Но следите за их размером, не допускайте чтобы утки купались в них в холодное время года. Позаботьтесь о сухости в птичнике, ведь индоутки не любят сырость в помещении.

Необходимо также предусмотреть искусственное освещение около 5 Вт на один квадратный метр.

Гнездо

Прежде всего, нужно создать гнездо.

Шаг 1. Подберите подходящий для гнездования предмет. В качестве гнезда можно использовать и обычную коробку из плотного картона. Рекомендованные размеры: ширина около 30 см, глубина около 45 см.

Шаг 2. Постелите на дно гнезда мешковину или любую другую натуральную ткань. Синтетические ткани категорически не подходят. Проследите чтобы гнезда находились в затемнении.

Шаг 3. Недалеко от гнезда нужно обустроить кормушку, а также емкость для питья и купания.

Шаг 4. В одно гнездо можно посадить до трех уток. При этом стоит отделять несушек от выводящих уток.

Шаг 5. Защитите гнездо от проникновения чужих утят. В противном случае мама-утка может бросить своих птенцов и начнет ухаживать за прибившимися птенчиками.

Шаг 6. После двухдневного высиживания можно подложить еще до 20 яиц. Но для этого гнездо необходимо предварительно расширить.

Питание

Одна из отличительных черт индоуток – это всеядность. Именно поэтому их разведение, а также содержание считаются несложным делом. Но все же стоит помнить, что мускусные утки для набора веса и несения яиц нуждаются в сбалансированном питании.

Прежде всего стоит позаботиться о питье. Птицы должны иметь постоянный доступ к воде. Летом роль водопоя может выполнять корыто, таз или канавка с водой.

Из нее утки будут пить, в ней же они будут купаться и плескаться. Но зимой купание запрещено, поэтому нужно позаботиться о поилке, которая не даст утке залезть в нее. В зимнее время года каждой особе необходима вода в количестве не менее 0,5 литра в день. У птиц всегда должен быть доступ к воде.

Нормы воды для особей разных возрастов:

Возраст	Норма в мл
Первая неделя	100
Вторая неделя	150
Третья неделя	250
Четвертая неделя	300
Взрослые особи	500

Если не хотите покупать готовый комбикорм, то можете сделать его самостоятельно. Для этого нужно смешать зерновые с питательными компонентами.

В качестве последних подойдут сухие премиксы, белок в виде гороха или люпина, кальций. Зерновая основа может состоять из смеси. Необходимыми являются ячмень, пшеница, овсяная крупа, кукуруза.

Кормление должно осуществляться трижды в день. Примерно 10% от всего рациона должна занимать зелень.

В теплое время птица сама найдет ее во дворе, а вот зимой ее необходимо заменять травяной мукой с бобовыми и силосом. Тщательно выбирайте корм. Он должен содержать витамины, питательные вещества и микроэлементы, необходимые для этой породы.

Кроме этого, мускусным уткам нужна мясокостная и рыбная мука либо отходы от рыбы и мяса. В корм нужно добавлять витамины. Особенно это важно для молодых особей, а также больных и ослабленных птиц.

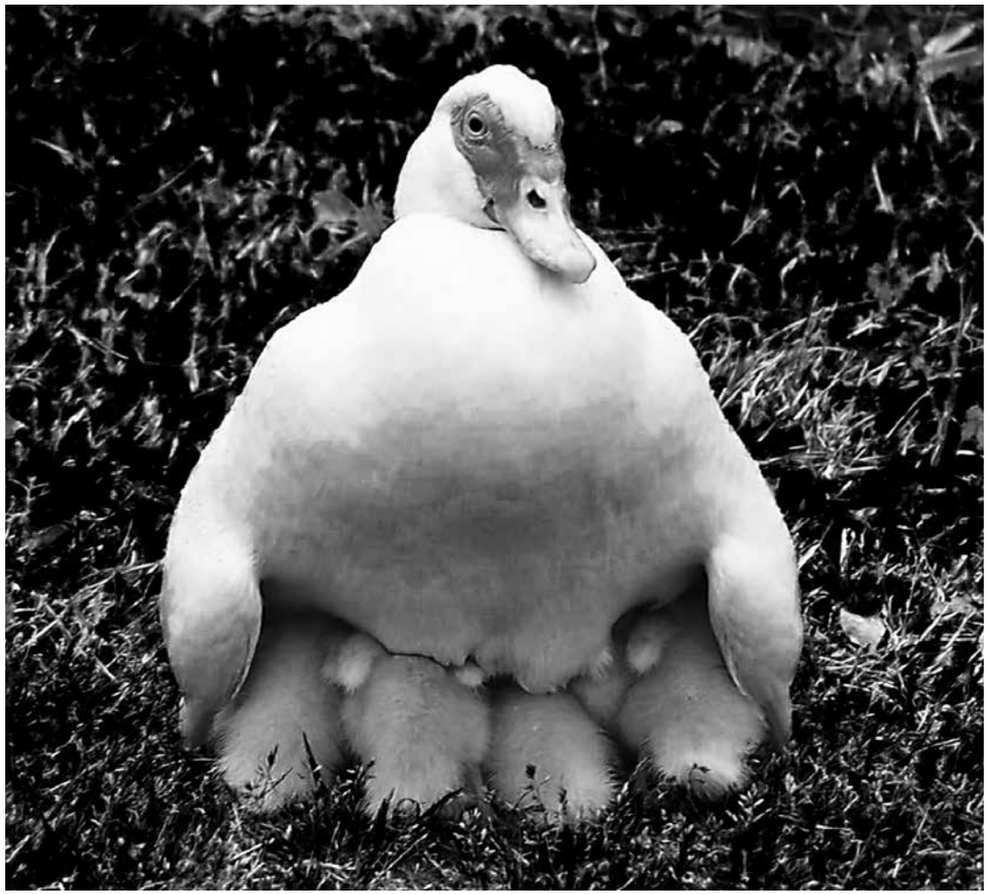

Подрезка крыльев

Так как у этой породы сохраняются инстинкты к полетам, то нужно позаботиться об обрезке крыльев.

Необходимо соблюдать следующие правила:

- Возьмите плотные перчатки и острые ножницы. Перчатки необходимы для того, чтобы птица не укусила вас и не поранила.
- Зажмите птицу между колен.
- Расправьте крыло. Обрезать необходимо самые длинные перья – маховые.
- Обрезайте их примерно до половины, то есть до трубчатой части крыла.

Манипуляцию проделывают только с одним крылом, так как если обрезать оба, способность к полету сохранится. Проделывать это нужно один раз в сезон, но для многих индоуток достаточно и единоразового обрезания.

Не стоит обрезать слишком коротко, ведь в этом случае птица потеряет привлекательный внешний вид, который необходим для приманивания особей противоположного пола.

Ошибки при разведении

Ошибки в технологии инкубации, которые приводят к получению слабого и нежизнеспособного потомства или к гибели его еще в яйце:

- неправильный выбор и подготовка инкубационного яйца;
- несоблюдение оптимальной температуры инкубации, неравномерный прогрев или перегрев;
- несоблюдение режима переворачивания и опрыскивания яиц.

Инкубация в домашних условиях предполагает серьезное отношение к требованиям технологии, тщательное соблюдение параметров инкубации, правильную подготовку яиц.

В первый раз все это может показаться сложным. Но, получив первый положительный результат и опыт, впоследствии фермер успешно занимается разведением индоуток в условиях приусадебного участка.

Болезни и их лечение

Несмотря на то что эта порода отличается довольно хорошим иммунитетом, иногда они все же страдают от болезней и различных паразитов. Очень важно вовремя заметить недуг и купировать его, не допуская массового распространения заболевания на весь выводок.

Наиболее распространенным паразитом считается **пухопероед.** При его появлении птицы начинают вести себя беспокойно, лишаются части перьев, постоянно предпринимают попытки стряхнуть паразитов. Избавить индоутку от этих вредителей можно с помощью специальной ванны.

Для ее приготовления берут пакет очищенной кормовой серы и смешивают с песком. Полученной смесью нужно посыпать зараженную птицу. Делать это необходимо до полного ее выздоровления. В качестве профилактики можно насыпать эту смесь в корытце и выставить во двор.

Птицы будут сами копошиться в ней.

Еще одним неинфекционным заболеванием является воспаление слизистой оболочки или **катар зоба**. Появиться этот недуг может из-за неправильного кормления (некачественные корма) или из-за проглатывания постороннего предмета (стекло, гвоздь, игла и др.).

Хозяева обычно быстро замечают проблему по разбухшему зобу и изменению поведения. Птица не ест, часто держит клюв открытым, выделяя при этом жидкость с кислым запахом.

Избавиться от катара можно с помощью полоскания слабым раствором из соды, а от воспаления поможет ампициллин.

Некоторые болезни, в том числе и **авитаминоз,** могут быть вызваны неправильным уходом или кормлением. Например, недостаток в питании витамина А, который содержится в свежей траве, морковке, молоке, тыкве, приводит к болезням глаз. Зимой витамин А можно восполнять травяной мукой из силоса с примесью бобовых, а при сильной нехватке можно обратиться к применению концентрированных витаминов.

Для чего разводить?

Индоутка, шипун, мускусная утка – это названия одного вида птиц. Первоначальное их название – мускусные, из-за характерного запаха. Индоутками птиц называют из-за нароста над клювом, похожего на нарост индюка. Шипунами – из-за издаваемых звуков.

Разводят уток ради мяса и яиц. Возможна продажа цыплят. Рассмотрим эти аспекты подробнее.

Мясо и яйца

Разведение индоуток в домашних условиях подходит для отечественного птицеводства. Они относятся в первую очередь к мясному направлению и могут давать хороший выход мяса по сравнению с другими породами.

Мускусные утки при качественном кормлении быстро растут. Мясо нежирное,

нежное. Шипунов считают перспективными для ведения бизнеса.

При хорошем уходе утята способны набрать минимальный убойный вес уже к тринадцатой неделе, и оптимальный для продажи — к двадцатой.

Дольше 24 недель для продажи молодняк не держат, так как птица начинает жиреть. Для продажи используют и яйца уток. В год мускусная утка может нести 80-110 яиц средней массой 70 гр. Птицы несут яйца всего два раза в год, осенью и весной, на протяжении нескольких месяцев.

Из-за сезонности продавать утиные яйца круглый год не получится. Но все же и на яйцах можно заработать. Мускусные утки в начале кладки весьма продуктивны, выводимость утят высокая, более 90%. Это хорошее инкубационное яйцо, которое стоит дорого.

На одного селезня должно приходиться 3-5 уток. Если их будет больше, то доля оплодотворенных яиц снизится. Если меньше, то самочкам будет тяжело из-за частых приставаний.

Самцы значительно крупнее самок, их вес составляет 5-6 кг против 3 кг у самок. Разведение индоуток в домашних условиях и для продажи будет происходить продуктивнее, если выдерживать рекомендуемое соотношение 1 селезень на 3-5 самок.

Продажа утят

Мускусные утки – хорошие наседки, поэтому выгодна и продажа утят. Нужно знать, что высиживание мускусная утка начинает только после того, как в гнезде скопится значительное количество яиц, 15-20 штук. Высиживание длится 30-35 дней.

Первых вылупившихся утят нужно сразу же забирать из гнезда, иначе утка не досидит оставшиеся яйца. Выращивать малышей лучше самостоятельно, так как шипуны достаточно рассеяны и попросту могут потерять часть утят. Следует знать еще о нескольких особенностях яиц индоутки.

Разведение в домашних условиях в инкубаторе не так эффективно, как насиживание матерью. Также вне зависимости от метода высиживания в кладке более 60% птенцов будут селезнями. Это хорошая тенденция в случае выведения уток на мясо, так как они крупнее.

И еще...

Индоутки довольно своеобразные по своему внешнему виду и нраву птицы. В последнее время стало очень популярно разводить их в домашнем подворье.

Это связано со многими факторами, например:

- птицы спокойного нрава, не создают шума, т.к. они не крякают;
- не прихотливы в отношении содержания и ухода за ними;
- всеядны – готовы поедать практически любой корм;
- скороспелые животные – в среднем за 2 месяца способны набрать от 2,5-4 кг;
- высокого качества мясная продукция.

Яйца, пригодные для употребления в пищу, яйценосность за год от 55-105 яиц. Классификацию мускусных уток условно можно разделить на две группы: дикого и одомашненного типа.

Отличие между собой осуществляется за счет разнообразия перьевого окраса, цвета клюва и лап.

Кроме того, отличие между дикими и одомашненными видами определяется следующими показателями:

- живая масса – дикие утки набирают вес быстрее, в отличие от домашних;
- разное количество яиц в кладке: у диких – 7-11 яиц, у домашних – 9-15;
- крупноплодность – масса диких особей: самец – 2,7-3,2 кг, самка – 1,2-1,5 кг;
- масса домашних индоуток – самец – 5,2-6,2 кг, самка – 2,2-3,4 кг.

https://yandex.ru/turbo/zverovod.info/s/utki/indoutki-razvedenie-soderzhanie.html

Наступили холода, а значит приходит голодное время для грызунов не впадающих в спячку, и продолжающих вести активный образ жизни. Грызуны могут не появляться в саду годами, а в одну не прекрасную зиму вдруг погубить все деревья. Обнаружив однажды на стволе дерева следы мышиных зубов, стоит принимать немедленные, радикальные меры, искать защиту от вредителей. Ущерб от грызунов может выразиться всего лишь одной ранкой, а может – оголением нижней части ствола. Опытный садовод знает, что зимой защита плодовых деревьев от грызунов должна быть хорошо продумана.

Не по зубам

Как уберечь сад и дом зимой от грызунов

Зайцы и мыши, водяные полевки и дикие кролики наносят колоссальный вред садовым деревьям зимой, обгрызая у них кору. Обгрызая древесную кору по кругу немного выше уровня снежного покрова, они оставляют ствол практически голым, что в дальнейшем приводит к гибели дерева, так как кора является проводником влаги и питательных веществ. Особенно они предпочитают яблони, груши, меньше любят вишни и сливы.

Особенно активными и голодными грызуны бывают в феврале и марте. В первую очередь они повреждают яблони и иргу, гораздо реже трогают абрикосы, сливы, вишни, потому что у косточковых деревьев кора горчит. Грушу грызуны тоже не особенно жалуют. Мышь обычно подгрызает дерево, пробираясь под снегом. Водяная полевка может сильно повредить корневую шейку яблони. Дикий кролик, как и заяц, губит кору яблони.

Многие хозяева садов считают, что кору их молодых плодовых деревьев поедают домовые мыши. Однако чаще всего виновным является другой вредитель – полевка обыкновенная. Этот грызун внешне очень похож на всем хорошо знакомую домашнюю мышь, отсюда и заблуждения. В летнее время этот грызун практически не подходит к человеческому жилью, но, как только приближается пора заготовок на зиму, полевка сразу же спешит во фруктовый сад и огород.

С наступлением зимы в снежном покрове сада появляются тоннели, через которые голодные вредители и подбираются к коре плодовых деревьев, а затем поедают ее. Иногда они сгрызают всю кору сплошной полосой снизу вверх с одной стороны ствола дерева. Но чаще всего встречаются более опасные повреждения, когда кора выедается кольцом.

Кора плодового дерева не только защищает его от болезней и вредителей, но и способствует передвижению питательных веществ и воды. Поэтому уцелевшая хотя

бы с одной стороны ствола, она как-то может справляться со своей работой, а вот при круговом повреждении...

Ограждение и обмотка

Если зайцы и мыши стали частыми гостями приусадебного участка, деревья нужно максимально защитить от периодических набегов и атак. Это можно сделать, предварительно оградив ствол каждого дерева или побега сеткой из металлической проволоки. Для этой цели лучше всего подойдет сетка с мелкими ячейками. Высота ограждения должна быть не менее 1 метра. Желательно закопать его в почву на 30 см.

Можно использовать для защиты деревьев мягкую пластиковую сетку. Она не нарушает светопроницаемость и циркуляцию воздуха. Отрезав кусок по размеру дерева, оборачиваем его вокруг ствола, а сверху закрепляем проволокой либо веревкой.

Перед первыми заморозками можно также защитить стволы полиэтиленом или рубероидом. Однако при наступлении оттепели не стоит затягивать со снятием таких защитных покровов, чтобы избежать перегревания растения.

Если вы не уверены, что сможете вовремя снять полиэтилен или рубероид, воспользуйтесь лучше натуральной мешковиной из-под сахара. Она отлично пропускает воздух и весной можно не волноваться о том, что материал перегреется, образовав слишком резкий перепад температуры. Можно использовать пластиковые сетки-мешки (из-под картошки или лука). Обмотайте ими стволы деревьев толщиной в несколько сантиметров и высотой не менее 1 м.

Самым распространенным и дешевым средством защиты сада от мышей и зайцев является осенняя обвязка стволов и низких скелетных веток еловыми или можжевеловыми ветками (высотой не менее 80 см), располагая их иглами вниз. Затем нужно закрепить еловые ветки веревками, чтобы они не рассыпались. Можно обернуть стволы поверх лапника полиэтиленовой пленкой. В этом случае пленка не будет мешать дереву дышать, но защитит от грызунов. Также поверх лапника можно сделать загородку из пластиковой либо металлической сетки, которую желательно также заглубить в землю на 25–35 см.

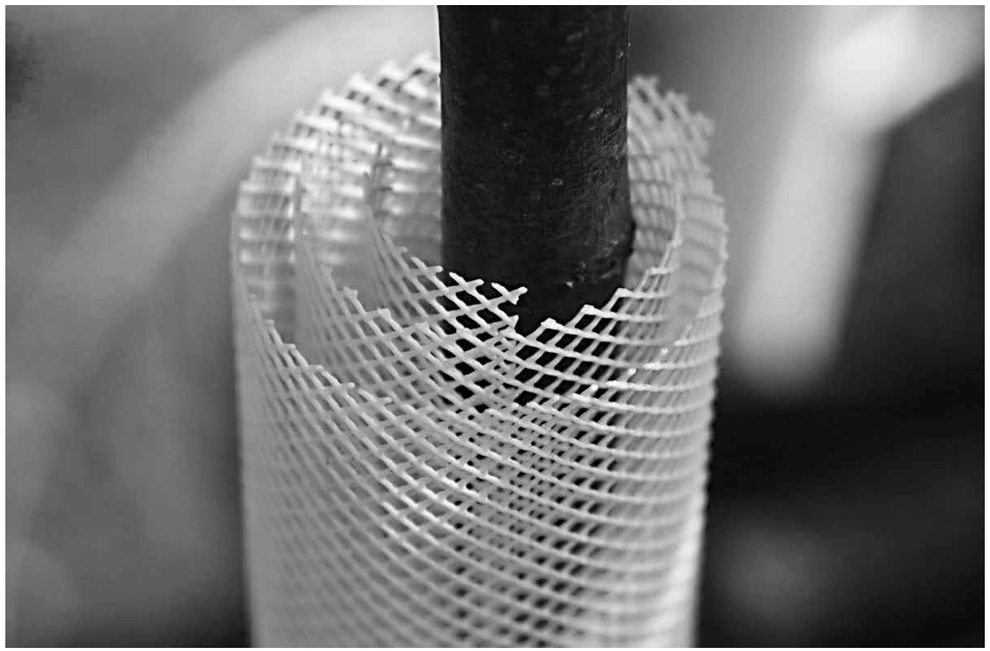

Для целей защиты подходят и вырезанные отплодоносившие ветви малины, камыш. Но нельзя оборачивать штамбы дерева соломой, т.к. она сама по себе привлекает мышей.

Обвязывают деревья перед наступлением устойчивых заморозков. Главное при этом позаботиться о нижней части ствола, для чего от шейки дерева неглубоко отгребают землю, чтобы обвязка оказалась чуть ниже остального уровня почвы, сверху землю подгребают.

Примерно в апреле устойчивые морозы прекращаются и необходимость в защите стволов отпадает. Освобождать деревья от любой обвязки следует в пасмурные (даже дождливые) дни вечером. Если сделать это в солнечную погоду, может произойти ожог коры и усыхание побегов. Лучше всего снимать материал постепенно: сначала ослабить его на пару дней, потом снять и прислонить к стволу дерева с южной стороны и лишь через несколько дней, когда дерево адаптируется, удалить обвязку совсем.

Хорошим способом защиты стволов яблони от грызунов в зимнее время служат обыкновенные капроновые колготки. Ими также обматываются штамбы деревьев. Поскольку кора дерева не преет под капроном в отличие от полиэтилена, нет необходимости снимать обмотку из колготок при первых признаках оттепели. Несомненным преимуществом такого метода является безопасность использования и дополнительная защита от весенних солнечных ожогов. Обматывать деревья колготками можно задолго до начала холодов. Недостаток метода лишь один – дороговизна. Если в саду немного деревьев, то, возможно, вы сможете найти достаточное количество старых колготок. Если же деревьев много, то можно обмотать колготками лишь молодые саженцы, а для защиты старых яблонь использовать какой-либо другой способ.

Обычно мыши и зайцы не подгрызают стволы старых деревьев, так как слишком толстый слой отмершей огрубевшей коры их не привлекает, грызуны ищут нежную пищу. Вместо колготок можно использовать специальный нетканый материал, стоимость которого гораздо дешевле. Ствол дерева обматывается по спирали в несколько слоев. Нетканый материал оградит яблони не только от грызунов, но и от резких перепадов температуры.

Если домашние питомцы отсутствуют, по всему саду можно разложить специальные отравленные приманки.

Приманки

Раскладывание приманок, содержащих в своем составе яды, является эффективным способом. Например, известными эффективным ядохимикатом против мышей и крыс является «Эфа». Благодаря свойствам действующего вещества последнего поколения для получения смертельной дозы грызунам хватит однократного или двукратного поедания приманки. 5–10 г (1–2 ч. л.) приманки «Эфа» высыпать на картон или полиэтилен и разложить как в норы грызунов, так и на поверхности почвы вблизи стволов деревьев. Отраву нужно добавлять по мере ее поедания. Гибель грызунов наступает через несколько дней с момента поедания приманки.

Отпугивающие средства

По своей природе зайцы очень боязливые животные, поэтому удачным средством для их отпугивания станут обыкновенные большие черные полиэтиленовые пакеты. Их нужно развесить рядом с деревьями или на нижние ветви. Создавая

шелест при каждом порыве ветра, пакеты послужат уместной имитацией пугала в борьбе с непрошеными грызунами.

Можно развесить на нижних ветках деревьев черные кружочки из картона диаметром около 150 мм (2–3 штуки на дерево). Они сильно отличаются на фоне снега и при движении ветра отпугивают своим движением.

Можно вырезать из жестяных банок ленты и скрутить их по спирали. Затем развесить на нижние ветки деревьев таким образом, чтобы при дуновении ветра они ударялись друг о друга.

Альтернативный вариант – яркие тканые ленты (желательно красного цвета). Кроме того, можно повесить на нижних ветках пластиковые бутылки с отверстиями, положив в них таблетки нафталина. Его едкий запах отпугнет грызунов. В течение зимнего периода желательно несколько раз обновить таблетки.

Затравка сада от мышей

Эту работу целесообразно проводить в задерненных садах, так как именно в травостое особенно любят жить разнообразные грызуны, а также если у вас есть много молодых деревьев либо прикоп с саженцами. В этой ситуации очень удобно пользоваться покупными затравками для мышей — например, таблетками «Шторма», протравленным зерном «Антимышь» и т.п. Они содержат особые вкусовые добавки, которые приманивают грызунов.

Для сада обычно делают специальные «кормушки» с отравленным угощением. В этом качестве применяют отрезки пластиковой трубы или даже мастерят маленькие деревянные ящички с отверстиями. Приманки с ядом кладут в такие вот ловушки, которые потом раскладывают в разных местах сада.

Таким образом, дикие и домашние пернатые жители сада не доберутся до такой отравы, а сами затравки останутся неповрежденными даже дождливой осенью и снежной зимой.

Мышки не смогут устоять перед соблазнительным лакомством, находя его по запаху даже под толстым покровом снега. Весной, по мере подсыхания почвы в саду, домики-ловушки собирают, остатки затравки вытряхивают в яму и зарывают. Подобный метод борьбы с мелкими грызунами можно признать наиболее эффективным и безопасным, особенно если вы не имеете возможности часто посещать сад в зимний период.

Единственное предостережение — следите, чтобы любознательные детишки и лазающие везде домашние питомцы случайно не достали и не попробовали отраву на зубок.

Обмазка и опрыскивание

Надежным и проверенным средством против зайцев является обмазывание штамбов смесью из глины и свежего коровяка в пропорции 1:1. Смесь надо развести водой до сметанообразного состояния, а для усиления эффекта можно добавить столовую ложку карболовой кислоты.

Также коровяк можно смешать со свежегашеной известью в тех же пропорциях. Довести до густого состояния путем добавления воды и нанести смесь на стволы.

Отпугивают грызунов специальные побелочные материалы, например, водно-дисперсионная краска ВД–КЧ–577 (ГОСТ 28196–89). Понадобится 30 г краски на 1 кв. м для молодого дерева, 150 г – для плодоносящего. Наносят на ствол яблони в один слой кистью или пневматическим распылителем. Время высыхания – 1 час.

Не нравится мышам и медный купорос. Им обрабатывают деревья поздней осенью. Кроме того, медный купорос защищает от грибковых заболеваний. На 10 л воды нужно 100 г препарата.

Приступать к этой процедуре рекомендуется в безветренный день в ноябре, когда листья уже опали. Если ваш сад состоит из молодых деревьев возрастом до 6 лет, то понадобится до 2 л раствора медного купороса на один фруктовый саженец и до 10 л на взрослую плодоносящую яблоню. Поскольку этот раствор является агрессивным препаратом, разводить его нужно вдали от животных, и при этом следить, чтобы остатки не попадали в колодцы и другие источники водоснабжения. После работы следует вымыть руки и лицо с мылом, прополоскать рот.

Когда земля начнет подмерзать, можно обработать деревья из пульверизатора однопроцентным раствором бордоской жидкости. Ее запах неприятен грызунам, поэтому к участку они вряд ли подойдут. Кроме того, уничтожатся личинки и куколки зимующих насекомых-вредителей. Для приготовления 10 л бордоской жидкости нужно растворить 100 г медного купороса в стеклянной посуде в небольшом количестве теплой воды. Затем добавить холодной воды, чтобы получилось 5 л. В другой таре заранее погасить 150 г негашеной извести 5 л воды, после чего известковое молочко процедить. В холодный раствор известкового молочка нужно влить раствор медного купороса и тщательно перемешать. Правильно приготовленная бордоская жидкость будет голубого цвета и без хлопьев.

Обработку деревьев раствором бордоской жидкости рекомендуется осуществлять в ноябре в безветренную погоду. Опрыскивать яблони нужно равномерно от основы ствола к верхним побегам кроны. Засыхая, жидкость придает деревьям светло-голубой цвет. На взрослое дерево понадобится 8 л жидкости, а на молодое – 2–3 л.

Можно обмазать ветви яблони салом или смесью рыбьего жира с нафталином (8:1). Такие обработки нужно повторять после каждого вновь выпавшего снега.

Отличным методом защиты от грызунов является раскладывание под кроны деревьев опилок, заранее пропитанных

креолином или лизолом. Отпугивающий химический состав необходимо развести из расчета 50 г на 10 л воды и обильно смочить им опилки. В течение зимы процедуру нужно повторять 3–4 раза. Такой раствор можно также смешивать с 2–3 кг глины и обрабатывать им штамбы.

Мышам трудно пробираться через слежавшийся снег, поэтому можно утаптывать его у стволов плодовых деревьев.

Технология этого метода такова: как только выпадает достаточно много снега, а это примерно 18 см, можно заняться вытаптыванием. Снег прессуется для того, чтобы создать преграду на пути мыши, которая роет свой тоннель в поисках наживы.

Отаптывать следует возле каждого дерева и так, чтобы не оставалось слоев рыхлого снега. В противном случае все попытки защитить сад будут тщетными. Грызун с легкостью доберется до ствола в условиях мягкого, неспресованного снега. Отоптав снег один раз, важно продолжать следить за его состоянием на протяжении всего зимнего периода. Ведь дерево может пошатываться от ветров, и создавать свободное пространство вокруг своего ствола, в которое может забраться грызун.

Прививка «Мостиком»

Если все же грызуны добрались до дерева, и обгрызли кору по кругу, для спасения от такой напасти можно сделать прививку «Мостиком»

Такой способ поддержать жизнедеятельность дерева не так уж и сложен, как принято считать, но все же он требует обладания некоторыми специальными знаниями и навыками.

Принцип применения такого метода: для начала срезается с такой же породы дерева черенок (часть побега с прошлого года, т. е. однолетнего), его помещают под слой коры, размещенный над поврежденным участком и под ним. Прикрепленный черенок туго привязывают к стволу, и со временем он врастает в кору дерева. Таким образом, сооружается своеобразный мостик, посредством которого происходит движение воды и прочих жизненно важных для дерева веществ, невзирая на пораженные участки покрова. Но у такого метода есть множество нюансов, с которыми садоводу обязательно следует ознакомиться:

♦ ни в коем случае нельзя делать прививку сразу же зимой, как только повреждение было обнаружено. Следует дождаться времени начала сокодвижения. До этого момента, дабы предотвратить процесс иссушения древесины, можно защитить кору смазкой из глины и коровяка, покрытой мешковиной. Когда придет время прививки, глина легко отделится от ствола, а на ее место вставляются черенки;

♦ прививать можно, только когда кора на стволе свободно отделяется от древесины. А это, как правило, случается только лишь под конец весны. Чтобы понять, что процесс сокодвижения запущен, необходимо надрезать кору в любом месте ветки дерева. Если она будет легко отделяться – можно приступать к прививке;

♦ для прививки понадобятся побеги, заготовленные заранее, еще с осени, после того, как с деревьев опадут листья. Если осенью хозяин не успел или не предвидел необходимость в черенках, он может заготовить их ранней весной, примерно в середине марта, с первой оттепелью, до того, как почки на деревьях начнут набухать. Хранить побеги следует так, чтобы они не проросли раньше времени.

https://xn--e1afaihiijdmdq5c.xn--p1ai/gryadki/kak-zashchitit-sad-ot-myshej.html

Чем удивить гостей?

ЛУЧШЕЕ МЕНЮ НА НОВОГОДНИЙ УЖИН С РЕЦЕПТАМИ

«Хозяин» наступающего года – года Быка – всеяден, но очень любит разнообразие. Так что ваш стол на Новый год 2021 должен, буквально, ломиться от разнообразных яств.

Имейте в виду, что наплевательского отношения к себе хозяин нового, 2021 года не потерпит. Так что, никаких на скорую руку сделанных салатов и небрежных закусок среди рецептов ваших новогодних блюд быть не должно. Белый Бык, как бы странно это ни показалось, чистюля, эстет и гурман.

САЛАТ С КАЛЬМАРАМИ И СОЛЕНЫМ ОГУРЦОМ

Консервированные кальмары отлично сочетаются со многими овощами. С солеными огурцами и луком салат приобретает необычный вкус. Самое главное, такой салат приготовить не сложно, процесс занимает не более 10 минут.

Вам понадобятся:

- консервированные кальмары – 1 банка (170 г),
- небольшой репчатый лук – 1 шт.,
- тверды сыр – 100 г,
- перья зеленого лука – 1 пучок,
- огурец маринованный – 1 шт.,
- отваренное куриное яйцо – 1 шт.,
- масло подсолнечное – 2 ст. ложки.

Нарезать кальмары на тонкие и длинные кусочки, репчатый лук мелкими кубиками, а соленый огурец тонкими дольками. Нарубить перья зеленого лука и нарезать сыр небольшими кубиками. Собрать в одну посуду, полить маслом, немного посолить и перемешать.

При необходимости масло можно заменить на оливковое или залить салат майонезом непосредственно перед подачей Для такого количества салата пару ложек майонеза будет достаточно.

САЛАТ «НОВОГОДНИЙ»

Вам понадобятся:

- 300 г филе индейки (или куриного),
- 5 яиц,

- 150 г чернослива,
- 100 г грецких орехов,
- 100 г сыра,
- майонез,
- соль.

Филе индейки варим до готовности, остужаем, мелко нарезаем. Также мелко режем чернослив. Орехи измельчаем в блендере. Белки отделяем от желтков и трем на мелкой терке по разным тарелкам. Также на мелкой терке трем сыр.

Далее собираем салат: на дно тарелки выкладываем мясо, солим, смазываем майонезом. Сверху желтки, снова слой майонеза. Затем чернослив, майонез, сыр, майонез, сыр. Делаем сверху стрелки новогодних часов из тонко нарезанной морковки.

ТАРТАЛЕТКИ С ДОМАШНИМ ПАШТЕТОМ

Во время приготовления праздничных закусок всегда остаются какие-нибудь неиспользованные кусочки готового мяса, куриных грудок и т.д. Ну и куда прикажете их девать: сразу скормить домашнему коту или убрать в холодильник, а потом – когда они окончательно заветрятся, выбросить? У этой маленькой проблемы есть выход: за 10 минут приготовить домашний паштет и разложить его по тарталеткам.

Вам понадобятся:

- 300 г готового мяса или курицы, или того и другого,
- 150 г любого сливочного сыра («Маскарпоне», «Филадельфия» или что-нибудь в этом роде),
- 1 зубчик чеснока,
- сок 1/2 лимона,
- горсть грецких орехов,
- 2-3 веточки петрушки,
- соль,
- черный молотый перец о вкусу.

Мясо, сыр, зелень и чеснок закладываем в блендер и взбиваем до однородной массы. Добавляем, по вкусу и по желанию соль и черный молотый перец.

Отдельно поджариваем грецкие орехи, отшелушиваем с них горькую пленочку и измельчаем их в ступке в крошку. Соединяем с паштетом и перемешиваем. Все что осталось – разложить закуску в тарталетки.

ХОЛОДЕЦ

Вам понадобятся:

- 1 кг свиных ножек,
- 1 кг говядины на косточке,
- 300 г моркови,
- 300 г лука,
- 2–3 зубчика чеснока,
- 5 горошин душистого перца,
- 2–3 лавровых листа,
- соль.

Свиные ножки заливаем 4 литрами воды и варим пять часов на медленном огне. Затем добавляем говядину и варим еще три часа. Очень важно понимать, что воду подливать нельзя! Мелко режем лук, крупно морковь. Все это добавляем в кастрюлю и варим еще час. Добавляем лавровый лист, чеснок и оставляем кипеть еще минут 20. Далее мясо вынимаем из бульона, остужаем, мелко нарезаем, кладем в форму. Бульон процеживаем и заливаем сверху мяса. Посуду ставим в холодильник на 6–8 часов.

БАРАНИЙ БОК С КАШЕЙ

Бык очень любит каши. Так что, постарайтесь, чтобы в меню вашего новогоднего стола до наступления 2021 года было хотя бы одно крупяное блюдо. А если не получится, то поставьте на стол вазочку с зерном. Но только вазочка обязательно должна быть красивой!

Вам понадобятся:

- 1,5 – 2 кг бараньего бока с ребрами,
- 2 стакана гречневой крупы,
- 2-3 луковицы,
- горсть любых отварных грибов,
- соль,
- черный молотый перец,
- 3–4 зубчика чеснока,
- 1 ст. ложка готовой горчицы.

Баранину моем и вытираем насухо. Нашпиговываем ее чесноком, натираем солью, перцем и горчицей (Горчица – для хрустящей корочки). Даем промариноваться в холодильнике часа 3–4.

Отдельно варим рассыпчатую гречневую кашу. И перемешиваем ее с мелко нарубленным сырым луком и нарезанными грибами.

Подготовленную баранину кладем на противень ребрами вверх. Внутрь засыпаем гречневую кашу.

Запекаем в горячей духовке, постоянно поливая мясо и кашу выделившимся жиром. В зависимости от духовки, готовиться бараний бок 1,5–2 часа.

СВИНЫЕ РЕБРЫШКИ

Самым популярным блюдом в этот Новый год могут стать запеченные ребрышки с овощами. Без изысков. Но такое вкусное!

Вам понадобятся:

- 500 г свиных ребрышек (или бараньих, говяжьих)
- 1 кг картофеля,
- 250 г баклажанов,
- 250 г помидоров,
- 250 г желтый болгарский перец,
- лук порей (или 150 г репчатого лука),
- 2 ч.л. сушеных трав,
- 3 зубчика чеснока,
- соль,
- перец,
- 5 ст.л. растительного масла.

Ребрышки отделить друг от друга, посолить и оставить минут на 15 промариноваться. Отдельно порезать кубиками картофель, добавить сушеные травы, немного посолить. Туда же добавляем помидоры, баклажаны, болгарский перец, лук. Все режем кубиками.

Выкладываем овощи и мясо в форму для запекания, поливаем растительным маслом, выжимаем чеснок и перчим. Запекать при температуре 180 градусов в течение 1–1,5 часов.

ГУСЬ НОВОГОДНИЙ

Вам понадобятся:

- 1 тушка гуся (3 – 4 кг),
- 2 стакана чернослива без косточек,
- 1 стакан очищенных грецких орехов,
- 2 крупных кислых яблока,
- 0,5 стакана коньяка,
- 5–6 зубчиков чеснока,
- черный молотый перец
- соль.

Гуся моем и вытираем насухо. Лишний жир в брюшке можно срезать. Снаружи и изнутри натираем солью, черным молотым перцем и раздавленным чесноком. Оставляем на 1 час.

Начинка: чернослив моем, разрезаем на половинки и заливаем коньяком. Он полностью должен впитаться в ягоды. Орехи слегка измельчаем и смешиваем с «пьяным» черносливом. Яблоки разрезаем на четвертинки и удаляем сердцевину.

Начинку закладываем внутрь гуся и зашиваем. Птицу кладем в рукав для за-

пекания и надрезаем один уголок. Это нужно для того, чтобы новогоднее угощение не сварилось на пару, а именно запеклось.

Гуся помещаем в разогретую до 220 °С духовку и запекаем таким образом 30 минут. Потом температуру в духовке снижаем до 180 °С и продолжаем жарить еще 2–2,5 часа. Гусь готов, когда после прокола из него начнет выделяться прозрачный сок.

Рассчитано на 8 порций.

ЛОБИО ИЗ КРАСНОЙ ФАСОЛИ

Бобовое на столе тоже не будет лишним. Так что не жалейте зеленого горошка в оливье! И для разнообразия приготовьте еще несколько закусок из фасоли или нута.

Вам понадобятся:

- 2 стакана красной фасоли,
- 2 л воды,
- 2 красные луковицы,
- 2 зубчика чеснока,
- 1–2 лавровых листа,
- 1 ст. ложка красного винного уксуса,
- по 0,5 ч ложки: черного молотого перца и синего пажитника (по-другому называется «уцхо-сунели» и продается на каждом рынке у торговцев специями),
- 1 пучок кинзы,
- соль.

Фасоль отвариваем в подсоленной воде до мягкости. Главный ориентир готовности – когда на фасолинках начнет лопаться шкурка. За 5–10 минут до окончания варки добавляем лавровый лист. Затем не забудьте его удалить.

Из фасоли выливаем часть отвара, остальной оставляем в кастрюле. Толкушкой разминаем фасоль. Но не до состояния пюре, а чтобы фасолинки разломились на части. Оставшийся отвар возвращаем в кастрюлю.

Половину лука поджариваем, а другую половину оставляем сырой. Соединяем с фасолью.

Доводим до вкуса: добавляем уксус, черный перец, растертый в ступке синий пажитник и мелко нарезанную кинзу. Перемешиваем и даем настояться.

КАПЕЛЛИНИ С МИДИЯМИ В СЛИВОЧНОМ СОУСЕ

На самом деле, все не так страшно – «капеллини» – это всего лишь вид итальянской лапши. Они и выглядят как самая обычная лапша, только повкуснее, потому что сделаны из твердых сортов пшеницы. Но не это в сегодняшнем блюде главное. Главное – это нежнейший сливочный соус.

Вам понадобятся (на 4 порции):

- 250 г капеллини,
- 500 г замороженных очищенных мидий,
- 4 ст. ложки с горкой сыра «маскарпоне»,
- оливковое масло,
- 2–3 ст. ложки каперсов,
  половинка небольшой луковицы,
- 2–3 зубчика чеснока,
- пряности во вкусу.

Отвариваем капеллини как обычную пасту: в кипящей подсоленой воде, добавив 1 ст. ложку оливкового масла. А как сварятся – просто откидываем на дуршлаг, не промывая и ни чем не смазывая.

Очень мелко нарезанный лучок вместе с чесноком обжариваем на оливковом масле до прозрачности. Затем снимаем сковороду с огня и добавляем «маскарпоне» и как только от жара сыр распустится в сливки, снова ставим сковороду на огонь. На этом этапе можно добавить черный молотый перец и немного смеси итальянских трав.

Размороженные мидии откидываем на дуршлаг – лишняя жидкость нам здесь не нужна и перекладываем в сливочный соус. Туда же отправляем каперсы и на очень медленном огне, все время помешивая, готовим еще минуты 2. Затем снимаем с огня, накрываем крышкой и даем постоять минут 5. Теперь неплохо бы блюдо проверить на соль и если надо, досолить. Но раньше этого делать не стоит, потому что «коварные» каперсы и так поделятся с соусом своей соленостью.

Готовый соус раскладываем по сервировочным тарелкам, а вокруг располагаем капеллини.

КАРП ФАРШИРОВАННЫЙ

Быки рыбу, скорее всего, не едят. А вот наш – Белый Металлический, очень даже рыбку уважает. Причем, просто порезанная селедочка с лучком его не устраивает. Бык-«король» оценит только те блюда, с которыми вы ради него намаялись на кухне.

Вам понадобятся:

- 1 большой карп (не менее 2 кг),
- 1 кислое яблоко,
- 1 крупная луковица,
- 2 моркови,
- 2 ломтика белого хлеба, размоченного в молоке,
- 1 ст. ложка майонеза,
- соль и крупномолотый черный перец.

Самое сложное – это снять с карпа кожу. По крайней мере так думают те, кто ни разу не пытался этого сделать. На самом деле ничего сверхъестественного в этом нет. Итак, берем потрошеную тушку карпа и небольшой хорошо заточенный ножик. Начинаем подрезать кожу с брюшка. После каждого подреза аккуратно тянем кожу вверх, снимая с мяса. И так небольшими порциями: надрез – потянули, опять надрез – потянули. Важный момент – плавники. Их надо подрезать вместе с мясом. Если отрежете совсем, в кожаном «чулке» образуется дырка. А как дойдете до головы – обрезайте ее вместе с кожей. В итоге

у вас на руках должна оказаться снятая с рыбы кожа с целой головой.

Теперь из мяса достаем все крупные кости, а само мясо дважды пропускаем через мясорубку. Дважды – это для того, чтобы перемолоть неприятные мелкие косточки, которые вам достать не удалось.

Очищенное от сердцевины яблоко, морковь, размоченный хлеб и лук тоже пропускаем через мясорубку. Смешиваем с рыбой, солим и перчим по вкусу.

Готовым фаршем наполняем кожу, придавая ей форму рыбы. Затем вооружаемся иголкой с ниткой и тщательно зашиваем рыбу по брюшку.

Смазываем фаршированного карпа майонезом (это для румяной корочки) и отправляем в разогретую духовку. Запекаем при 170 °С около 1 часа.

ТОРТ «НАПОЛЕОН» (нежирный)

Наш Бык – невозможный сладкоежка! И чем больше на столе будет разных тортов и пирожных – тем сильнее вы ему угодите. Но если после новогодних праздников вы не хотите сами растолстеть как хозяин наступающего года, готовьте свои сладости с оглядкой на калории.

Вам понадобятся:

- 2 стакана молока,
- 3 сырых яичных желтка,
- 3 ст. ложки сахарного песка,
- 3 ст. ложки муки,
- 150 г сливочного масла,
- щепотка соли,
- 1 упаковка ванильного сахара,

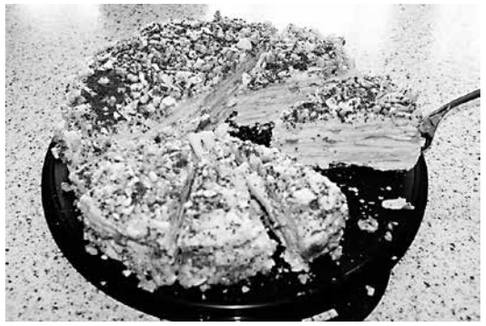

- 10–12 листов тонкого лаваша (примерно 2 упаковки).

Лаваш подрезаем по краям в форме прямоугольников. Выкладываем на сухие противни и подсушиваем в духовке. Листы лаваша должны ломаться.

Желтки растираем с сахаром и ванильным сахаром до белой пены.

Молоко подогреваем, не доводя до кипения. В это горячее молоко выкладываем взбитые желтки и тщательно перемешиваем, чтобы не образовалось комочков. Затем туда же небольшими порциями засыпаем муку. Все это время интенсивно помешиваем крем, не допуская образования все тех же комочков.

Когда масса станет тягучей и однородной, снимаем с огня и охлаждаем до комнатной температуры.

В остывший крем кладем размягченное сливочное масло и взбиваем.

Все листы лаваша обильно смазываем кремом. А последний лист крошим и обсыпаем им верх и бока торта. Готовый «Наполеон» должен пропитываться не менее 12–15 часов, так что, готовьте его заранее.

СЛИВОЧНЫЕ РОЖКИ С ФРУКТОВЫМ САЛАТОМ

Фрукты для Быка – это ж, как нектар для бабочки. Причем, без разницы – местные или экзотические, свежие или из компота. Фруктов и ягод в этом году должно быть много и разных. Их повелитель 2021 года примет, мыча от восторга!

Вам понадобятся:

Для сливочных рожков:

- 0,5 пачки масла (125 г),
- 3 ст. ложки сахарного песка,
- 1 ч. ложка ванильного сахара,
- 3 яйца,
- 1 стакан муки,
- 1 стакан 33-процентных сливок,
- щепотка соли,
- взбитые сливки

Для начинки:

- 2 банана,
- 5 мандаринов,
- 1 сладкая груша,
- свежие ягоды.

Масло взбиваем с сахаром и ванильным сахаром. Не прекращая взбивания, по одному вводим яйца, соль и частями – муку.

В конце добавляем теплые сливки и все перемешиваем до однородной массы.

Выпекаем в смазанной вафельнице до золотистого цвета. Снимаем и сразу, пока не остыли, сворачиваем из них рожок.

Фрукты очищаем и нарезаем небольшими кубиками. Только мандарины разбираем на дольки.

Аккуратно перемешиваем и наполняем ими рожки. Свежие ягоды кладем поверх фруктового салата.

МИНДАЛЬНОЕ ПЕЧЕНЬЕ

Вам понадобятся:

- 1 стакан очищенного миндаля,
- 0,5 стакана сахарной пудры,
- 1 яйцо,
- щепотка ванили.

Миндаль ошпариваем кипятком и замачиваем в нем на 1 минуту. Затем воду сливаем, а с орешков снимаем горькую кожицу. Обсушиваем миндаль на полотенце.

Очищенные орехи промалываем в блендере в муку, добавляем взбитое яйцо, сахарную пудру и ваниль. Перемешиваем.

Противень смазываем маслом (можно застелить его пергаментом) и ложкой выкладываем на него ореховую массу.

Выпекаем в разогретой до 180 °С духовке около 25 минут. Печеньица слегка потрескаются, но так и должно быть. Они, кстати, гораздо легче отойдут от противня, если вы дадите им как следует остыть.

https://www.kp.ru/putevoditel/krasota/chto-prigotovit-na-novyj-god/

КАК УЦЕЛЕТЬ В НОВОГОДНЮЮ НОЧЬ

Китайские ученые из Университета Сунь Ятсена в Гуанчжоу посчитали газировку с лимоном или лаймом лучшим лекарством от похмелья. Изучая особенности метаболизма этанола, они протестировали ряд напитков, чтобы установить их антипохмельный потенциал. В итоге из всего списка в почти 50 наименований победила простая газировка с лимонным вкусом.

Британские ученые решили-таки найти самое эффективное средство от похмелья. И подошли к исследованию со всей тщательностью. В итоге победителем масштабного опроса стал знаменитый английский завтрак – почти 40% добровольцев сошлись во мнении, что наутро после сильного возлияния нет ничего лучше, чем жареные яйца и бекон с несколькими фасолинками.

Тан, айран, кефир – в общем, любые кисломолочные продукты – еще одно отличное и стопроцентное средство для перегруженного вчерашними излишествами желудка и кишечника. Такие продукты обеспечивают организм протеином, витаминами и минералами, и все это благотворно влияет на работу желудочно-кишечного тракта. Плюс восстанавливает силы.

В нем природы дары

Горячее вино в холодное время года лучше всякого чая или кофе. Согревает, поднимает настроение, борется с простудой и депрессией, идеально вписывается в домашние посиделки, крутые вечеринки и в целом бодрит. Отдельный плюс — для его приготовления можно использовать практически любое вино: сухое/полусухое белое/красное, а также специи, которые отыщутся на полке, мед или сахар, немного фруктов и хорошего настроения.
Не бойтесь заменять красное вино белым, одни ингредиенты другими, а если хотите безалкогольный вариант, возьмите за основу сок — виноградный, яблочный, гранатовый или их смесь.
В этой статье собраны несколько рецептов классического глинтвейна и простые правила его приготовления.

Выбор вина, фруктов и специй

Идеальное вино

Для приготовления глинтвейна в целом используется любое вино: в некоторых рецептах вы вполне можете встретить «Кагор». Однако лучше брать сухое или полусухое, как это делали в средневековой Германии.

Подойдет и красное, и белое. Не нужно выбирать дорогое: приготовление напитка предусматривает добавление специй.

Не стоит также использовать крепкие сорта вин: при нагревании они могут дать не очень приятный запах спирта. В то же время, если хочется, чтобы напиток был покрепче, в конце приготовления рекомендуется добавить коньяк, бренди, ром или виски.

Помните: чем моложе вино, тем вкуснее получится глинтвейн на его основе.

Дополнительные ингредиенты в напитке

Гвоздика, корица и мед или сахар — базовые составляющие глинтвейна.

Специи и пряности

Соотношение специй и пряностей — дело вкуса. Можно смело экспериментировать с различными сочетаниями и использовать кардамон, бадьян, ваниль, мускатный орех, черный перец, имбирь, анис, шафран, мяту, **лавровый лист**, цедру цитрусовых.

Некоторые ингредиенты в глинтвейне взаимозаменяемы. Например, имбирь обладает согревающим эффектом и может заменить перец; кардамон напоминает аромат цитрусовых; вместо меда подойдет сахар.

Помните: мед надо добавлять в конце приготовления, когда напиток уже немного остыл. В контакте с горячими жидкостями он выделяет канцерогенные вещества.

Фрукты и соки

В глинтвейн добавляют яблоки, апельсины, мандарины, лимоны, груши, сухофрукты (чернослив, курага, изюм, инжир, ягоды). Кроме вина и воды, глинтвейн готовят с добавлением соков: вишневого, гранатового, апельсинового, клубничного, виноградного.

Посуда для глинтвейна

Подают напиток в высоких стаканах с толстым стеклом и удобной ручкой или чашках, хорошо удерживающих тепло. Если хотите взять горячее вино в дорогу, воспользуйтесь термосом, предварительно процедив напиток.

Соблюдение температурного режима

Главное правило в приготовлении глинтвейна — не кипятить его. Если это произойдет, испарится спирт и эфирные масла, а сам напиток потеряет полезные микроэлементы. Вино нагревают примерно до 70 градусов, после чего снимают и настаивают в течение 7-10 минут.

Рецепт классический

Ингредиенты:
1 бутылка красного сухого вина.
100 мл воды.
Цедра апельсина или лимона.
1 ст. л. сахара.
5 соцветий гвоздики.
1 палочка корицы.
1 ч. л. молотого имбиря.
1 щепотка тертого мускатного ореха.
Пошаговое приготовление:

Шаг 1: моем апельсин и снимаем цедру с помощью терки. Кладем вместе с пряностями в кастрюлю, добавляем воду и ставим на огонь.

Шаг 2: доводим до кипения, снимаем с огня и оставляем на 10 минут, чтобы напиток настоялся.

Шаг 3: глинтвейн процеживаем, добавляем сахар, вино, снова ставим на огонь и нагреваем до температуры 65-75 градусов, после чего снимаем, не доводя до кипения.

Шаг 4: накрываем крышкой, даем настояться 10 минут. Подаем горячим в высоких стаканах или чашках, удерживающих тепло.

Глинтвейн классический из белого вина с апельсином и медом

Ингредиенты:
1 бутылка белого сухого вина.
1 ст. л. меда.
1 апельсин.
1 см корня имбиря.
3 соцветия гвоздики.
1 палочка корицы.
1 веточка ванили.
Пошаговое приготовление:

Шаг 1: моем апельсин и режем дольками, имбирь нарезаем тонкими кольцами.

Шаг 2: выкладываем в емкость подготовленные ингредиенты и пряности, кроме меда, добавляем вино.

Шаг 3: отправляем смесь на огонь и нагреваем до 70 градусов. Слегка остужаем, добавляем мед, накрываем крышкой и оставляем настаиваться. Апельсин можно положить не перед нагреванием, а после, чтобы он имел более свежий аромат.

Глинтвейн — рецепт классический в домашних условиях с апельсином

Ингредиенты:

1 бутылка красного или белого сухого вина.

150 мл воды.

1-2 ст. л. меда.

1 апельсин.

5 соцветий гвоздики.

1 палочка корицы.

2 г мускатного ореха.

5 шт. душистого перца.

Пошаговое приготовление:

Шаг 1: в кастрюлю выкладываем пряности, заливаем водой, ставим на огонь, доводим до кипения, варим еще 3 минуты, после чего оставляем настаиваться 10 минут.

Шаг 2: к смеси пряностей добавляем вино и нагреваем до 70 градусов. Следим, чтобы напиток не закипел.

Шаг 3: снимаем с огня и добавляем сок апельсина.

Безалкогольный классический глинтвейн с соком

Готовится такой напиток по такой же схеме, что и алкогольный, но вместо вина используется виноградный сок. Либо любой другой: вишневый, гранатовый, яблочный.

Ингредиенты:

1 л виноградного сока.

200 мл воды.

1 апельсин.

2 ч. л. цедры апельсина и лимона.

1 палочка корицы.

3-4 соцветия гвоздики.

0,5 ч. л. молотого имбиря.

Щепотка молотого кардамона.

Щепотка мускатного ореха.

Пошаговое приготовление:

Шаг 1: с помощью терки снимаем цедру с лимона и апельсина, отправляем в кастрюлю, добавляем пряности и заливаем водой, после чего ставим на огонь.

Шаг 2: когда смесь с пряностями нагреется, вливаем сок, добавляем нарезанный дольками апельсин. Нагреваем до 70 градусов, снимаем с огня. Не кипятим, чтобы не испарялись эфирные масла из пряностей.

Шаг 3: настаиваем безалкогольный глинтвейн 10 минут, разливаем по стаканам.

Из красного вина с яблоками

Ингредиенты:

1 бутылка красного вина.

2 палочки корицы.

6 соцветий гвоздики.

1 яблоко.

1 ст. л. меда.

Пошаговое приготовление:

Шаг 1: в кастрюлю высыпаем пряности, добавляем нарезанное на дольки яблоко и вливаем вино.

Шаг 2: отправляем содержимое на огонь и нагреваем до 70 градусов.

Шаг 3: снимаем с плиты, слегка остужаем, добавляем мед и даем настояться 5-7 минут.

С корицей и апельсиновым соком

Ингредиенты:

1 бутылка красного сухого вина.

300 мл апельсинового сока.

1 апельсин.

100 мл меда.

4 соцветия гвоздики.

2 палочки корицы.

Пошаговое приготовление:

Шаг 1: в эмалированную емкость выкладываем пряности, нарезанный дольками апельсин, добавляем сок и вино.

Шаг 2: ставим на огонь и нагреваем до 70 градусов.

Шаг 3: снимаем горячий напиток с плиты, даем настояться 5 минут и добавляем мед.

Глинтвейн с фруктами в мультиварке

Очень удобный и простой способ приготовления горячего вина. Не требует постоянного помешивания и не нужно следить, чтобы напиток не закипел.

Ингредиенты:

1 бутылка сухого вина.

1 яблоко.

1 апельсин.

2 палочки корицы.

Щепотка имбиря.

4 соцветия гвоздики.

2 ст. л. сахара.

Щепотка кардамона.

Пошаговое приготовление:

Шаг 1: наполняем чашу мультиварки вином, добавляем пряности, нарезанные на дольки фрукты и сахар. Перемешиваем.

Шаг 2: выбираем режим «Подогрев» и устанавливаем на 1 час. Напиток готов!

Крепкий глинтвейн с коньяком

Ингредиенты:

250 мл красного сухого вина.

30 мл коньяка (ром, бренди).

1 ч. л. меда.

1-2 соцветия гвоздики.

Четверть ч. л. молотой корицы.

2 ч. л. цедры лимона и апельсина.

Пошаговое приготовление:

Шаг 1: натираем цедру лимона и апельсина, помещаем в подготовленную емкость, добавляем пряности и заливаем вином.

Шаг 2: отправляем смесь на огонь и нагреваем до 70 градусов.

Шаг 3: снимаем горячий напиток с огня, остужаем 3 минуты, добавляем мед, размешиваем. Затем настаиваем еще 5 минут, после чего добавляем коньяк.

Глинтвейн с ликером и грушей

Ингредиенты:

200 мл белого сухого или полусухого вина.

30 мл ликера Becherovka.

Долька груши.

1 ч. л. сахара.

2 палочки корицы.

Пошаговое приготовление:

Шаг 1: укладываем все ингредиенты в емкость, в которой будем готовить напиток. Заливаем сначала ликером, а затем вином.

Шаг 2: отправляем полученную смесь на огонь, нагреваем до 70 градусов, снимаем, оставляем настаиваться 10 минут.

Глинтвейн по-ирландски

Ингредиенты:

200 мл красного полусладкого вина.

30 мл виски.

20 мл сиропа Irish.

50 г меда.

2 палочки корицы.

Пошаговое приготовление:

Шаг 1: в подготовленную емкость помещаем палочки корицы и сироп, вливаем вино и отправляем на огонь.

Шаг 2: как обычно нагреваем смесь, не доводя до кипения, снимаем с огня, немного остужаем, добавляем мед.

Шаг 3: готовый глинтвейн переливаем в стакан и добавляем виски. Для эффектной подачи напиток можно поджечь.

https://pate.in.ua/glintveyn-retsept-klassicheskiy-v-domashnikh-usloviyakh/

ИДЕИ, СОВЕТЫ, РЕЦЕПТЫ

ГИБКИЕ РЕЗЕРВУАРЫ

Гибкие резервуары изготовляются из современных полимерных материалов и представляют собой универсальные емкости, в которых можно хранить всевозможные жидкости, в том числе и имеющие агрессивные свойства, например, жидкие удобрения для сельского хозяйства или нефтепродукты. В зависимости от поставленных задач они могут быть разных объемов (от маленьких, например, 20 м^3 до очень больших – 1000 м^3 и более).

По сравнению со стальными сооружениями гибкие резервуары обладают множеством преимуществ, такими как небольшой вес, устойчивость к коррозии, простота транспортировки и сборки, возможность складывать в несколько раз.

Компания Flexsol производит широкий ассортимент гибких резервуаров, которые являются идеальным решением для временного и длительного хранения различных жидкостей, таких как ирригационная и питьевая вода, химические жидкости, удобрения, сточные воды и т.д.

Все гибкие резервуары нуждаются в плоской, чистой зоне для правильной установки, а для чувствительных жидкостей могут поставляться с напольным покрытием для обеспечения надлежащего функционирования во время операций с жидкостями.

Основные преимущества гибких резервуаров:

- Быстрая и простая установка.
- Компактность, означающая низкие затраты на транспортировку и хранение.
- Высокая механическая и химическая стойкость. Материал, из которого изготавливаются резервуары абсолютно инертный и не вступает в реакцию с веществами, хранимыми в нем.
- Рентабельность.
- Герметичность.

Технические характеристики:

- Изготовлен из 100% полиэстера высокой прочности, покрытого пластомером.
- Двухстороннее поливинилхлоридное (ПВХ) покрытие с анти-УФ обработкой.
- Возможность хранения жидкостей с PH от 4 до 9.
- Все стыковые швы свариваются высокочастотной сваркой и проходят испытания.
- Армирование углов армированными пластинами из полипропилена на болтах.
- Двойное усиление проемов.
- Фланцевый блок из полипропилена, армированного стекловолокном.
- Широкий ассортимент качественной фурнитуры, адаптированной к широким требованиям.

Какие жидкости можно хранить в гибких резервуарах?

- Удобрения
- Вода техническая
- Вода питьевая
- Вода для пожаротушения
- Промышленные стоки
- Нефтепродукты и горюче-смазочные материалы

СИЛЬНО ГРЕЕТСЯ MACBOOK, ЧТО ДЕЛАТЬ?

Ноутбук во время своей работы нагревается, и это нормально. Внутренние компоненты выполняют свою работу, что приводит к повышению температуры. Но некоторые неисправности могут привести к тому, что MacBook начнет перегреваться, и уже это может быть опасно для гаджета. Постоянный перегрев ускоряет износ железа ноутбука, может привести к выходу из строя отдельных элементов или всего устройства.

Если вы заметили, что ваш ноутбук стал греться больше обычного, то вам стоит предпринять определенные меры.

Чистка ноутбука от пыли

В каких бы идеальных условиях вы не хранили MacBook, внутри все равно скапливается пыль. Со временем ее может стать настолько много, что она начнет сильно вредить вашему ноутбуку. Из-за нее и увеличивается нагрев вашего гаджета.

Решение проблемы — чистка MacBook от пыли. Чтобы сделать это, вам необходимо аккуратно разобрать гаджет и тщательно очистить его от пыли. Но если вы не уверены в своих силах и боитесь что-нибудь сломать, то лучше обратиться в сервисный центр.

Неисправность системы охлаждения

Кулеры и радиаторы в вашем ноутбуке активно работают над тем, чтобы внутренности гаджета не перегревались. Если какой-то элемент системы охлаждения неисправен, то это приведет к повышению температуры внутренних компонентов MacBook.

Выявить неисправность можно при помощи стандартных инструментов операционной системы Mac OS. Такие программы, как «Функциональный тест оборудования Apple» и Apple Diagnostics помогут определить работоспособность системы охлаждения.

Если программа показала, что какие-то вентиляторы не работают или плохо функционируют, то необходимо как можно быстрее решать проблему. Самодеятельностью здесь лучше не заниматься, а доверить это дело профессионалам.

Повышенная нагрузка

Перегрев ноутбука может быть связан и с программным обеспечением. Например, открытие требовательных программ может сильно нагружать MacBook, что приводит к повышению температуры процессора и других компонентов. Если вы работаете в таких программах, то на это время старайтесь закрывать другие, ненужные, а также устанавливайте ноутбук на твердую поверхность или специальную подставку.

Если же проблема с перегревом постоянно преследует вас, то необходимо провести диагностику устройства. При наличии проблем мастера сервисного центра быстро и качественно проведут ремонт.

МАЛЕНЬКИЕ ХИТРОСТИ САМОСТОЯТЕЛЬНОГО РЕМОНТА В НОВОСТРОЙКЕ

В нашей стране, к сожалению, основная часть среднестатистических новоселов производят ремонты без участия профессиональных дизайнеров и проектировщиков. Хозяин квартиры среднего класса (каковых, к сожалению, на сегодняшний день большинство) обычно сам продумывает свои интерьеры, легкие перепланировки, выбор стройматериалов. Чаще всего специалисты по дизайну интерьеров работают в квартирах элитного класса.

• Один из важнейших советов от профессионалов заключается в том, что продумывая варианты самостоятельного ремонта в новостройке, необходимо иметь четкое представление о том как будет расставлена мебель. Очень популярна сегодня тема «зонирование помещений с помощью мебели», что позволяет не только сделать квартиру уникальной, но и сохранить дорогие квадратные метры. Вместо тяжелых кирпичных стен может с успехом использоваться встроенная мебель, угловые шкафы.

• Современные компьютерные программы, позволяют не только комплектовать мебель «под заказ», выбирать материал, из которого она будет изготовлена, определять ее высоту, ширину, количество полочек или зеркал, подбирать нужную фурнитуру, но и виртуально расставлять ее в конкретном помещении. Кроме всего прочего менеджер по продаже мебели, может подобрать под эту мебель, обои, напольное покрытие и даже осветительные приборы. При желании, можно выбрать тип люстры или бра. Так же виртуально можно войти в эту комнату и посмотреть на «свой выбор» с разных углов зрения.

• Если к вопросу самостоятельного ремонта, перепланировки, расстановки мебели, в том числе и встроенной, выбору бытовых приборов (посудомоечных машин, холодильников, телевизоров) подойти нестандартно и опередить события «всего, лишь на один ход», можно значительно ускорить время переезда в новую квартиру и упростить проведение ремонта в целом.

Вся хитрость заключается только в том, что в нарушение обычной схемы, когда сначала выполняется ремонт в новостройке, а потом подбирается мебель, сделать все наоборот: сначала продумать, где и какая мебель будет у вас расставлена со всеми тонкостями этого вопроса (как, будто ремонт уже проведен). Затем обратиться в мебельную фирму, с помощью компьютерной графики виртуально расставить мебель в своей квартире и уже под мебель подобрать отделочные материалы и даже занавески на окна и светильники на потолок. И получить на руки цветные картинки видов вашей квартиры после ремонта и расстановки мебели.

ЧИСТИМ ОТ НАКИПИ ПОДРУЧНЫМИ СРЕДСТВАМИ

На поверхности всех нагревательных приборов со временем образуется известковый налет, особенно, если вода в доме очень жесткая. Если никогда не чистить стиральную машину, электронагреватель начнет перегреваться и однажды сломается. Рассмотрим, как можно почистить «стиралку» с помощью недорогих средств, которые всегда есть под рукой.

Сода

Это самое недорогое и безопасное средство для дезинфекции практически любых поверхностей. Количество соды для очищения стиральной машины зависит от способа применения. Если добавлять ее в барабан машины, нужно не более 4–5 столовых ложек. Для механической чистки поверхностей потребуется не более 1–2 столовых ложек.

Способ применения:

Чтобы почистить лоток для порошка и резиновую прокладку, разведите соду небольшим количеством воды, чтобы получилась густая паста. Нанесите ее с помощью губки или тряпки на грязные места и аккуратно потрите. Оставьте на 10–15 минут, а затем не смывая приступайте к чистке барабана.

Чтобы почистить стиральную машину изнутри, насыпьте часть соды непосредственно в барабан, а вторую часть в отсек для порошка. Включите режим короткой стирки (не дольше 40-60 минут) и поставьте максимальную температуру.

Плюсы данного способа:

- очень дешево;
- просто и быстро.

Минусом является то, что сода вряд ли справится с сильным и застарелым налетом.

Лимонная кислота

Лимонная кислота — самое популярное средство для удаления налета с любых нагревательных приборов. Количество порошка, которое потребуется для очищения стиральной машинки, зависит от ее объема: для небольшой техники (около 3 кг загрузки) нужно 50–100 гр, для стандартной (5 кг) — 100–120 гр, а для «стиралки» большего объема — не менее 100, но не более 200 гр кислоты.

Как применять:

Насыпьте нужное количество кислоты в отсек для порошка пустой стиральной машины (без белья).

Выберите стандартную программу 60 или 90-95 °С. Более низкая температура подойдет для очищения от легкого налета, более высокая — для сильных загрязнений, или если вы никогда не чистили машинку.

Отключите режим отжима. Включите дополнительное полоскание.

Когда программа закончится, откройте дверцу и протрите резинки, отогнув их края, чтобы там не оставалась вода.

Плюсы:

- дешево;
- безопасно для здоровья;
- щадящее воздействие;
- устраняет неприятные запахи.

Минусы, как и у предыдущего способа, состоят в том, что лимонная кислота может не справиться с застарелым налетом.

Лимонная кислота + сода

Такое сочетание двух средств помогает справиться не только со старым известковым налетом, но также и с плесенью и неприятным запахом внутри барабана машинки. Лимонную кислоту и соду смешайте в пропорции 1:1, например, возьмите по 3 столовой ложки того и другого средства для чистки стандартной машинки (загрузка 5 кг). Затем залейте смесь водой, чтобы получилась довольно густая масса.

Способ применения:

Сначала нанесите смесь губкой на резиновый уплотнитель, хорошо протрите, особенно внизу. При наличии сильных загрязнений оставьте на 20–30 минут.

Затем, не смывая смесь, включите режим часовой стирки на максимальной температуре, отключив отжим.

Плюсом данного способа является то, что лимонная кислота и сода в смеси работают эффективнее, чем по отдельности. Однако, не всегда дома может быть в наличии и то, и другое.

Уксус

Очищение стиральной машины с помощью 9%-го столового уксуса помогает удалить сильную накипь, плесень и убрать неприятный запах. Для чистки барабана от накипи разбавьте уксус с водой в пропорции примерно 1:10, например, на 200 мл уксуса возьмите 2 л воды.

Как применять:

Приготовленный разбавленный уксус залейте в отсек для стирального порошка.

Включите режим стирки на максимальной температуре продолжительностью 1–1,5 часа без отжима. Обязательно включите режим дополнительного полоскания.

После окончания стирки откройте дверцу и проветрите помещение. Если внутри барабана остался запах уксуса, включите еще раз дополнительное полоскание.

Такой метод справляется даже с застарелым налетом и грязью. Однако стоит учитывать то, что уксус — довольно агрессивное средство, поэтому никогда не используйте его в неразбавленном виде. Также не стоит пользоваться таким способом часто (не чаще 1 раза в 3 месяца), чтобы не повредить резиновый уплотнитель.

Кока-кола

Кока-кола (или Пепси) содержат ортофосфорную кислоту, которая, при длительном воздействии на металлическую поверхность, удаляет с нее накипь и ржавчину. Для одного цикла замачивания потребуется не менее 4–5 литров колы, чтобы почистить машинку стандартной загрузки.

Как использовать:

Залейте около 4-5 литров напитка в барабан стиральной машины.

Включите режим замачивания или предварительной стирки.

После завершения слейте воду и включите дополнительное полоскание.

Плюсом применения этого метода для очистки стиральной машинки является

то, что ортофосфорная кислота в составе таких напитков, как кола и пепси, эффективно удаляет известковый налет. Однако такой способ сложно назвать бюджетным, ведь на одну процедуру потребуется не меньше 4–5 литров колы. К тому же, такой напиток не всегда есть дома.

Несмотря на то, что эти способы относятся к народным, они довольны эффективны и практически безопасны для вашего здоровья и техники. Самое главное, они очень экономичны по сравнению со специальными чистящими средствами, которые продаются в магазинах.

ЭКОНОМИЧНЫЙ СУГРЕВ

Используйте эти советы, которые сохранят тепло в вашем доме и деньги в кармане.

Откройте шторы и поднимите жалюзи, чтобы впустить свет в комнату

Оконное стекло пропускает солнечный свет, а он, проникая в комнату и отображаясь от белых стен, рассеивается по всему помещению. А это плюс один-два градуса бесплатно в дневное время.

Используйте вторые шторы, чтобы предотвратить потерю тепла

После того, как наступают сумерки, окна становятся врагом тепла. Оно быстро выходит через высохшие от времени деревянные рамы, это распространенная проблема в старых домах и квартирах. Не выкидывайте использованные старые покрывала и одеяла, из них можно сделать второй слой штор, который будет прятаться за обычными, нарядными.

Законопатьте оконные рамы, чтобы устранить утечку тепла

Заделать щели в оконных рамах – эта работа займет у вас всего несколько минут, а по цене обойдется всего в несколько рублей. Согласитесь, это гораздо меньше, чем дополнительный нолик в квитанции на оплачу счетов за электричество. К тому же это избавит вас от сквозняков.

Постелите пушистый ковер на ламинат и линолеум

Это так неприятно – выползать утром из-под теплого одеяла и ставить ноги на холодный пол. Б-р-р! Постелите на пол ковер с высоким ворсом или хотя бы коврик перед кроватью. Тем более, что это хороший слой изоляции, он станет преградой для холодного воздуха, это особенно важно для тех, кто живет на первом этаже. Ну и ваши босые ноги будут вам благодарны тоже.

Заделайте малейшие щели на дверных наличниках

Еще один копеечный способ уменьшить на 10–15 процентов счет за электроэнергию – заделать щели вокруг входной двери. Не помешает то же самое сделать и с дверью в тамбуре перед квартирой.

Поместите фольгу между батареей и стеной

Часть тепла, которое дают батареи, сжигается холодом, который проникает через стены. Поставьте между батареей и стеной преграду, для этого лучше всего подойдет панель из фольги, можно из самой обычной, кухонной. Фольга отражает тепло обратно в комнату, не давая уйти ему через холодную стену.

Если есть возможность, установите термостат

Он позволит вам вручную настроить температуру в помещении в разное время суток. Например, когда вы спите или на работе, достаточно 18 градусов. А к моменту вашего просыпания или приходу с работы он автоматически нагреет помещение до 22 градусов или выше. Это простое действие может сэкономить вам еще от 5% до 15% в год на счетах за каждый год!

Утеплите балкон

Это станет двойной преградой для сквозняков и холодов. Предпочтительнее рамы с двойными стеклами. Створки лучше распашные, а не такие, которые открываются по принципу шкафа-купе. Стены и пол внутри лучше всего обить деревянными панелями. Или используйте конструкцию на деревянном каркасе, внутри которой – утеплитель.

Принимайте душ или ванну с открытой дверью

Если такой возможности нет, оставляйте ванную комнату открытой после купания. Это же очевидно: теплый влажный воздух, созданный горячей водой, поможет повысить температуру в соседних помещениях. Как правило, ими являются коридор и прихожая, не самые, кстати, теплые части квартиры, так что теплый душ им не помещает. В переносном смысле, конечно.

Используйте потолочный вентилятор – опустите теплый воздух

Вы же помните из школьной программы? Теплый воздух всегда скапливается наверху, холодный смещается книзу. Исправьте такое положение хотя бы в рамках своей квартиры, используйте потолочный вентилятор. Он разгонит воздух,теплый опустится ниже, а там смешается с холодным. Это, конечно, не полноценная система отопления, но лишний плюсик в нашу копилку борьбы за тепло.

Заблокируйте проход холодному воздуху в дымоходе

Если вы живете в старом доме, как это случилось со мной в университетские годы, то вполне вероятно, что в вашем тоже есть дымоход. Или даже камин. А его труба, между прочим, отличный проводник холода извне в вашу квартиру. Закройте ему проход при помощи надувного баллона или большого надувного шара. Только на его конце обязательно должна быть веревка, чтобы в случае необходимости можно было потянуть и вытащить баллон обратно.

Оберните одеялом нагреватель воды

Это дольше сохранит воду горячей, при использовании шерстяного одеяла, например, на как минимум 25 процентов. Также для этого сгодятся старые обрезанные зимние куртки, особенно «аляски». Все равно выкинули бы, а так прослужат еще, просто в другом назначении.

Не забывайте про дополнительные слои в одежде

Держите всегда под рукой теплый палантин или свитер, чтобы накинуть, когда начнете замерзать. Это лучше, чем снова включать батареи или термостат. Тем более, что одежда поможет вам согреться быстрее, чем прогреется дом.

После того, как вы укутаетесь, выпейте что-то горячее

Пейте много чая, кофе, горячего шоколада и других теплых жидкостей (в том числе бульон). Это поднимет температуру тела в один миг. Или можно сделать даже что-то согревающее, в буквальном смысле – горячительное.

После использования духовки не торопитесь закрывать ее

Зима – прекрасное время для выпечки хлеба, печенья и пирожных. Когда вы закончите, оставьте дверцу духовки откры-

той, чтобы тепло «перебралось» на кухню. Но только важно, чтобы в это время на кухне не было детей и домашних животных, выпроводите их на это время в другие комнаты.

Двигайтесь!

Упражнения разгоняют кровь, а это согревает нас. Просто пару минут приседаний, отжимания от окна или даже просто танцы или упражнения со скакалкой, ивы получите не только тепло, но и поджарое тело к весеннему сезону. А может быть, и экономия на абонемент в фитнес.

Утеплите свою кровать

Электрические одеяла могут быть опасны и неплохо кормиться от вашей и без того дорогостоящей электроэнергии. Используйте шерстяное одеяло, оно самое теплое. А старое положите вторым слоем на матрас, так будет теплее.

Используйте грелку

Также подойдет обычная пластиковая бутылка. Просто наполните ее горячей водой из-под крана и положите ее у ног. Не забывайте – ноги держим в тепле, а голову в холоде.

Польза от домашних питомцев

Если у вас есть дома кошка или собака, можете приучить ее засыпать у ваших ног. В отличие от грелки или бутылки с горячей водой, которые через время остынут, домашние любимцы будут греть ваши ноги беспрерывно.

Прикрывайте вентиляционные каналы

Тепло незаметно уходит и через вентиляционные каналы, особенно, если вы живете на последних этажах. Поскольку отверстия наглухо закрывать нельзя, оборудуйте их специальными дверцами или куском картона. Это поможет повысить температуру на 5-7 градусов.

КАКИЕ ДЕТАЛИ КРОВАТИ ПОРТЯТ ВАШ СОН?

На кровати люди отдыхают, и от данного отдыха зависит их самочувствие в дальнейшем. Однако кроме этого кровать является еще и частью интерьера спальни, по этой причине важно подобрать такое изделие, которое будет хорошо сочетаться со всей остальной мебелью. Перед тем как спешить в мебельный магазин и покупать первую понравившуюся модель, следует ознакомиться с некоторыми моментами. Ведь если при выборе их не учитывать, то навряд ли удастся купить качественную и удобную кровать.

В первую очередь при покупке кровати необходимо определиться с ее **размерами**. Данный параметр мебели стоит подбирать, исходя из величины спальни. Для того чтобы кровать идеально подошла по своим размерам и вместилась в нужное место, не помешает предварительно замерить его. В том случае, если кровать выбирается в комнату с большой площадью, лучше остановить выбор на двуспальной модели, у которой крупный декор. В маленькой спальне стоит использовать кровати, не отнимающие много места. Когда подбирается размер кровати также немаловажно учитывать свой рост.

В конструкцию кровати входит **каркас** и **матрас**. Если для покупателя важна долговечность мебели, ему лучше отдать предпочтение более прочному каркасу. Кроме этого, во время осмотра кровати нужно посмотреть, из чего сделано ее основание под матрас. В большинстве случаев данная часть изделия металлическая либо деревянная, и к ней крепится определенное количество реек. Важно знать, что от этого зависит прочность и надежность основания. Будет просто отлично, если у реек будут присутствовать регуляторы мощности. В таких кроватях регулируется жесткость основания.

Если говорить об основании из дерева, оно имеет небольшую цену и обладает отличной вентиляцией. Но у такого основания нет опор между рейками, вследствие чего матрас может испортиться. Эти модели кроватей не могут похвастаться долгим эксплуатационным сроком.

Металлическое основание у кроватей служит очень долго и к тому же, имеет приемлемую цену.

Сегодня многие покупатели останавливают свой выбор на кроватях, у которых есть в нижней части ящики для белья. Ведь таким образом, возможно, сэкономить пространство в спальне. Такие ящики могут быть стационарными или выдвижными.

В завершение следует уделить внимание и материалу, из которого изготовлена выбранная кровать. Если бюджет позволяет, лучше покупать кровать из натурального дерева. Она долговечная, красивая и безвредная. Среди дешевых вариантов можно выделить кровати из ДСП и МДФ, а также ДВП. Однако они не столь надежны.

ВЫБОР 21 ВЕКА

Невозможно представить самый главный праздник года без нарядной новогодней елки. Безусловно, натуральная ель создает неповторимое ощущение праздника, а запах хвои и смолы задает волшебный новогодний настрой. К сожалению, настоящая елка простоит всего один праздник, осыпавшиеся иголки придется очень долго убирать, и цена на живые деревья с каждым годом становится все больше и больше.

Поэтому в последнее время большую популярность стали приобретать искусственные ели.

Купив такую елку один раз, вы можете забыть о ежегодном поиске новогоднего дерева, об аллергии, а также избавитесь от ежедневной уборки опавших иголок. К тому же, искусственную ель легко хранить, например, в кладовке, где она простоит в ожидании следующего Нового года без каких-либо последствий. В пользу выбора искусственной красавицы стоит отметить и то, что для производства модели не приходится вырубать большое количество хвойных деревьев.

Отличительной особенностью искусственных деревьев является простота установки и разборки. Существует нескольких видов конструкции ели.

1. **Елка-конструктор.** Она легко собирается (всего-то и нужно, что насадить несколько веточек на стержень), а в разобранном виде не занимает много места.

2. **Елка на шарнирах.** Это более современный вид конструкции, при котором елка раскрывается, будто зонтик.

Хвоя на искусственных деревьях тоже бывает разная.

Наиболее распространенный вариант - **елка из ПВХ**. Иголки на такой ели напоминают мишуру. Она мягкая, поэтому совсем не колется, и достаточно дешевая, хотя мало похожа на настоящее дерево.

Елка из лески – самый долговечный вариант, и она больше похожа на сосну. Ее иголки плотные и несгибаемые. Нередко леску комбинируют с ПВХ для придания более натурального вида.

И самый реалистичный и не менее долговечный вариант – **литая елка**. Каждая веточка изготавливается в специальном прессе из полиэтилена. Хвоя на такой елке очень упругая, и совсем не колючая. Полноценная замена настоящей елке.

Искусственные елки могут похвастаться большим выбором цветового

решения: от классической зеленой или белой елочки, прямиком из заснеженного леса, до благородно голубоватых и даже золотистых деревьев.

В выборе формы (силуэта) и размера елки вас также никто не ограничивает. Вы можете выбрать дерево стандартного размера и формы, которое максимально схоже со своим природным аналогом, компактную настольную елочку или большое пятиметровое дерево для загородного участка.

В любом случае, какую бы елку вы не выбрали – новогоднее настроение не покинет ваш дом с самого начала праздников до самого конца новогодних каникул.

УХОД ЗА ПАРКЕТНЫМ ПОЛОМ

Несомненно, паркет – один из самых красивых видов напольных покрытий, но вместе с тем и самый капризный. Без надлежащего внимания и при неправильной эксплуатации он быстро теряет вид.

Чтобы паркет служил долго, необходимо соблюдать ряд условий.

Не следует ходить по свежепокрытому лаком полу сразу на следующий день. Чем дольше в первые дни будет сохраняться щадящий режим нагрузки, тем больший срок службы лака будет обеспечен в будущем. К ножкам мебели лучше всего прикрепить войлочные набойки, под кресла на колесиках уложить специальные подкладки.

Все тяжелые предметы интерьера следует устанавливать не ранее, чем через две недели после нанесения последнего слоя лака. В течение первых 8–14 дней не рекомендуется проводить влажную уборку и укладывать ковры, поскольку они замедляют процесс затвердевания лака.

По лакированному паркету нельзя ходить в уличной обуви или на шпильках – могут появиться трещины, вмятины и сколы.

Инструмент, которым проводится уборка, не должен иметь стальных кромок, а щетка – слишком жесткого ворса.

Кроме того, чрезвычайно важным условием является сохранение постоянной относительной влажности в пределах 50–65% и температуры около +20 °С, которые являются оптимальными как для здоровья человека, так и для сохранения натуральных деревянных напольных покрытий. Контролировать эти условия можно с помощью измерительных приборов (гигрометров), а поддерживать – с помощью увлажнителей.

Повышенное внимание к паркету следует проявлять зимой и летом. При проветривании помещения во время отопительного периода заметно падает температура и изменяется влажность, что может негативно отразиться на натуральном дереве (пол просто потрескается). Летом также необходим постоянный тщательный контроль, поскольку при повышенной влажности воздуха происходит увеличение паркетных планок (распирание), что приводит к выдавливанию лака и шпатлевки из стыков и поднятию краев паркетных досок.

Ежедневный уход за полом также важен. Паркет выносит только сухую уборку с помощью пылесоса, веника или щетки. Если появляется необходимость, можно протереть паркет туго выжатой тряпкой или шваброй.

Пол может быть только слегка увлажнен и должен высохнуть за одну минуту после уборки. Если вода пролилась на пол, то ее необходимо немедленно вытереть, иначе паркет может рассохнуться, потрескаться и вздуться, и придется заменять все покрытие. Кроме того, в месте, где постоянно пользуются водой и есть опасность ее попадания на пол, рекомендуется сделать дополнительное покрытие специальным маслом сразу после укладки. Это защитит стыки между досками от попадания влаги.

Для очистки паркета от различных пятен рекомендуется использовать специальные чистящие средства, например Lotrec Protect, Wood Floor Deep Cleaner, Wood Floor Cleaner. Однако допускается использование следующих бытовых средств: бензин применяется для очистки паркета от крема для обуви, отпечатков, оставленных каблуками, жира, шоколада. Спиртом удаляются чернила, губная помада, следы от шариковой ручки и копировальной ленты. Бытовыми моющими средствами можно оттереть пятна от вина, фруктов, соков, молока, пива, кофе, чая и других напитков. Холодная вода очищает от пятен крови.

Во избежание появления на поверхности лака повреждений рекомендуется периодически наносить на паркет защитное покрытие. В настоящее время для этой цели применяются два вида защитных средств: полироли, содержащие воск; и препараты, которые можно назвать аналогом сильно разбавленных лаков. Эти средства не имеют запаха, при их использовании не требуется эвакуация из помещения людей или домашних животных. Периодичность такой обработки зависит от интенсивности эксплуатации паркета.

ВАТНЫЕ МАТРАСЫ: ПЛЮСЫ И МИНУСЫ

Для того, чтобы ваш сон был спокойным, а отдых комфортным, важно правильно выбрать хороший матрас. Практически все современные модели – ортопедические, что положительно влияет на состояние здоровья человека, в том числе и на позвоночник. Несмотря на то, что есть большое количество современных материалов для матрасов, можно выбирать уровень жесткости, ватные матрасы пользуются особой востребованностью. Рассмотрим, почему нужно использовать ватные матрасы для дома, какие важные недостатки во время использования обязательно нужно учесть.

Положительные стороны

Плюсов использования довольно много, к ним можно отнести:

Вата, которая используется в качестве наполнителя, полностью безопасна и экологически чиста. Именно поэтому отличается гипоаллергенностью, такой матрас можно использовать для кроватки ребенка. Обратите внимание, что все равно нужно проверить вату на натуральность, так как некоторые производители могут «хитрить» на этом во время продажи.

Прочность. Это касается только прочности на разрыв. Ватные диски имеют действительно высокую прочность. Повредить такой матрас очень сложно.

Гигроскопичность. Вата отличается тем, что хорошо впитывает влагу, именно поэтому матрас не портится из-за влаги, а во время отдыха ваше тело будет чувствовать себя комфортно.

Стойкость к нагреву. Для того, чтобы очистить ватный матрас можно использовать высокие температуры, так как материал хорошо противостоит практически всем температурам. Именно поэтому нередко его также обрабатывают на автоклаве.

О важных недостатках

Несмотря на плюсы использования, есть минусы, который очень важно учесть, а именно:

Ортопедическим такой матрас назвать очень сложно, так как практически не повторяет позу человека. Именно поэтому на таком матрасе выспаться очень сложно;

После сна на таком матрасе нередко болят: спина, поясница, шея и даже ноги;

Гигиеничность. Из-за той же гигроскопичности использовать матрас не очень гигиенично, так как все загрязнения (в том числе и моча) впитываются быстро и устранить их очень сложно.

О РЕСТАВРАЦИИ МЕБЕЛИ

Для кого-то старый предмет мебели воскрешает в памяти приятные воспоминания или напоминает о былой роскоши. Но застарелая пыль и весьма заметные следы делают практически невозможным

оживление этих воспоминаний. Если после многих лет использования старая мебель потеряла свой вид, обивка поистрепалась, фанера отходит в некоторых местах, ножки шатаются – несмотря на все это, выкинуть ее просто жалко? Так почему бы не взять за дело своими руками.

Реставрация мебели

У старой мебели довольно часто первой изнашивается фанера. Образуются потертости, так называемые «пузыри», мелкие детали теряются или разбалтываются. Потертости и «пузыри» можно убрать при помощи утюга. Если это не поможет, заполните потертости клеем для дерева при помощи одноразового шприца. Важно: когда используете стоппер (например, из дерева), положите под него бумагу, чтобы он не приклеился. Если вам необходимо обновить кусок фанеры, сначала выровняйте отломанные края, подпиливая по диагонали к направлению волокон. Теперь вы можете сделать форму из пленки. Отметьте на ней направление волокон, затем перенесите форму на новый кусок фанеры. Вырежьте необходимый кусок при помощи резака, приклейте его на нужное место, прижмите.

Разъединенные стыки

Первый шаг при реставрации – это восстановление статики. Везде, где стыки разошлись, их необходимо соединить обратно. Осторожно разберите предмет мебели при помощи молоточка (не стучите по дереву – используйте прокладки!) и отметьте положение отдельных частей. Осторожно счистите стамеской старый клей, намажьте шипы и пазы клеем для дерева. Теперь вы можете соединить части согласно маркировке и закрепить все при помощи струбцины (и здесь тоже не забывайте о прокладках!). Обращайте внимание на то, чтобы все работы проходили на ровной поверхности, иначе мебель может деформироваться. Работайте во время склеивания быстро: клей для дерева высыхает за 20 минут.

Покраска

Хвойная древесина, например, ель и пихта, раньше обычно покрывалась краской или обивалась шпоном из благородных видов дерева. Если цвет стирался, его можно было заретушировать таким образом, что пятно практически не было видно. Поэтому такую мебель всегда только докрашивали, а не перекрашивали заново. Для начала удалите жир и грязь: лучше всего это сделать при помощи нашатыря (раствор 2 ст. л. нашатыря на 500 мл воды) или чистящего средства для дома. В качестве покрытия подойдут качественные акриловые краски (например, фирмы Lukas). Смешайте нужный вам цвет на палитре и протестируйте на незаметном месте. Для нанесения промокните краску и растушуйте ее пальцами. Осторожно: акриловые краски слегка темнеют при высыхании.

Полировка

Когда вы закончили с поврежденными деревянными частями, настало время фронтальной части. Начните с хорошего очищения. Шеллачную полировку лучше всего удалять спиртом, восковую – скипидаром. Наносите средство губкой или ватным диском, пока полировка или воск не сотрется. Когда предмет мебели будет чистым и сухим, вы можете заново полировать его шеллаком, покрыть воском или сделать имитацию древесного рисунка.

Совет: избегайте при реставрации использования винтов и гвоздей – конечно же, за исключением тех частей, которые изначально были ими соединены. К примеру, декоративные планки скрепляются обычно гвоздями, фурнитура – небольшими винтами. По возможности оставьте их в исходном виде.

ПОЧЕМУ ТЕЛЕФОН СТАЛ ЗАРЯЖАТЬСЯ МЕДЛЕННО

Проблема медленной зарядки возникает у многих обладателей смартфонов. При этом неважно, какой у вас телефон: такое несчастье может приключиться как с iPhone последней модели, так и с бюджетным Vivo. Причин, из-за которых гаджет стал заряжаться медленно, может быть много. Рассмотрим самые распространенные.

Неисправный кабель

Долгая зарядка смартфона может быть связана с механическим повреждением USB-кабеля. Чтобы в этом убедиться, нужно его осмотреть. Обычно повреждения возникают на разъеме либо на сгибе рядом с ним. Чаще всего это полностью выводит шнур из строя или сильно снижает проводимость тока. Чем длиннее кабель, тем больше потери тока и тем дольше длится зарядка.

Неоригинальное зарядное устройство

Использование неоригинального зарядного устройства – одна из самых распространенных причин снижения скорости заряда. Часто на замену оригинальному адаптеру покупается дешевый китайский аналог.

Сначала убедитесь в том, что его параметры вас устраивают. Большинству недорогих смартфонов, которые не поддерживают быструю зарядку, достаточно адаптера с силой тока 2А. Узнать это можно, изучив технические характеристики телефона или по оригинальному зарядному устройству. Но даже это не всегда помогает: дешевое изделие сомнительного производства далеко не всегда соответствует заявленным характеристикам. Лучше не экономить и купить оригинальное устройство.

Порт смартфона загрязнен

Телефон постоянно с чем-нибудь соприкасается, находясь в кармане или сумке, поэтому порт может со временем сильно загрязниться и подвергнуться коррозии. Попытка зарядить такой смартфон может еще сильнее забить порт, в результате чего сила тока, необходимая батарее, существенно упадет. Решается такая проблема довольно просто: возьмите зубочистку или небольшую кисточку и очистите порт от загрязнений. Использовать металлические предметы нужно осторожно: есть шанс повредить контакты.

Аккумулятор начинает устаревать

Мало кто знает, но среднестатистический аккумулятор смартфона рассчитан примерно на 1000 полных зарядок, после чего начинается его естественный износ. Поэтому любое устройство со сроком службы 2-3 года начинает медленно заряжаться и быстрее разряжаться. Гаджеты, поддерживающие быструю зарядку, могут столкнуться с подобными проблемами уже через год. Решается это заменой аккумуляторной батареи. Большинство устройств оборудованы несъемной задней крышкой, поэтому придется обратиться в сервисный центр.

ОТ СТА БАЛЕЗНЕЙ

Гранаты — одни из самых полезных фруктов на Земле. Они содержат ряд полезных растительных соединений, которым нет равных в других продуктах. Гранат содержит сотни съедобных семян, называемых ариллами. Они богаты клетчаткой, витаминами, минералами и биологически активными растительными соединениями.

Гранат предотвращает сердечные заболевания

Гранаты богаты полифенолами, которые обладают мощными антиоксидантными свойствами. Они предотвращают окисление холестерина, которое вызывает образование бляшек и развитие ишемической болезни сердца.

Убивает клетки рака

Гранаты могут помочь предотвратить и вылечить несколько форм рака. Это свойство вкусных фруктов также объясняется

наличием в них полифенольных антиоксидантов. Исследования показали, что гранатовый сок может подавлять рост опухолевых клеток и вызывать их естественную смерть. Некоторые соединения граната обладают противовоспалительным действием, что также способствует его противораковым свойствам.

Помощь пищеварению

Чтобы ваша пищеварительная система оставалась здоровой, вы должны включать в свой рацион источники, богатые клетчаткой. Однако наш напряженный образ жизни и личное пристрастие к нездоровой пище лишили нас всех полезных свойств клетчатки во фруктах и овощах. Ежедневное употребление граната - хороший способ добавить клетчатку в свой ежедневный рацион. Один гранат может обеспечить около 45% дневной рекомендуемой нормы клетчатки.

Повышение иммунитета

Будучи богатыми противовоспалительными соединениями, гранаты чрезвычайно полезны для людей, страдающих иммунными расстройствами, такими как ревматоидный артрит и остероартрит. Они также богаты витамином С, который способствует выработке антител и развитию иммунитета. Таким образом, гранаты могут помочь вам поддерживать здоровую иммунную систему и предотвратить распространенные болезни и инфекции.

Сохраняйте молодость

Вы когда-нибудь задумывались, почему мы стареем и на нашей коже появляются морщины и другие признаки старения? Это из-за повреждения свободных радикалов, которое влияет на ваши клетки. Полифенольные соединения в гранатах – мощные антиоксиданты, которые могут замедлить процесс созревания. Поэтому употребление граната надолго сохраняет вашу кожу сияющей.

Как выбрать гранат?

Гранат должен быть тяжелым — тяжелее, чем выглядит. Увесистость плода говорит о его сочности. Кожура должна быть сухой, без пятен и вмятин. Хорошо, если через нее прощупываются зерна.

Не стоит думать, что чем краснее гранат, тем он слаще. Цвет этого фрукта зависит от сорта, а не от степени зрелости. Лучше ориентироваться на хвостик — там не должно быть ничего зеленого.

СВЕТ ИМЕЕТ ЗНАЧЕНИЕ

Энергосберегающие лампы – простой способ экономить электричество. Они расходуют при той же мощности существенно меньше электричества, чем обычные лампы накаливания, некоторые помогают экономить до 80%. При этом срок службы энергосберегающей лампы мощностью 20 Вт составляет примерно 10 000 часов, для сравнения срок службы лампы накаливания мощностью 100 Вт составляет 1 000 часов. Таким образом, Вы экономите не только на расходах на электроэнергию, но и на стоимости ламп.

Сколько ватт?

Яркость освещения свечения лампы накаливания в 100 Вт достигается уже при использовании энергосберегающей лампы 20 Вт, а лампу накаливания 60Вт заменит энергосберегающая лампа 11Вт.

Так как энергосберегающие лампы

меньше нагреваются, можно вкрутить в патрон, рассчитанный на 40 Вт, энергосберегающую лампу мощностью 20Вт.

Форма

В настоящее время существуют энергосберегающие лампы разных форм и размеров. Наряду с классическими дугообразными лампами можно найти лампы для любой области применения: лампы традиционной грушевидной формы, в форме свечи для люстры и лампы мини-формата.

U-образная лампа является классическим вариантом энергосберегающей лампы. Однако ее эффективность значительно выросла. U-образные энергосберегающие лампы подходят для множества сфер применения. Необходимо только обратить внимание на то, чтобы длина ламп не ухудшала эстетический вид светильников. Абажур должен иметь достаточную длину, чтобы лампа была полностью скрыта за ним.

Компактная **спиралевидная форма** дает больший коэффициент использования энергии при меньшей площади. Благодаря специальной конструкции спиралевидную форму можно использовать в небольших светильниках.

Яркий и ясный свет лампы **рефлектора** особенно подходит для использования в точечных потолочных светильниках. Замените стандартные рефлекторные лампы на энергосберегающие модели и добейтесь тем самым меньшего расхода электричества и снижения тепловой нагрузки.

Тот, кто экономит электроэнергию, больше не должен отказываться от ламп привычной **грушевидной формы**. Также доступны лампы в виде **свечей** и **шаров**. Энергосберегающие лампы предложат вам эффективное освещение для любого помещения. Вы можете вставить энергосберегающие лампы как в традиционные люстры, так и в кухонные светильники и настольные лампы. Таким образом, вы можете экономить электроэнергию, не соглашаясь на компромиссы при оформлении помещений.

Оттенок света

Оттенок света энергосберегающей лампы имеет решающее значение для места ее использования: лампы с низкой световой температурой (< 3300 Кельвина) излучают теплый спокойный уютный свет, в то время как лампы с высокой световой температурой (> 5300 K) излучают близкий к дневному свет.

Специальный теплый белый

Специальный теплый белый оттенок с цветовой температурой ниже 2700 Кельвина соответствует теплому уютному свету лампы накаливания. Данный оттенок света хорошо подходит для использования в спальных комнатах и в маленьких настольных лампах.

Теплый белый

Теплый белый оттенок (цветовая температура от 2700 до 3300 K) создает уютную атмосферу и при этом не действует утомляюще. Энергосберегающие лампы с теплым световым оттенком идеально подходят для жилых помещений.

Нейтральный белый

Энергосберегающие лампы с нейтральным белым оттенком (цветовая температура от 3300 до 5300 K) создают деловую рабочую атмосферу. Они подходят для кухни, рабочего кабинета и подвального помещения.

Дневной белый

Энергосберегающие лампы этого оттенка (более 5300 K.) излучают холодный яркий свет. Такие лампы используют в подвалах или помещениях, где нет естественного света, и где необходимо особо яркое освещение.

ТОЧНЕЕ, БЫСТРЕЕ И УДОБНЕЕ

Если вы любите готовить, делать перестановку, заниматься декором дома или рукоделием, вам не обойтись без современных, удобных и практичных гаджетов, которые сделают этот процесс легким, интересным и быстрым.

Эти три полезных инструментов для дома от Bosch помогут облегчить домашние задачи.

Лазерный дальномер Bosch Zamo III Set

Незаменимый инструмент во время ремонта, а также при создании домашнего уюта своими руками – уникальный лазерный дальномер с возможностью дополнительного оснащения. С дальномером Bosch Zamo III Set вы сможете за два нажатия кнопки и доли секунды измерить расстояние до 20 метров с точностью ± 3,0 мм. Сделать это так просто, что справится даже ребенок. Просто определите точку, от которой нужно начать отсчет, поднесите к ней заднюю кромку прибора, а обратную сторону направьте на вторую точку. Когда прицелитесь на нее лазером, прибор покажет результат измерения.

Помимо классических функций дальномера – измерения длины и нахождения площади, в комплекте идут три насадки-адаптера: адаптер нивелир, адаптер измерительное колесо и адаптер измерительная лента. С помощью дальномера можно найти необходимые габариты мебели или рассчитать количество обоев, но адаптеры значительно расширяют область применения данного инструмента. Адаптер нивелир поможет ровно разместить картину на стене. Адаптер измерительная лента сделает измерение небольших расстояний еще более удобным, благодаря высвечиванию результата на дисплее, а адаптер измерительное колесо поможет рассчитать длину любых неровных поверхностей.

Домашний пирометр UniversalTemp

Это удобное приспособление поможет вам:

- приготовить идеальный ростбиф;
- измерить температуру поверхностей бесконтактным способом дома или на даче;
- проверить правильность работы холодильника или равномерности распределения тепла в батареи отопления;
- определить идеальную температуру духовой печи перед готовкой.

Все это легко сделать с помощью пирометра UniversalTemp благодаря широкому диапазону определения температур от –30 до +500 ° и нескольким режимам работы.

Благодаря таким широким измерительным возможностям, модель одинаково

хорошо подходит для диагностики систем отопления, оборудования, автомобилей, электропроводки, выявления теплопотерь, для контроля температуры блюд и др.

Разрешение оптики 12:1 позволяет проводить исследования с термодетектором на безопасном расстоянии от объекта. В качестве элементов питания служат обычные батареи типа АА, одного комплекта достаточно для 9 ч непрерывных замеров. Лазерный целеуказатель помогает точно и быстро навести прибор на область исследования. Определение температуры можно производить как однократно, так и непрерывно, что ускоряет диагностику и дает возможность быстро оценить перепад значений между разными участками.

Устройство обладает 3 режимами для подстройки под коэффициент излучения различных материалов, что увеличивает достоверность полученных данных, например, при работе с глянцевыми или хромированными поверхностями, стеклом и т.д. Результаты отображаются на контрастном, легко читаемом дисплее, оборудованным подсветкой для работы в темноте или при слабом освещении. Пользователь может одновременно видеть текущие данные и информацию предыдущего измерения, что значительно упрощает сравнение.

Лазерный нивелир для домашних работ Quigo Green

Простой и компактный нивелир Quigo Green предназначен для построения и контроля горизонтальных и вертикальных линий на стенах, потолках, полах и других элементах зданий и помещений. В результате полученное самовыравнивающееся перекрестие, зафиксированное лазерным лучом, используется для быстрого и несложного выравнивания разметки на плоскости. Прибор эффективно функционирует при любом уровне освещенности. Даже при очень ярком солнечном свете луч лазера хорошо виден. Яркие зеленые диоды улучшают видимость линий до 4 раз по сравнению с лазерными лучами красного цвета.

Он поможет ровно повесить картины, установить карнизы для штор, уложить плитку на кухне и в ванной. Возможно построение не только прямых, но и косых лучей на плоскости. Для этого достаточно наклонить прибор, а для удобства можно укрепить его на устойчивом штативе.

Универсальный держатель MM2 до-

полнит комплект и поможет закрепить инструмент практически на любых поверхностях.

КАК ОТМЫТЬ ВОДОЭМУЛЬСИОННУЮ КРАСКУ

Водоэмульсионная краска – один из самых быстрых и удобных способов придать вашему потолку и стенам аккуратный законченный вид. Однако после ремонта всегда остаются небольшие пятнышки и подтеки на мебели, полу и других предметах. Если не знаете точно, как их удалить, читайте внимательно – эта информация специально для вас.

Вам понадобятся вода, половая тряпка, газеты или бумага, ацетон, строительный растворитель для водоэмульсионной краски, шпатель.

1 Во время работы водоэмульсионной краской будьте внимательны. Если какие-то капли попадают на мебель, ковры или другие предметы, оттирайте их сразу же, не дожидаясь высыхания. Только что сделанное пятно всегда проще вывести, помните об этом. Если краска попала на ткань, одежду или ковер ни в коем случае не трите ее растворителями. Сразу же удалите излишки краски с помощью сухих газет или бумаги, а то, что осталось на поверхности, тщательно промойте водой. Дело в том, что водоэмульсионная краска прекрасно растворяется водой, поэтому при тщательном споласкивании прекрасно вымывается с поверхности тканей и ворса ковров.

2 С засохшими пятнами краски поступайте по-другому. Если вам не удалось обнаружить какие-то следы водоэмульсионки сразу после их попадания на поверхность, необходимо предварительно размягчить высохший слой водой. Если площадь пятна или подтека большая, положите на нее сверху влажную тряпку и оставьте на 20–30 минут. Маленькие пятнышки можно просто намочить водой. Через некоторое время пятно размягчится и его можно будет легко удалить с помощью обычной тряпки, щетки или просто аккуратно соскоблить шпателем.

3 Очень аккуратно следует удалять пятна краски с линолеума или паркета, поскольку можно повредить поверхность растворителем или оцарапать абразивным материалом. Сначала попробуйте промыть пятно большим количеством воды и тряпкой. Обратите внимание, что втирать растворитель (в данном случае – воду) в поверхность краски нельзя. Если будете упорствовать в этом, растворитель может помочь краске глубже проникнуть в поверхность вашего пола. Поэтому лучше просто промывать пятна большим количеством воды. Очень старые, окаменевшие пятна от водоэмульсионки хорошо оттираются с помощью специальных строительных растворителей и обычного ацетона.

Обратите внимание

Если пытаетесь оттереть краску от линолеума или паркета с помощью химического растворителя или ацетона, предварительно попробуйте протереть небольшой участок в том месте, которое скрыто от посторонних глаз. Часто растворители нарушают структуру половых покрытий и могут оставить на месте пятна краски не менее уродливое пятно, удалить которое уже будет невозможно.

Самое большое количество пятен от краски бывает возле емкости, в которой она хранится, именно поэтому, даже если вы работаете очень аккуратно, поставьте ведро или лоток с водоэмульсионкой на газету или картонку.

По материалам: https://www.kakprosto.ru, https://tehznatok.com, http://mvkursk.ru, https://www.obi.ru